YD-4 mr

for A arm | **SETTING SHEET**

Driver	日付／Date	Takahiro Kawakami	22 ／ Apr ／ 2018
コース／Circuit		YATABE ARENA (IFMAR Worldcup)	
環境／Place		☑インドア／Indoor ☐ アウトドア／Outdoor	
路面／Track		☐ アスファルト／Asphalt ☑カーペット／Carpet ☐ コンクリート／Concrete ☐ Pタイル／Plastic tile	
路面状況／Track situation		☑フラット／Flat ☐ バンピー／Bump	
グリップ／Traction		☐ 高い／High ☐ 普通／Medium ☑低い／Low	

FRONT

フロント駆動系／Front Drive
- ☐ ワンウェイ／One-way
- ☐ ソリッド アクスル／Spool
- ☐ ギヤデフ／Gear Diff.
  (オイル／Oil #＿＿＿＿)
- ☑ボールデフ／Ball Diff.

FCD
- ☐ X 1
- ☐ X 0.88
- ☐ X 0.76
- ☑ X 0.69
- ☐ X 0.59

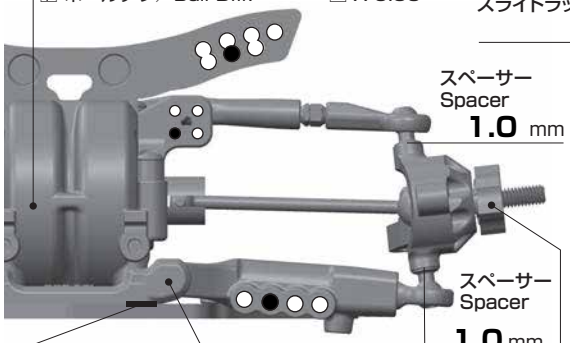

STブロック／ST Block
- ☐ 樹脂製／Molded
- ☑アルミ製／Aluminum

●D-152-7 ナローステアリングブロック(7度)

1.0 mm

スライドラック／Slide Rack
0 mm

スペーサー Spacer 1.0 mm

スペーサー Spacer 1.0 mm

2.5 mm

☑樹脂製／Molded
☐ アルミ製／Aluminum
2.5 mm

スペーサー Spacer
FF 1.0 mm
FR 1.0 mm

サスブロック Sus Block
FF 44.7 mm
FR 44.7 mm

ホイールハブ Wheel Hubs
5.0mm

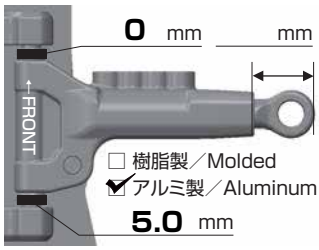

0 mm　mm

☐ 樹脂製／Molded
☑アルミ製／Aluminum
5.0 mm

車高／Ride Height
6.0 mm

キャンバー／Camber Angle
6.0°

キャスター／Caster Angle
12.0°

ドループ／Droop
サスアーム外下／Arm
FREE mm

トー角／Toe Angle
0

メモ／Notes

ショック／shock absorber
- ☐ 樹脂製／Molded
- ☑アルミ製／Aluminum

オイル／Oil
#250

ピストン／Piston
4 個穴／Holes

1.1 mm

スプリング／Spring
YS-1380 Green

ダイヤフラム／Bladder
BLACK

Oリング／O-ring
① 2 個

メモ／Notes

REAR

リア駆動系／Rear Drive
- ☐ ソリッド アクスル／Spool
- ☑ギヤデフ／Gear Diff.
  (オイル／Oil # 2000)
- ☐ ボールデフ／Ball Diff.

FCD
- ☑ X 1
- ☐ X 1.3
- ☐ X 1.8
- ☐ X 1.5
- ☐ X 2.0

☐ 樹脂製／Molded
☑アルミ製／Aluminum

2.5 mm

0 mm

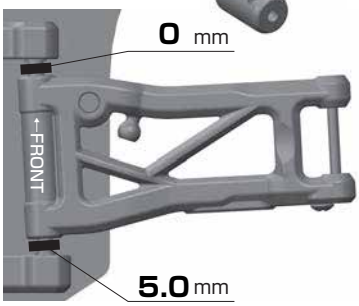

5.0 mm

スペーサー Spacer
RF 0 mm
RR 2.0 mm

サスブロック Sus Block
RF 43.9 mm
RR 46.7 mm

ホイールハブ Wheel Hubs
5.0mm

車高／Ride Height
6.0 mm

キャンバー／Camber Angle
6.0°

スタビ／Sway Bar
1.1 1.2 1.3 1.4 mm

ドループ／Droop
サスアーム外下／Arm
FREE mm

トー角／Toe Angle
2.0

メモ／Notes

ショック／shock absorber
- ☐ 樹脂製／Molded
- ☑アルミ製／Aluminum

オイル／Oil
#250

ピストン／Piston
4 個穴／Holes

1.1 mm

スプリング／Spring
YS-1290 Yellow

ダイヤフラム／Bladder
BLACK

Oリング／O-ring
① 2 個

メモ／Notes

OTHER

スパーギア Spur Gear	82	枚（48ピッチ／pitch）	
ピニオンギア Pinion Gear	28	枚（48ピッチ／pitch）	
ボディ Body	Team TOYO TIRES DRIFT with GP SPORTS S15		
ウィング Wing	GReddy R35 SPEC-D		
送受信機 Transmitter	FUTABA 7PX/R334SBS		
サーボ Servo	BL-LHD ドリフトスペック	アンプ ESC	BL-PRO4D
モーター Motor	Racing Performer M3 8.5T		
バッテリー Battery	RP 5000mAh/7.4V Short		
ショートバッテリー搭載位置 Short Battery Position	☐ フロント／Front ☑リア／Rear		
ディフューザー Diffuser	☐ 大／Large ☐ 小／Small ☑無／Non		

FRONT

タイヤ／Tire
RC926

ホイール／Wheel
RP-6113W6

オフセット／Offset
6mm

REAR

タイヤ／Tire
RC926

ホイール／Wheel
RP-6113W6

オフセット／Offset
6mm

コメント／Comment

use
D-152-7 Alum. Narrow Steering block 7deg
Y2-008FLC Alum. Front Lower A arm
Y4-302C Alum. Transmission case
Y4-202LW Light Weight Steering Slide Rack
Y4-302UR Alum. Front Upper A arm Holder(R)