B07 2014 SETTING SHEET

DRIVER	松崎　隼人	DATE	2014·07·24
CIRCUIT	谷田部アリーナ		

■ 環境／Place　☑インドア／Indoor　☐ アウトドア／Outdoor
■ 路面／Track　☐ アスファルト／Asphalt　☑カーペット／Carpet
■ グリップ／Traction　☑高い／High　☐ 普通／Medium　☐ 低い／Low
■ 路面状況／Track situation　☑フラット／Flat　☐ バンピー／Bump

スポーツクラス全日本選手権向け　アルミメインシャーシ＋ショートショック

FRONT

☐ ギア／Gear
#
☑スプール／Spool
☐ ワンウェイ／One-way

デフ Diff ☑低／Low ☐ 高／High

1 2 3 4 5 6
☐☑☐☐☐☐

ショック タワー Shock Tower ☑低／Low ☐ スタンダード／Standard

☑グラファイト／Graphite
☐ スタンダード／Standard
☐ 2°　☑4°　☐ 6°

0 mm

☐ WJ ☐SJ

スペーサー Spacer
FF 0 mm
FR 0 mm

サスブロック Sus Block
FF 43.5 mm
FR 43.5 mm

☐ 一体型／1 Piece
☑分割型／Separate

ホイールハブ Wheel Hubs
☐ 4.5 mm
☑5.0 mm
☐ 5.5 mm

☑ 0.5 mm
☐ mm

☑グラファイト／Graphite
☐ スタンダード／Standard

ステアリングブロック Steering Block
☐☑

バンプステア Bump Steer
0 mm

センターリンク／Center Link
1.0 mm

ホイールベース／Wheelbase
1.0 mm
←FRONT
0 mm
☑グラファイト／Graphite
☐ スタンダード／Standard

車高 Ride Height	5.2 mm
キャンバー Camber Angle	1.5 °
キャスター Caster Angle	(4°) 6°
スタビ／Sway Bar	1.0 1.1 1.2 (1.3) 1.4 1.5 1.6 mm
ドループ／Droop	アウターピン中心／Pin 9.5 mm
	サスアーム外下／Arm mm
トー角 Toe Angle	OUT 1.0 °

ショック／shock absorber

オイル／Oil	YOKOMO #550
ピストン／Piston	1 2 (3) 穴／Holes 1.1 mm
スプリング／Spring	YOKOMO BLUE
☑ブラダー／Bladder	YS-8HD
☐ エアレーション／Aeration	
Oリング／O-ring	1 (2) 個
リバウンド／Rebound	0 %

REAR

☐ ボール／Ball
☑ギア／Gear
5000

ショック タワー Shock Tower
☑低／Low
☐ スタンダード／Standard

1 2 3 4 5 6
☐☑☐☐☐☐

デフ Diff ☑低／Low ☐ 高／High

☐ mm
☑ 1.0 mm

☐ WJ ☐SJ

ホイールハブ Wheel Hubs
☐ 4.5 mm
☑5.0 mm
☐ 5.5 mm

☑グラファイト／Graphite
☐ スタンダード／Standard

スペーサー Spacer
RF 0 mm
RR 0 mm

サスブロック Sus Block
RF 41.3 mm
RR 45.7 mm

☐ 一体型／1 Piece
☑分割型／Separate

☑ 0 mm
☐ mm

ホイールベース／Wheelbase
2.0 mm
←FRONT
2.2 mm
☐ 41.5mm
☐ 40.5mm
☑ 39.5mm
☑グラファイト／Graphite
☐ スタンダード／Standard

車高 Ride Height	5.5 mm
キャンバー Camber Angle	2.0 °
キャスター Caster Angle	°
スタビ／Sway Bar	1.0 1.1 (1.2) 1.3 1.4 1.5 1.6 mm
ドループ／Droop	アウターピン中心／Pin 8.5 mm
	サスアーム外下／Arm mm
トー角 Toe Angle	IN 3.0 °

ショック／shock absorber

オイル／Oil	YOKOMO #550
ピストン／Piston	1 2 (3) 穴／Holes 1.1 mm
スプリング／Spring	YOKOMO YELLOW
☐ ブラダー／Bladder	YS-8HD
☐ エアレーション／Aeration	
Oリング／O-ring	1 (2) 個
リバウンド／Rebound	0 %

OTHER

モーター Motor	RP 17.5T
スパーギア Spur Gear	78 枚（64 ピッチ／pitch）
ピニオンギア Pinion Gear	61 枚（64 ピッチ／pitch）
ギア比 Gear Ratio	2.55 : 1
ボディ Body	SPEED 6
ウィング Wing	ヨコモ ごくらく4.0
アッパー デッキ Upper Deck	☑スタンダード／Standard ☐ ハイ トラクション／High Traction
バッテリー Battery	ヨコモ 5700mAh
アンプ ESC	レーシングパフォーマー Xシリーズ

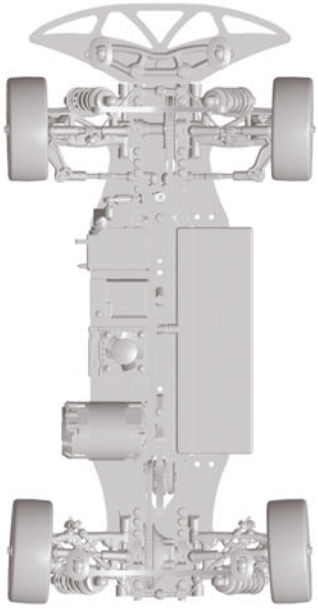

FRONT	REAR
タイヤ／Tire	タイヤ／Tire
JMRCAコントロール	JMRCAコントロール
硬度／Compound	硬度／Compound
インナー／Insert	インナー／Insert
ホイール／Wheel	ホイール／Wheel
トラクション／Tire Treatment	トラクション／Tire Treatment
TC2+	TC2+
メモ／Notes	メモ／Notes