YD-2S ADVANCED VRM DESIGN Series

SETTING SHEET

Driver 日付／Date	Kosei Kanaya	22 ／ Nov ／ 2020	
コース／Circuit	R.C.D.C. E-DRIFT (Centrair Airport)		
環境／Place	☑ インドア／Indoor	☐ アウトドア／Outdoor	
路面／Track	☐ アスファルト／Asphalt	☑ カーペット／Carpet	
	☐ コンクリート／Concrete	☐ Pタイル／Plastic tile	
路面状況／Track situation	☑ フラット／Flat	☐ バンピー／Bump	
グリップ／Traction	☑ 高い／High	☐ 普通／Medium	☐ 低い／Low

FRONT

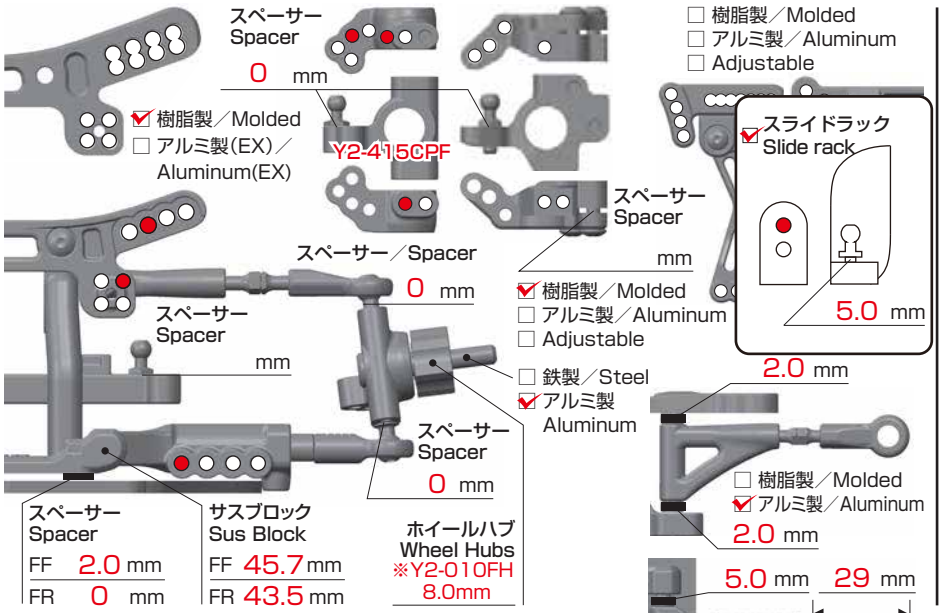

車高／Ride Height
6.5 mm

キャンバー／Camber Angle
12.0°

キャスター／Caster Angle

ドループ／Droop
サスアーム外下／Arm
mm

トー角／Toe Angle
Out 2.0°

メモ／Notes

ショック／shock absorber

☐ 樹脂製／Molded
☑ アルミ製／Aluminum

オイル／Oil
#450

ピストン／Piston
6 個穴／Holes
1.5 mm

スプリング／Spring
D-170G

ダイヤフラム／Bladder
B7-8DF16

Oリング／O-ring
1 2 個

メモ／Notes

REAR

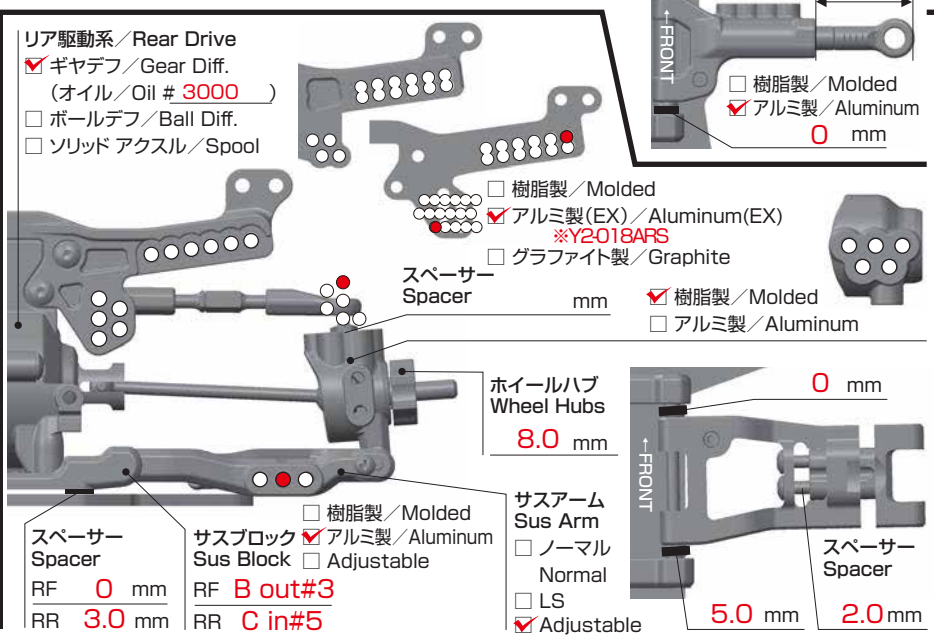

車高／Ride Height
4.0 mm

キャンバー／Camber Angle
10.0°

スタビ／Sway Bar
1.1 1.2 1.3 1.4
mm

ドループ／Droop
サスアーム外下／Arm
mm

トー角／Toe Angle

メモ／Notes

ショック／shock absorber

☐ 樹脂製／Molded
☑ アルミ製／Aluminum

オイル／Oil
#200

ピストン／Piston
6 個穴／Holes
1.5 mm

スプリング／Spring
D-170BK

ダイヤフラム／Bladder
B7-8DF16

Oリング／O-ring
1 2 個

メモ／Notes
1mm Hole on shock cap

OTHER

メインシャーシ Main Chassis	☐ 樹脂／Molded ☑ グラファイト／Graphite		
スパーギア Spur Gear	48P 86T	ピニオンギア Pinion Gear	48P 22T
ボディ Body	SD-TSFC	ウィング Wing	
送受信機 Transmitter	FUTABA		
サーボ Servo	SP-03D	サーボ ホーン Servo horn	Normal
アンプ ESC	Racing Performer BL-RPX2 Drift Spec		
ジャイロ Gyroscope	YG-302V4	ゲイン Gain	%
モーター Motor	RP M3 10.5T	進角 Timing	位置 Position Rearmost
バッテリー Battery	YOKOMO 3500	位置 Position	Standard
ディフューザー Diffuser	YD-4 ・ YD-2 ☐ 大／Large ☐ 小／Small ☑ 無／Non		

FRONT

タイヤ／Tire
Ctrl

ホイール／Wheel
RP-6313Y6

オフセット／Offset
6.0

REAR

タイヤ／Tire
Ctrl

ホイール／Wheel
TW-4913

オフセット／Offset
4.0

コメント／Comment

use
- Titanium screws
- D-156-27A
- Y2-REM
- Y2-010FH