SD 3.0

SUPER DRIFT SETTING SHEET

V 1.0 202609

Driver 日付／Date		／ ／
コース／Circuit		
環境／Place	☐ インドア／Indoor ☐ アウトドア／Outdoor	
路面／Track	☐ アスファルト／Asphalt ☐ カーペット／Carpet ☐ コンクリート／Concrete ☐ Pタイル／Plastic tile	
路面状況／Track situation	☐ フラット／Flat ☐ バンピー／Bump	
グリップ／Traction	☐ 高い／High ☐ 普通／Medium ☐ 低い／Low	

FRONT

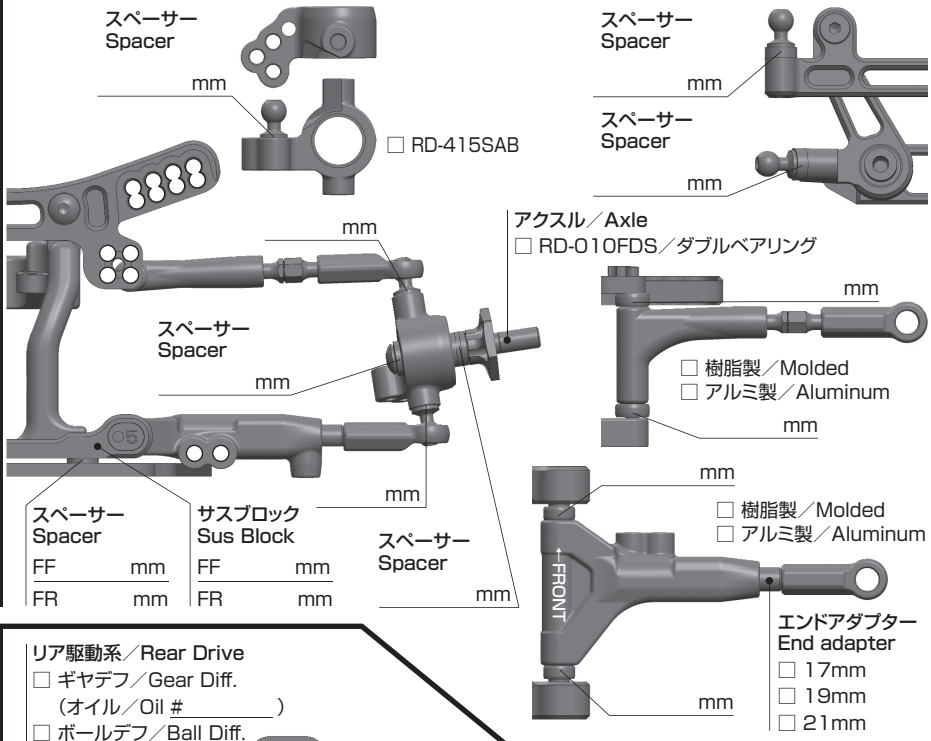

車高／Ride Height mm

キャンバー／Camber Angle

キャスター／Caster Angle

トー角／Toe Angle

メモ／Notes

ショック／shock absorber

☐ アルミ製／Aluminum

オイル／Oil

ピストン／Piston

個穴／Holes

mm

スプリング／Spring

ダイヤフラム／Bladder

メモ／Notes

REAR

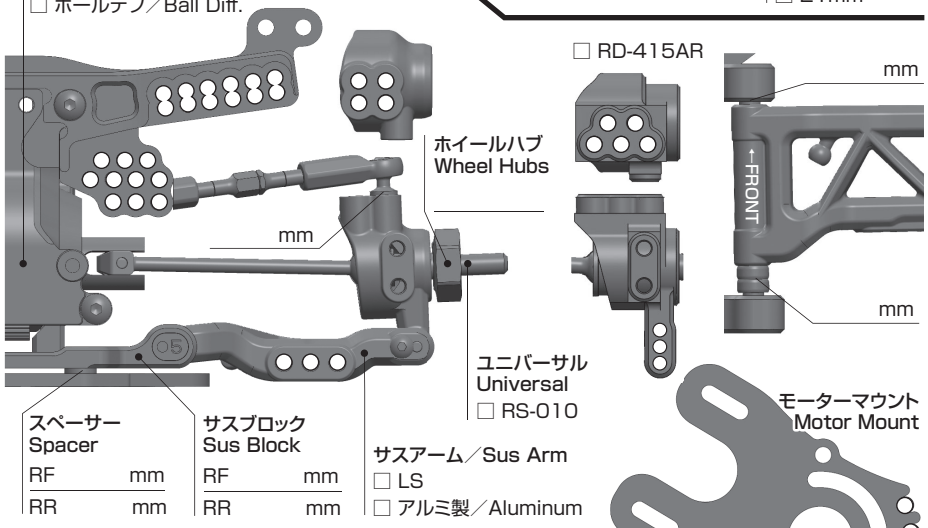

車高／Ride Height mm

キャンバー／Camber Angle

トー角／Toe Angle

メモ／Notes

ショック／shock absorber

☐ アルミ製／Aluminum

オイル／Oil

ピストン／Piston

個穴／Holes

mm

スプリング／Spring

ダイヤフラム／Bladder

メモ／Notes

OTHER

メインシャーシ Main Chassis	アッパーデッキ Upper Deck
スパーギア Spur Gear	ピニオンギア Pinion Gear
ボディ Body	ウィング Wing
送受信機 Transmitter	
サーボ Servo	サーボ ホーン Servo horn
アンプ ESC	
ジャイロ Gyroscope	ゲイン Gain %
モーター Motor	進角 Timing
バッテリー Battery	

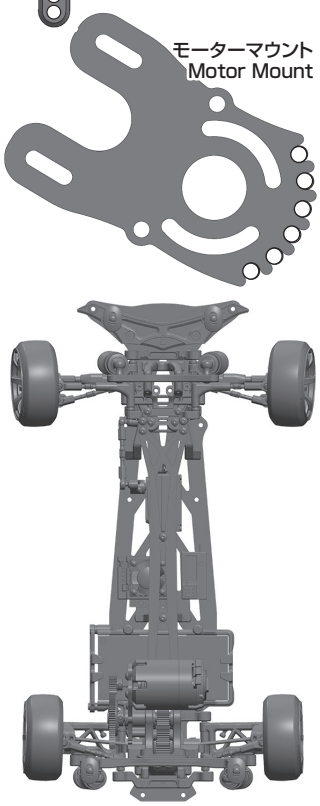

FRONT	REAR
タイヤ／Tire	タイヤ／Tire
ホイール／Wheel	ホイール／Wheel
オフセット／Offset	オフセット／Offset

コメント／Comment