RC MODEL CARS

YOKOMO

www.teamyokomo.com

YD-2

ADVANCED LCG DESIGN

PLUS

1/10 EP RWD COMPETITION R/C DRIFT CAR CHASSIS KIT

この度はヨコモ製R/Cカーキットをお買い求め頂き、誠に有り難うございます。このキットは、ワールドチャンピオン メーカーであるヨコモの高性能・競技用R/Cカーです。
本説明書に従った正しい組立・安全な走行をして頂ければ、誰でも手軽に楽しむことが出来ます。

Thank you for purchasing this Yokomo product. This high performance competition kit has been proudly manufactured by Yokomo - World Champion R/C car manufacturer.
Proper assembly of this product will provide fun, safe enjoyment.

R/C カーを安全に楽しんで頂くための 注意事項

お子様（中学生以下）が 組立・走行する際は、必ず保護者の方が付き添い 安全を確認して下さい。

組立の注意

●幼児のいる場所では組み立てないで下さい。小さな部品を飲み込む等、非常に危険です。
●組立の前に必ず内容をお確かめ下さい。万一不良部品、不足部品などがあった場合は、ヨコモ アフターサビス部までお問い合わせ下さい。
●組立の前に説明書を最後まで読み、全体の流れをつかむと効率的な組立が出来ます。
●組み立てる際は、様々な工具が必要になります。安全の為に必ず作業内容に合った工具を使用して下さい。又、カッターナイフ等を使用する際は危険を伴いますので、注意して下さい。
●部品には様々な素材を使用しています。切削加工された金属パーツ等はエッジが鋭く、慎重な組立が必要となります。ケガをしないように注意して下さい。
●プラスティックパーツなどを切断する際は、切断した部品が飛ぶ危険があるので注意して下さい。
●回転部や駆動部は出来るだけスムーズに動作するように組み立てて下さい。
●配線やコード類はきれいにまとめて下さい。回転部分や走行路面にコードが接触すると危険です。又、配線は確実に接続されていないとショートなどの恐れや、性能を十分に発揮出来ない場合があります。
●必要以上の分解、改造をすると、安全性が低下したり走行性能が十分に発揮出来なくなる場合があります。
●塗装は、周囲に火気の無いことを確認し、換気の良い場所で行って下さい。

走行の注意

●ヨコモ製R/Cカーは競技用の為、時速40kmを越える速いスピードが出るモデルもあります。ルールを守って安全な場所や、R/Cカー用サーキットで走らせて下さい。
●公道等、周囲の人の迷惑になるような場所では絶対に走らせないで下さい。
●R/Cカーは電波を利用する為、何らかのトラブルで最悪の場合は暴走する事があります。狭い場所や室内は避け、出来るだけ広い、障害物のない場所で走らせて下さい。
●周囲にR/Cカーを走らせている人がいる場合は、電波が重ならないように、周波数を確認し合って、安全を確かめて下さい。
●R/Cカーは水を嫌います。雨の日や、水たまりのある場所で走らせると、R/Cメカが壊れたり、暴走する危険があります。
●R/Cカーの駆動部分、ギヤやベルト、タイヤなどは高回転で回ります。バッテリーを接続した後は危険ですので、回転部分に手を触れないで下さい。
●走行後のR/Cカーは各部が高温になる事があります。危険ですので冷却期間をおいてから、メンテナンスなどをして下さい。

走らせる手順

①タイヤが空転するように、台の上にR/Cカーを置きます。
②スピードコントローラのスイッチがOFFになっている事を確認してから、モーターとバッテリーを接続します。
③送信機のアンテナを伸ばし、スイッチをONにします。（送信機の電圧が下がっていると危険です。常に電圧の高い状態で使用して下さい。）
④受信機のスイッチをONにします。

走行終了手順

①スピードコントローラのスイッチをOFFにします。
②バッテリーの接続を外します。
③送信機のスイッチをOFFにし、アンテナを縮めます。

バッテリーの取り扱い

（バッテリーに付属の説明書に基づき使用して下さい。）
●バッテリーを充電する際は、周囲に燃えやすい物のない安全な場所で行って下さい。又、高温な場所での充電も避けて下さい。
●バッテリーの充電中は充電状況を常に確認して下さい。充電器の誤動作などで過充電すると、最悪の場合は発火する危険性があります。バッテリー温度が50度を越えたら充電を中止して下さい。
●走行後のバッテリーは高い温度になります。連続使用するとバッテリーを傷める事になりますので、冷却期間を置いてから充電して下さい。又、走行後のバッテリーはコンディション放電する事によって、性能を持続させる事が出来ます。
●不要になったバッテリーは一般のゴミと一緒に捨てずに、お手数でも電池専用の回収箱に捨てて下さい。

モーターの取り扱い

（モーターに付属の説明書に基づき使用して下さい。）
●7.2Vのバッテリーでモーターのから回しをすると危険です。モーター内部を破損し部品が飛び出す事も考えられますので、もしモーターのブレークインをする時は、モーターをしっかり固定し3～5V程度でから回しして下さい。
●モーターは定期的なメンテナンスが必要です。劣化するとスピードが出なくなったり、走行時間が短くなります。定期的にクリーニングしたり、ブラシが減ってきたら交換する等のメンテナンスをして下さい。
●モーターの性能に合ったギヤ比を選択して下さい。ギヤ比が最適でないとモーターの性能を十分に発揮出来ないだけでなく、他のR/Cメカを壊す原因にもなります。
●走行後のモーターは非常に高い温度になります。連続走行するとモーターを傷める事になりますので、冷却期間を置いてから走行してして下さい。

PRECAUTIONS FOR SAFE ENJOYMENT OF YOUR R/C CAR

For children under the age of 13, parental guidance is recommended when running.

ASSEMBLY PRECAUTIONS

●Do not assemble around small children. The parts can be dangerous if accidentally swallowed.
●Check the contents carefully before assembly. Please contact Customer Support if you happen to notice any defective or missing items.
●You will find the assembly process much easier by carefully reading through the manual, and familiarizing yourself with the instructions.
●Many different tools are required during assembly. For safety purposes, please use suitable tools. Exercise extra caution when using a sharp tool such as a hobby knife.
●Many different materials are used for the parts. Use extra care when handling parts with sharp edges, such as machined metal parts.
●When cutting plastic parts, watch for any flying parts.
●Try to assemble any rotating parts or drivetrain parts as smooth as possible.
●Bundle wires neatly away from the ground or any moving drivetrain components. Make sure that all wires are properly connected to prevent shorting.
●Unnecessary modifications may be unsafe and hinder performance.
●Always paint in a well ventilated area away from flames.

PRECAUTIONS BEFORE RUNNING

●Yokomo R/C cars are built for competition use, and some models may exceed speeds of 40km per hour. Practice common sense and run the car in open safe places, or R/C car tracks.
●Do not run the car on public roads with high amounts of traffic, or in areas that may cause an inconvenience to people in that area.
●R/C cars are controlled using a radio frequency. In a worst-case scenario. radio interferences may cause loss of control.
●If others near you are running R/C cars, confirm that they are not running on the same frequency.
●R/C cars do not like water. Avoid running on rainy days, or areas with water puddles. Exposure of the electronics to water may cause loss of control or damage to the electronics.
●The drivetrain of an R/C car consists of many moving parts like gears, belts, shafts, and tires. Avoid touching these areas when the battery is connected.
●Many parts of an R/C car will become hot after running. Allow the parts to sufficiently cool before conducting any maintenance.

BEGINNING A RUN

①Place the R/C car on a stand so the wheels are off the ground.
②Confirm that the speed controller switch is OFF, and connect the motor and battery.
③Extend the transmitter antenna and turn the switch ON. (It is unsafe to use a transmitter with low voltage. Make sure that the transmitter batteries are good before running)
④Turn the speed controller switch ON.

FINISHING A RUN

①Turn the speed controller switch OFF.
②Disconnect the battery.
③Turn the transmitter switch OFF, and retract the antenna.

BATTERY USAGE

(Carefully read the instruction included with the batteries.)
●When charging batteries, make sure that the surrounding area is void of anything highly flammable. Also avoid charging in high-temperature locations.
●When charging batteries, frequently monitor the charging it catch on fire. If the battery reaches 50 degrees Celcius or more, stop charging.
●Batteries will become hot after running. Continuous use of the battery pack may result in damage to the cells. Allow the battery too cool down before re-charging. Using a battery conditioner after running may prolong the life and performance of the battery.
●Please do not discard old battery packs in the trash. Although inconvenient, please locate a battery disposal center.

MOTOR USAGE

(Carefully read the instruction included with the motor.)
●Connecting a 7.2V battery directly to the motor can be very dangerous. This may cause the internal parts of the motor to break apart, causing some parts to fly out of the motor. To break-in the motor, safely secure the motor and run the motor at about 3-5V.
●Motors require periodic maintenance. Slower speeds and decreasend run times may indicate a worn-out motor. Periodically clean the motor and change the brushes when needed.
●Choose a gear ratio that matches the power characteristics of the motor. Using a gear ratio unsuited to the characteristics of the motor will not only prevent the motor from performing at its optimum, but may even cause damage to the other electronics.
●Motors will generally become very hot after running. Continuous running will reduce the life of the motor. Allow the motor to sufficiently cool between each run.

【組み立てに必要な物】

ACCESSORIES AND TOOLS NEEDED FOR [DRIFT PACKAGE YD-2 PLUS] ASSEMBLY

■ 走行の為に別にお買い求め頂く物 ■

ADDITIONAL ITEMS REQUIRED FOR USE (NOT INCLUDED IN KIT)

- ２チャンネルプロポ（１サーボ １アンプ仕様）
  TWO CHANNEL R/C SURFACE RADIO SYSTEM AND ELECTRONIC SPEED CONTROL
- 走行用パックバッテリー
  PACK BATTERY
- 走行用バッテリー充電器
  BATTERY CHARGER
- 走行用モーター
  MOTOR
- タイヤ＆ホイル(タイヤ付キットは不要)
  TIRES & WHEEL
- 走行用ボディー(ボディー付キットは不要)
  BODY
- ボディー塗装用カラー
  BODY SPRAY PAINT

■ 別途用意する工具 ■

ASSEMBLING TOOLS REQUIRED (NOT INCLUDED IN KIT)

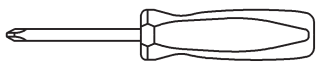

ドライバー（大,小）
SCREW DRIVER(SMALL & LARGE)

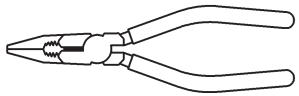

ラジオペンチ
NEEDLE NOSE PLIERS

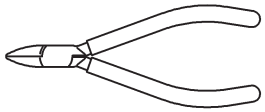

ニッパー
SIDE CUTTER

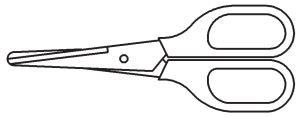

ハサミ
SCISSORS

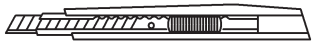

カッター
HOBBY KNIFE

■ キットに入っている工具 ■

TOOLS (INCLUDED)

六角レンチ
ALLEN WRENCH
（１.５＆２.０＆３.０mm）

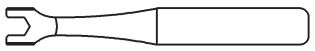

ターンバックルレンチ
TURNBUCLE WRENCH

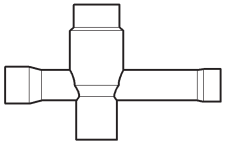

十字レンチ
NUT WRENCH

[DRIFT PACKAGE YD-2 PLUS]の性能を十分に発揮させる為にイラストを良く参照し説明の順番に従って確実に組み上げて下さい。

For assembly, follow the figures and the instructions closely so that your [DRIFT PACKAGE YD-2 PLUS] will perform at its best!!

【 袋一① の内容 】

--×4　M３×８ 皿ビス

--×2　M３×１０ 皿ビス

--×4　M３×１８ 皿ビス

--×1
サスマウント（３９.５）

--×1
サスマウント（４３.５）

--×1　ブレースサポート

--×4
バッテリーポスト

【 袋一⑬ の内容 】

--×1　六角レンチ（１.５＆２.０＆３.０㎜）

その他、ターンバックルレンチ、十字レンチ

キット付属の皿ビス及びボタンヘッドビスは、頭の部分が６角タイプ(⬡)になっています。ネジを回す時は付属のアレンキー（２．０㎜）をご使用下さい。

アレンキーでは作業がしにくい場合は、オプションのPROﾂｰﾙｼﾘｰｽﾞ 2.0㎜ ﾍｯｸｽﾄﾞﾗｲﾊﾞｰ(YT-20W ●1200)をお買い求め下さい。

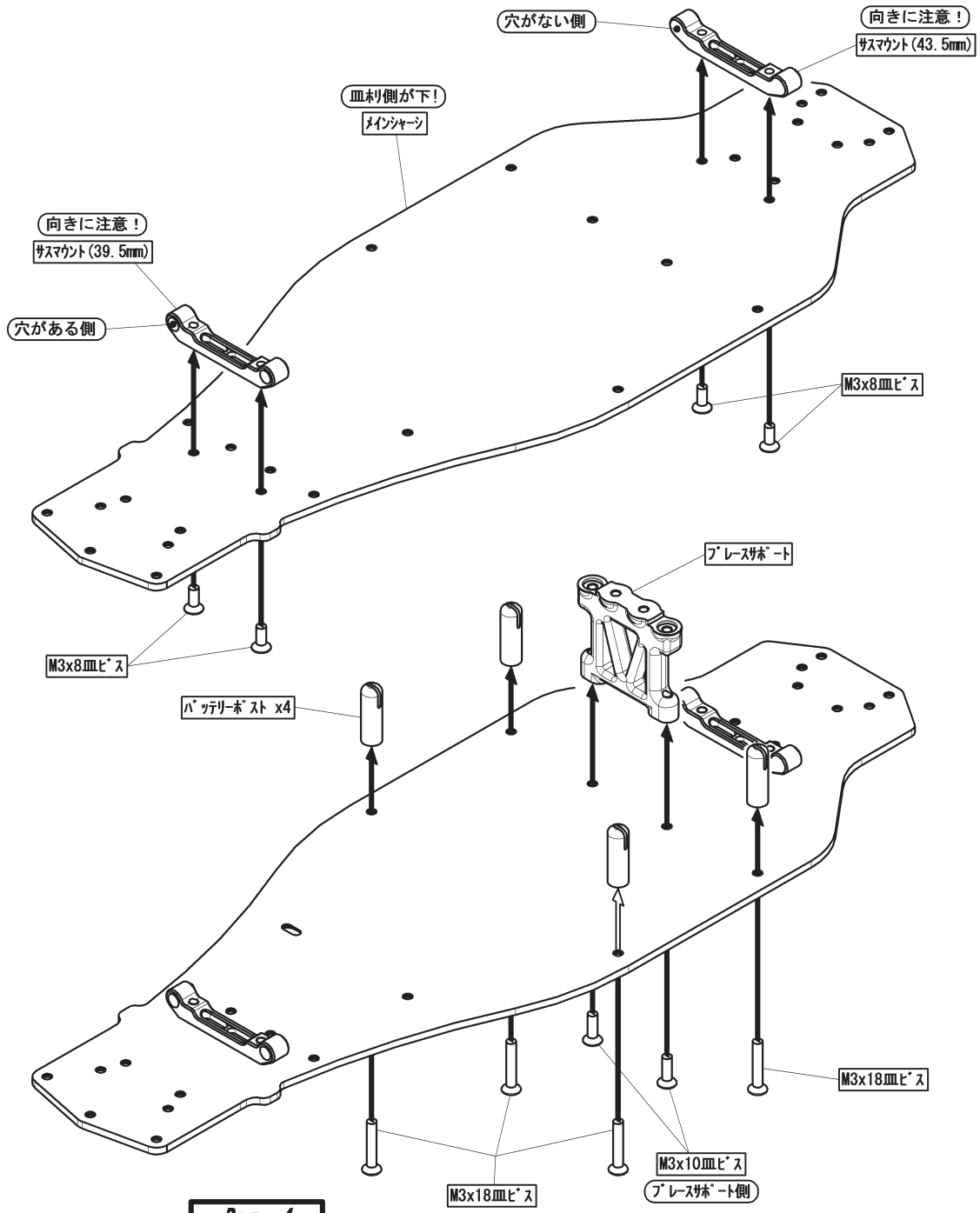

【 袋一② の内容 】

--×2 M３×１５ 皿ビス

--×2 M３×５ ボタンヘッドビス

--×1 １６㎜ ターンバックル

--×2 ２７㎜ ターンバックル

--×2 リンクピン

--×3 ロッドエンドボール

--×2 ベルクランクポスト

--×2 ボールエンドキャップ（ＳＳ）

--×4 ボールエンドキャップ（Ｓ）

※ボールエンドキャップは長さ違いで（ＳＳ）（Ｓ）（Ｍ）（Ｌ）の４種類あり

--×1 ベルクランク（Ｒ）

--×1 ベルクランク（Ｌ）

--×1 センターリンク

--×1 ベルクランクベース

--×4 ４×８ベアリング

【 袋一③ の内容 】

--×1 ギヤデフユニット

ギヤデフオイル ＃１００００ --×1

ブラックグリス --×1

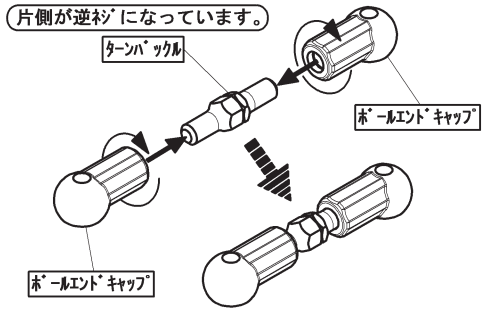

ターンバックルの両側からボールエンドキャップをねじ込みロッドを組立てます。

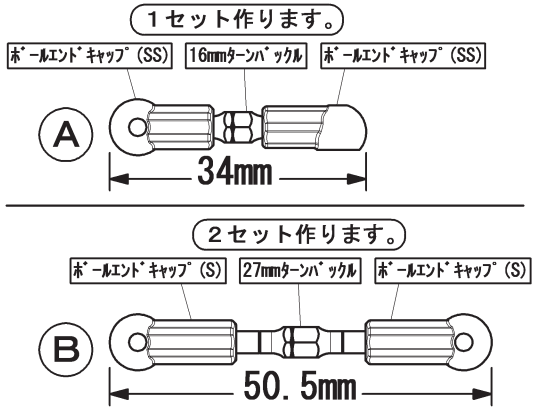

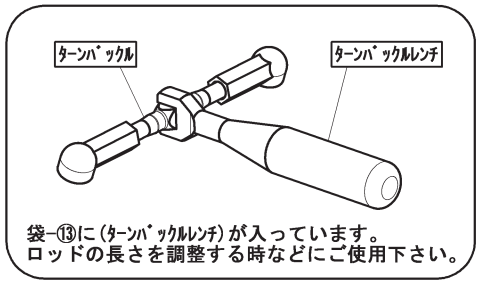

袋-⑬に（ターンバックルレンチ）が入っています。
ロッドの長さを調整する時などにご使用下さい。

ボールエンドキャップの向きは、
車体取付時に調整して下さい。

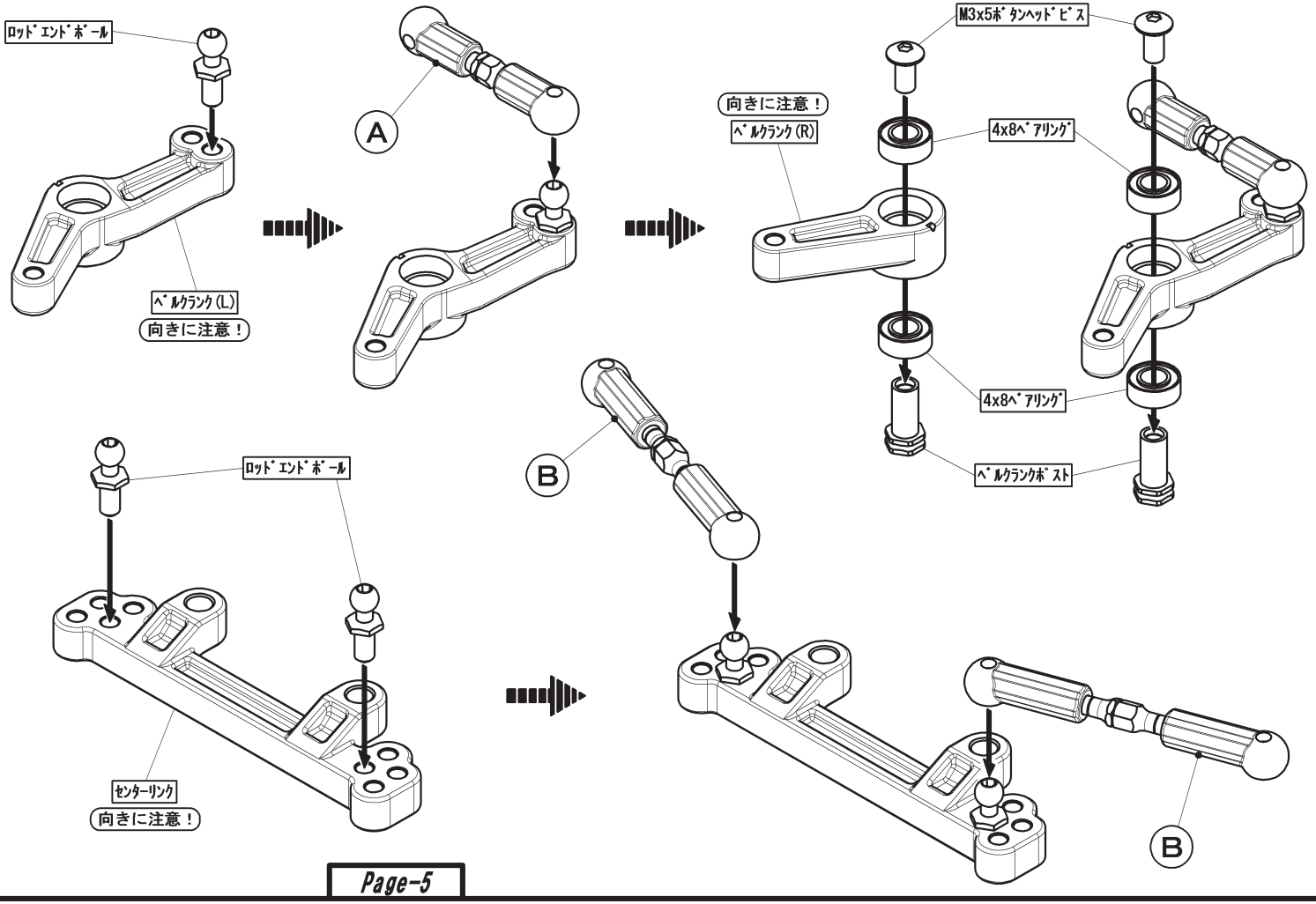

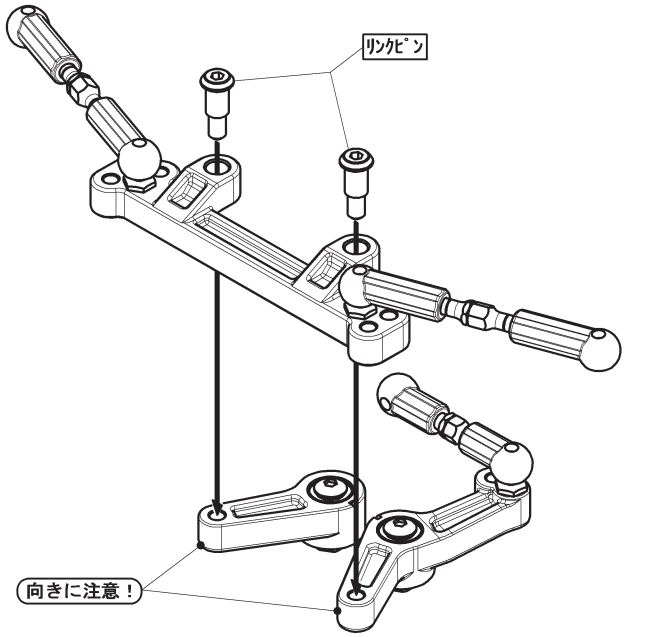

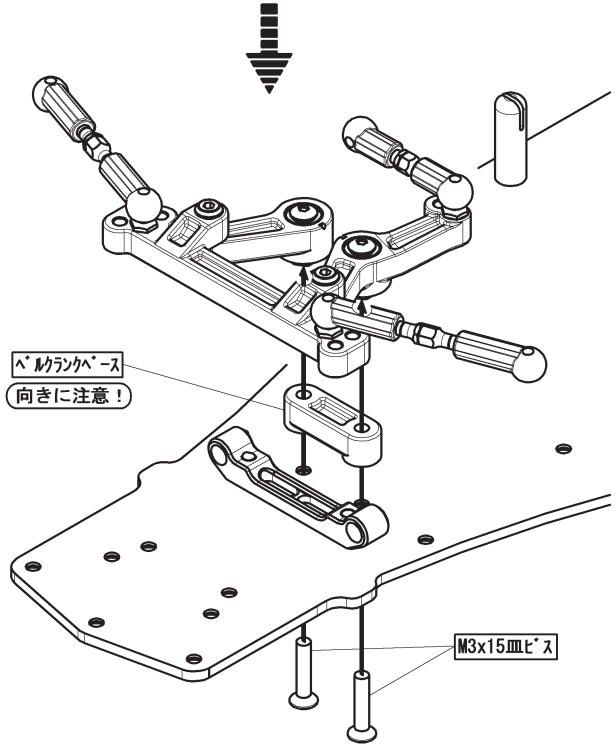

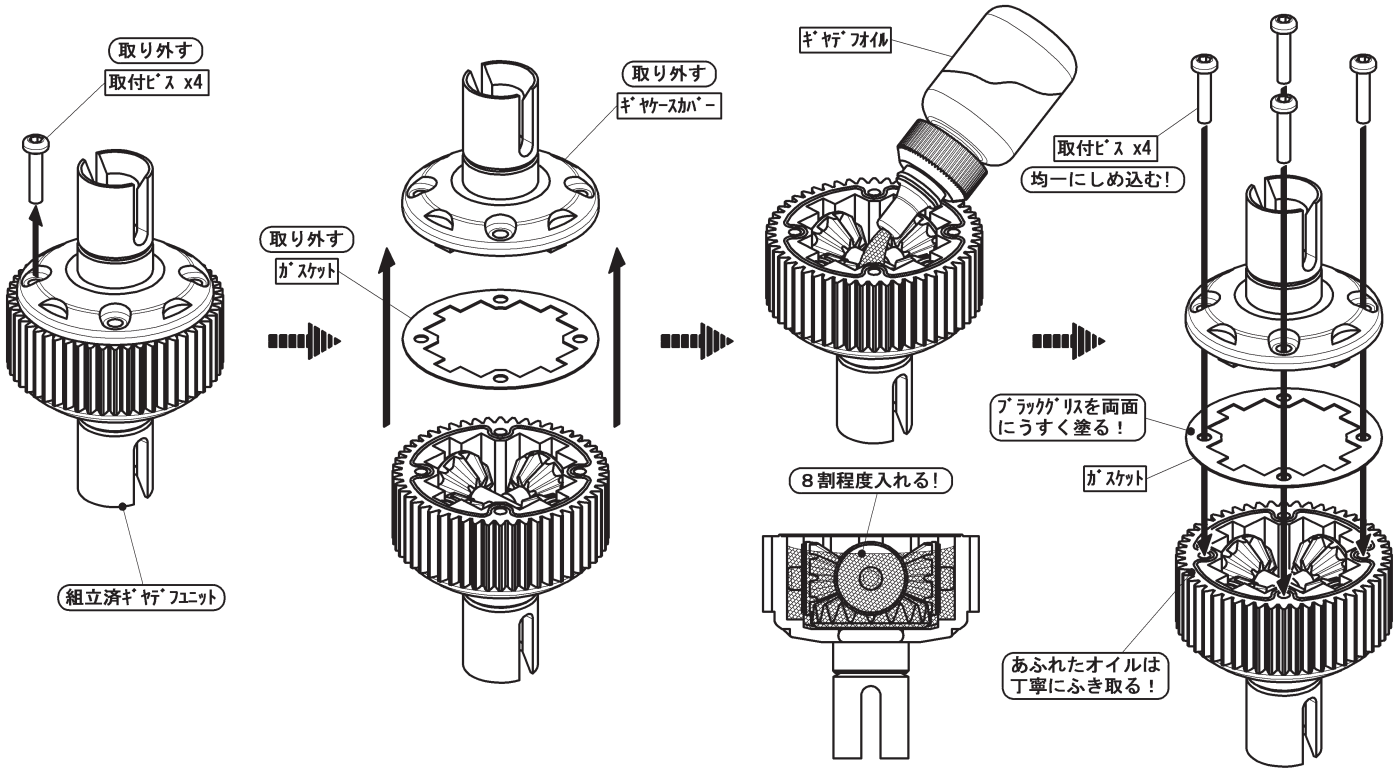

ギヤデフ分解図

メンテナンスが必要な時に分解整備を行って下さい。

注意！ーメンテナンスなどで組立てる場合はシャフトに
ブラックグリスを薄く塗って下さい。
(CS-SLG ●860 でも代用できます。)

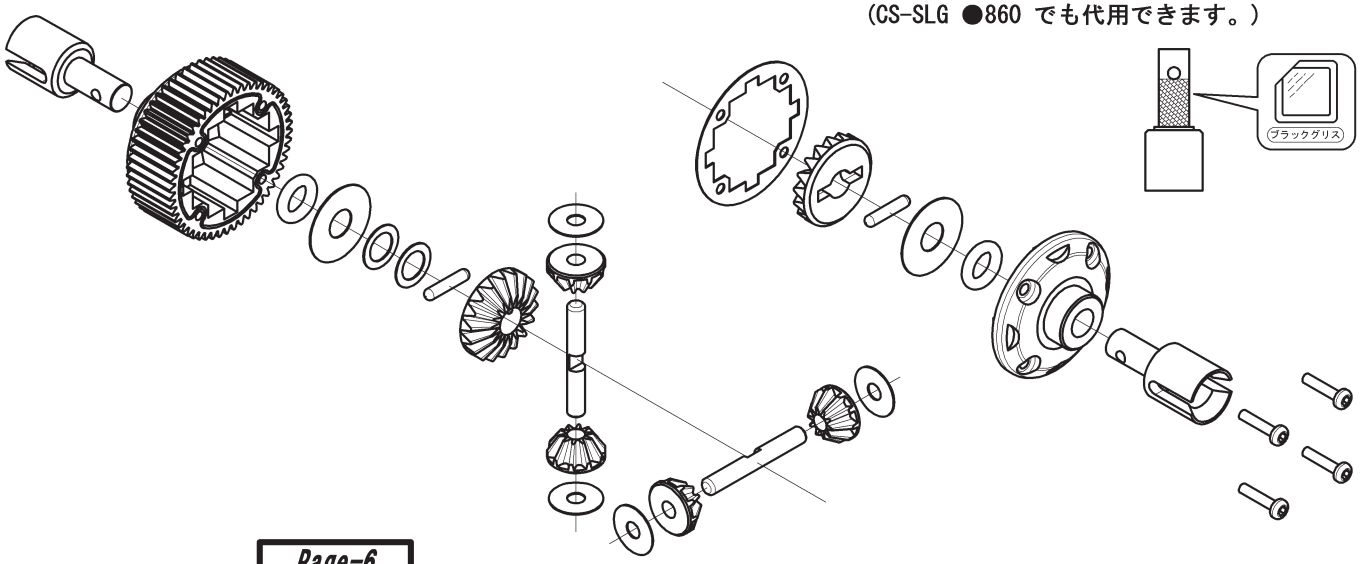

【 袋一④ の内容 】

--×2
M３×８ 皿ビス

--×4
M３×１０ 皿ビス

--×6
M３×６ ボタンヘッドビス

--×2
M３×１０ ボタンヘッドビス

--×4
M３×１２ ボタンヘッドビス

--×3
M３×３５ ボタンヘッドビス

--×1
M３×３ セットスクリュー

--×1
M３×４ セットスクリュー

--×2
ワッシャー（黒）

--×1
ハブピン

--×1
８４Ｔ スパーギヤ

--×1
スパーギヤハブ

--×1
２０Ｔ ピニオンギヤ

--×2
アイドルシャフト

--×1
トップシャフト

--×2
アイドルギヤ

--×1
モータープレート

（Ｌ）
ギヤボックス
（Ｒ）

--×6　５×１０ベアリング

--×2　１０×１５ベアリング

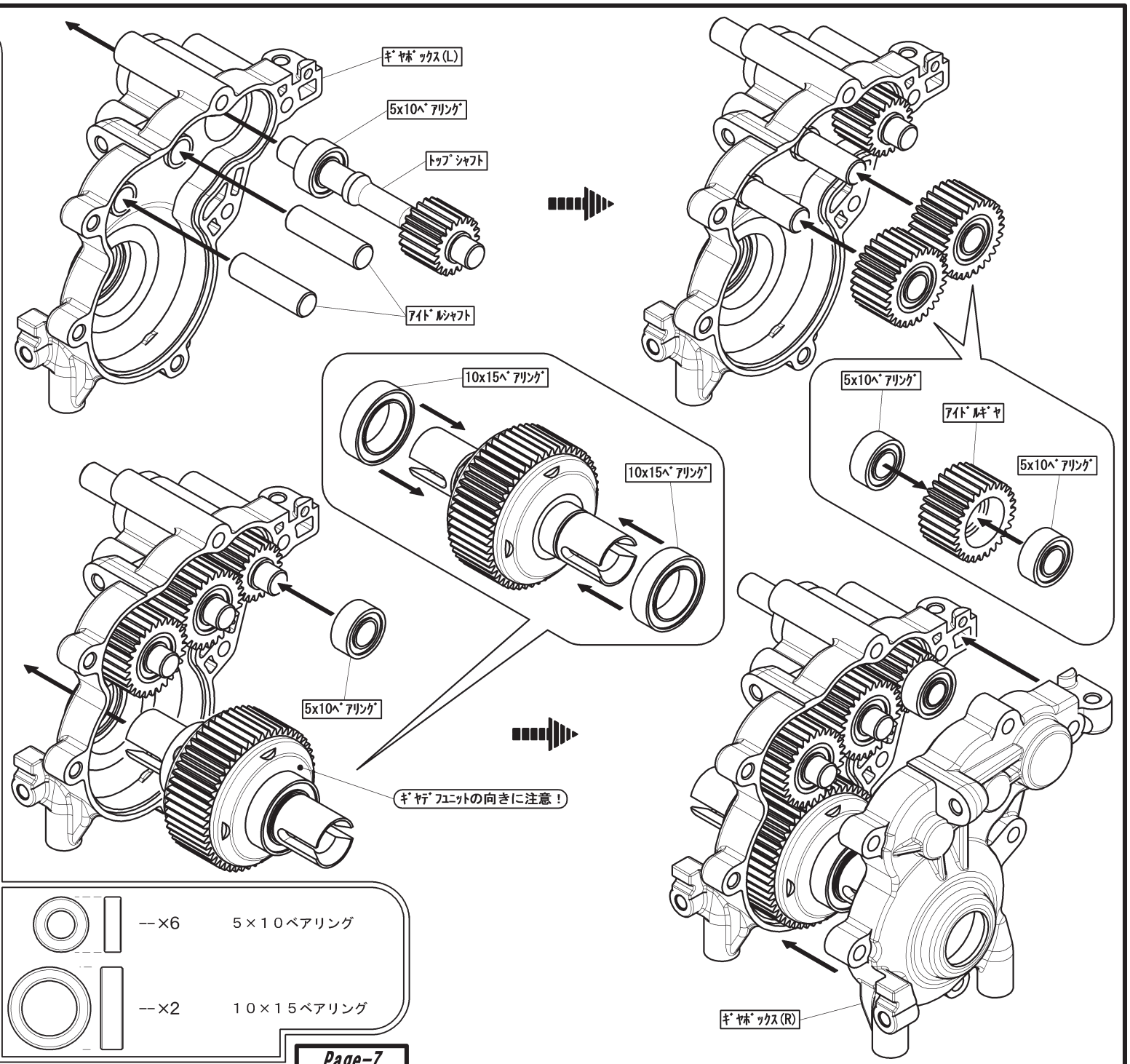

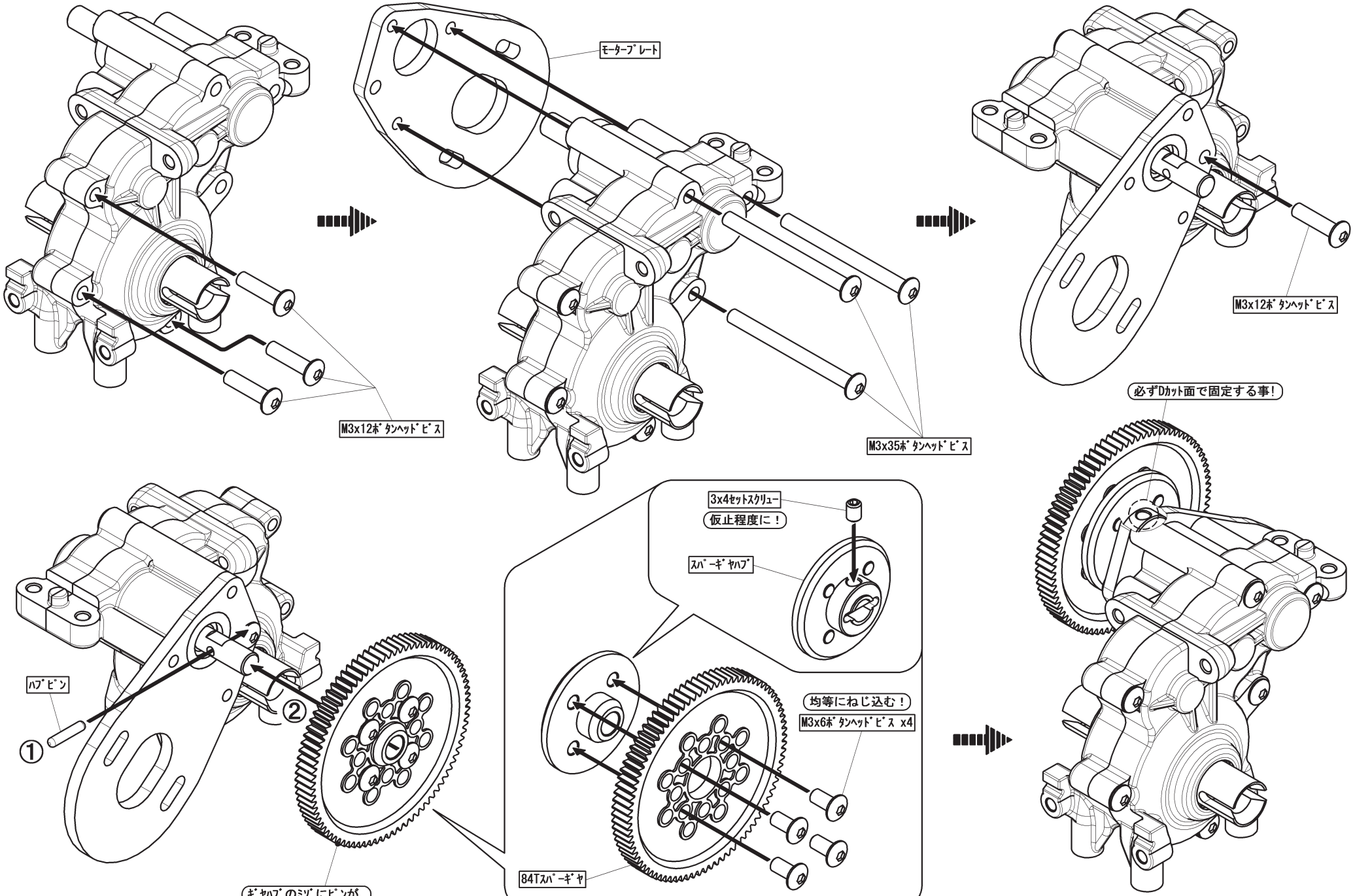

シャフトのＤカット面にセットスクリューがあたる様に
セットスクリューをしめ込み固定させて下さい。

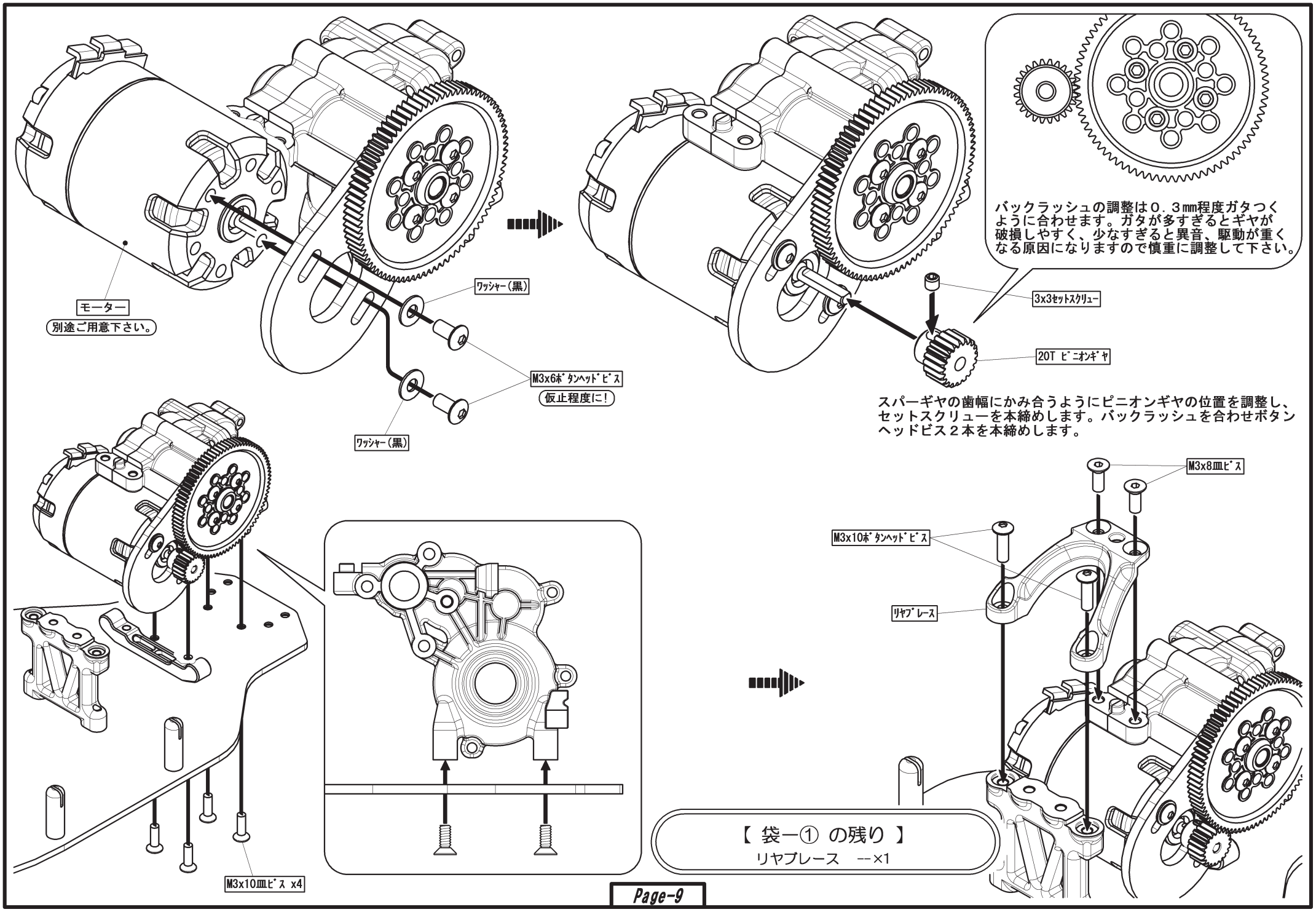
モーター
別途ご用意下さい。
ﾜｯｼｬｰ(黒)
M3x6ﾎﾞﾀﾝﾍｯﾄﾞﾋﾞｽ
仮止程度に!
ﾜｯｼｬｰ(黒)
バックラッシュの調整は０．３㎜程度ガタつくように合わせます。ガタが多すぎるとギヤが破損しやすく、少なすぎると異音、駆動が重くなる原因になりますので慎重に調整して下さい。
3x3ｾｯﾄｽｸﾘｭｰ
20T ﾋﾟﾆｵﾝｷﾞｬ
スパーギヤの歯幅にかみ合うようにピニオンギヤの位置を調整し、セットスクリューを本締めします。バックラッシュを合わせボタンヘッドビス２本を本締めします。
M3x8㎜ﾋﾞｽ
M3x10ﾎﾞﾀﾝﾍｯﾄﾞﾋﾞｽ
ﾘﾔﾌﾞﾚｰｽ
M3x10㎜ﾋﾞｽ x4
【 袋ー① の残り 】
リヤブレース --×1

【 袋ー⑤ の内容 】

--×2	M３×１０ 皿ビス
--×2	M３×１０ ボタンヘッドビス
--×1	M３ 平ナット
--×1	ロッドエンドボール
--×2	ワッシャー（黒）
--×1 M３×１０ ナベビス(黒)	--×1 M３×１０ タッピングビス
--×1	M２.６×１０ タッピングビス
--×1	サーボホーンプレート
--×1 サーボホーンアッパー	--×1 サーボホーンリング
--×1 サーボホーンロア	--×1 サーボホーンスプリング
--×2	サーボマウント

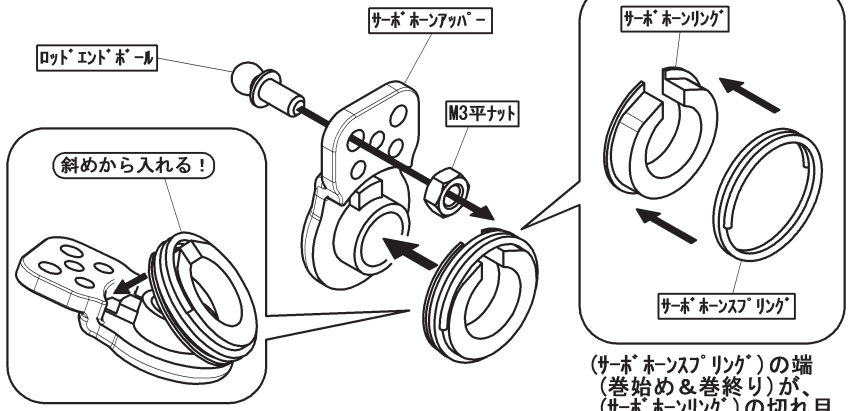

(ｻｰﾎﾞﾎｰﾝﾘﾝｸﾞ)のはめ込みが固い場合は、イラストの様に斜めから入れて下さい

(ｻｰﾎﾞﾎｰﾝｽﾌﾟﾘﾝｸﾞ)の端（巻始め＆巻終り）が、(ｻｰﾎﾞﾎｰﾝﾘﾝｸﾞ)の切れ目にかからないよう取付けて下さい。

刻印	メーカー
Y	ヨコモ S005
ＹＦ	ヨコモ S003, フタバ
ＪＫＳ	ﾖｺﾓ S008, JR, KO, ｻﾝﾜ

付属の(ｻｰﾎﾞﾎｰﾝﾛｱ)には刻印が入っています。
ご使用になるメーカーに合わせてお選び下さい。

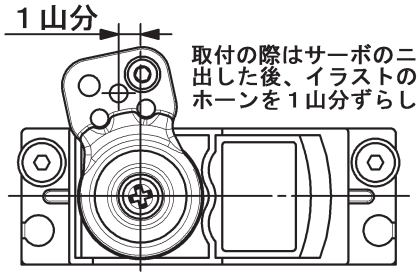

取付の際はサーボのニュートラルを出した後、イラストのようにサーボホーンを１山分ずらして下さい。

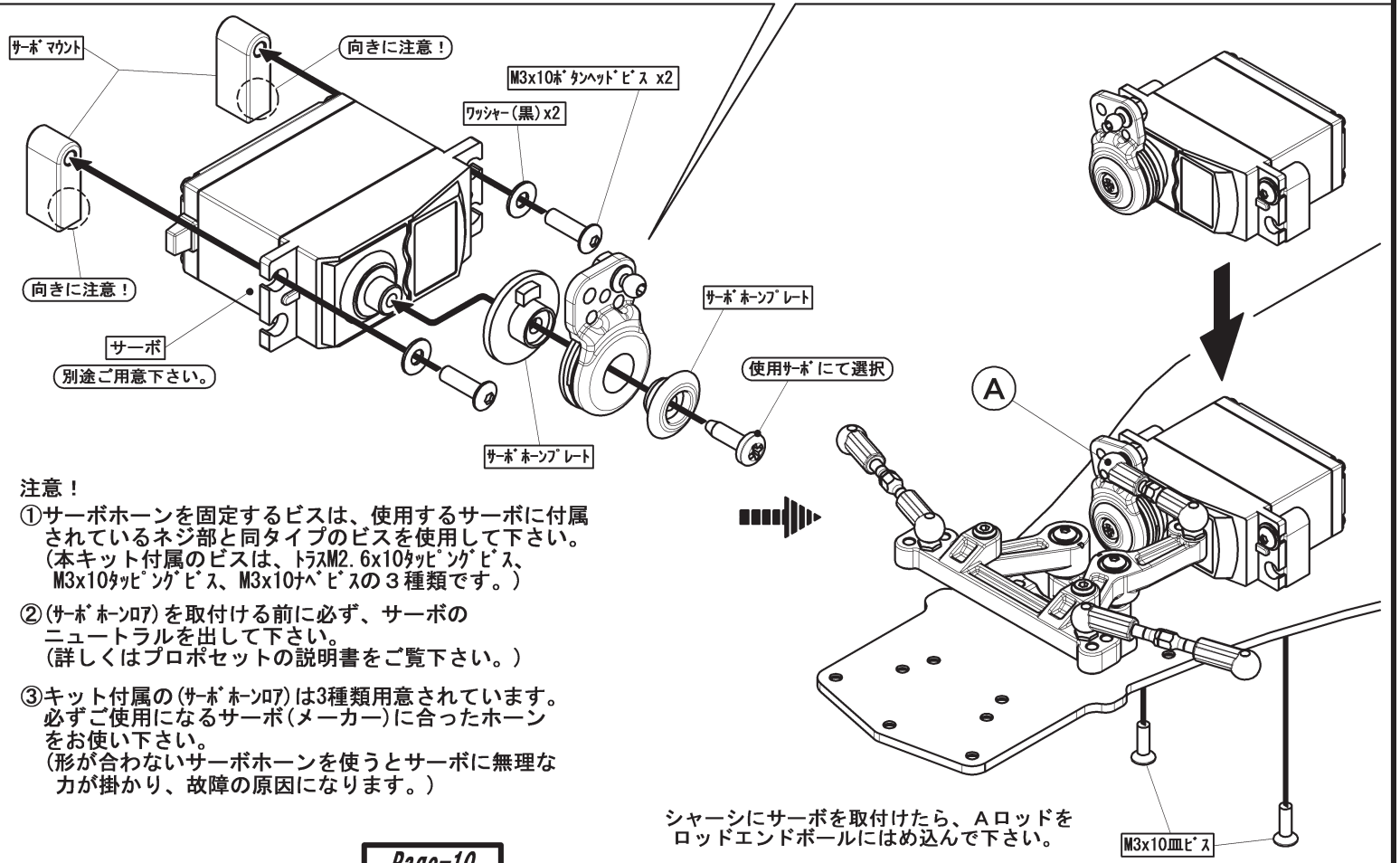

注意！

①サーボホーンを固定するビスは、使用するサーボに付属されているネジ部と同タイプのビスを使用して下さい。
（本キット付属のビスは、ﾄﾗｽM2.6x10ﾀｯﾋﾟﾝｸﾞﾋﾞｽ、M3x10ﾀｯﾋﾟﾝｸﾞﾋﾞｽ、M3x10ﾅﾍﾞﾋﾞｽの３種類です。）

②(ｻｰﾎﾞﾎｰﾝﾛｱ)を取付ける前に必ず、サーボのニュートラルを出して下さい。
（詳しくはプロポセットの説明書をご覧下さい。）

③キット付属の(ｻｰﾎﾞﾎｰﾝﾛｱ)は3種類用意されています。必ずご使用になるサーボ(メーカー)に合ったホーンをお使い下さい。
（形が合わないサーボホーンを使うとサーボに無理な力が掛かり、故障の原因になります。）

シャーシにサーボを取付けたら、Ａロッドをロッドエンドボールにはめ込んで下さい。

【 袋一⑥ の内容 】

--×4　M３×１０ 皿ビス

--×12　M３×１０ ボタンヘッドビス

--×2　ロッドエンドボール

--×2　３９㎜ ターンバックル

--×4　ダンパーエンドボール

--×1
フロントショックタワー

--×1
リヤショックタワー

【 袋一① の残り 】

(L)
--×1
フロントバルクヘッド

(R)
--×1

--×1
アッパーホルダー

【 袋一② の残り 】

--×2 ボールエンドキャップ(M)

--×2 オープンエンドキャップ

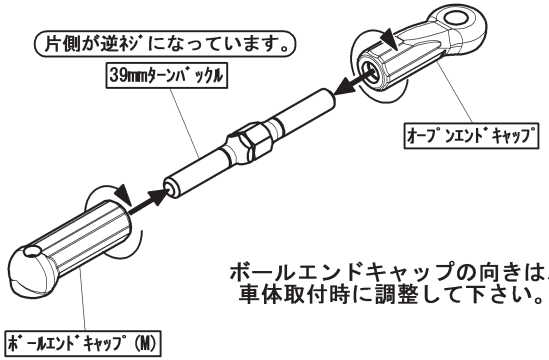

ボールエンドキャップの向きは、
車体取付時に調整して下さい。

２セット作ります。

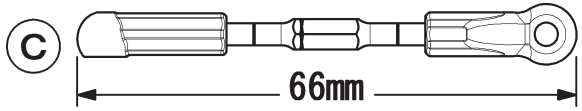

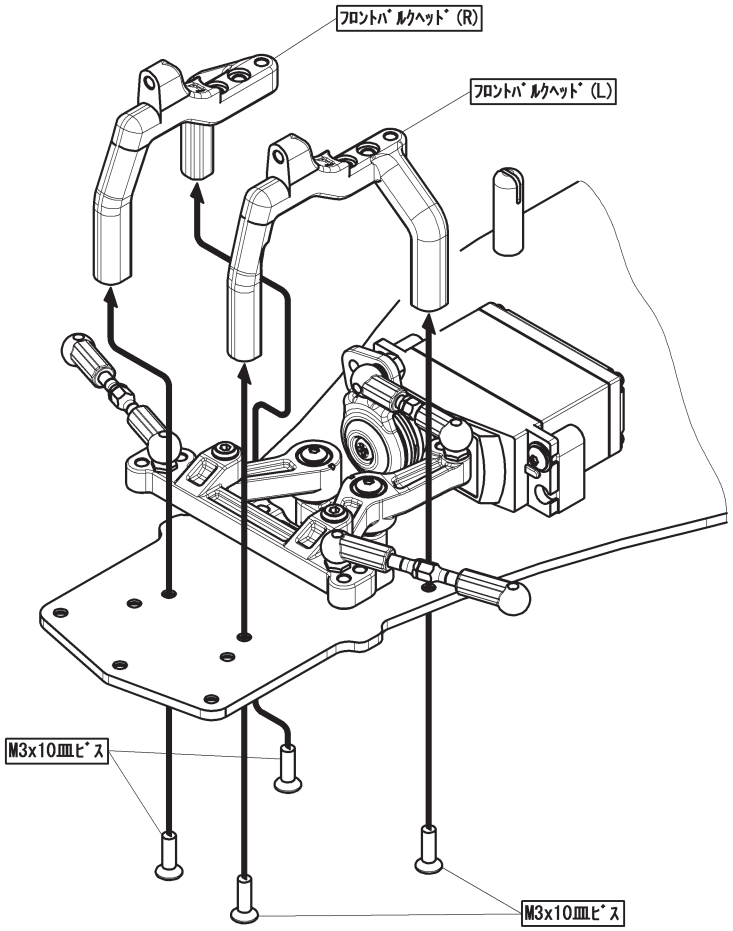

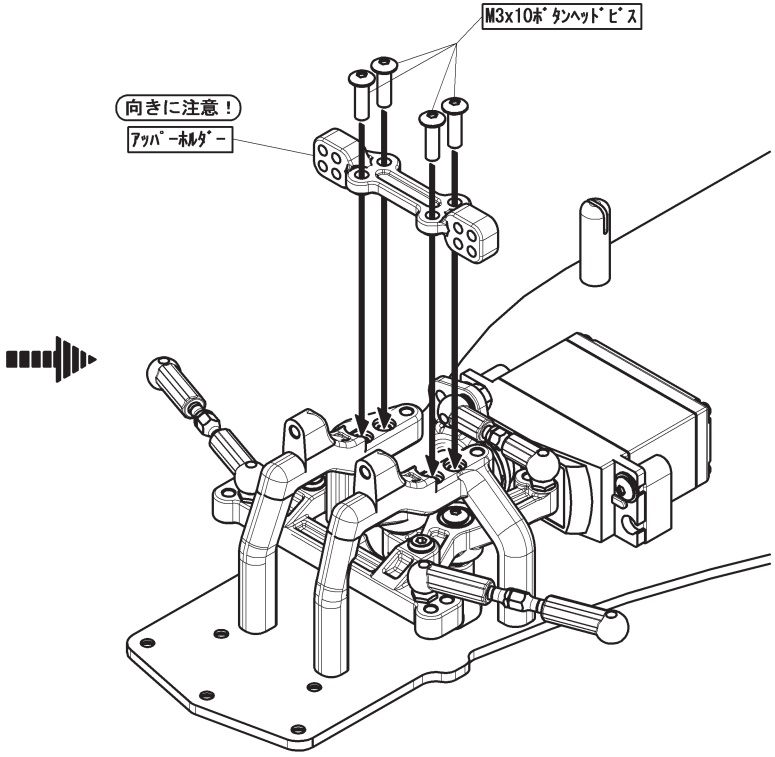

フロントショックタワーの取付

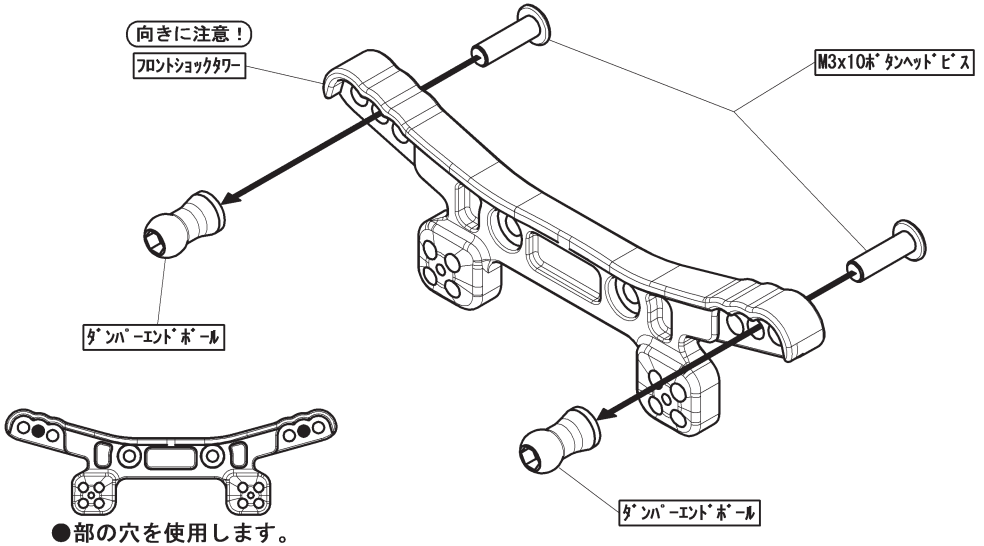

●部の穴を使用します。

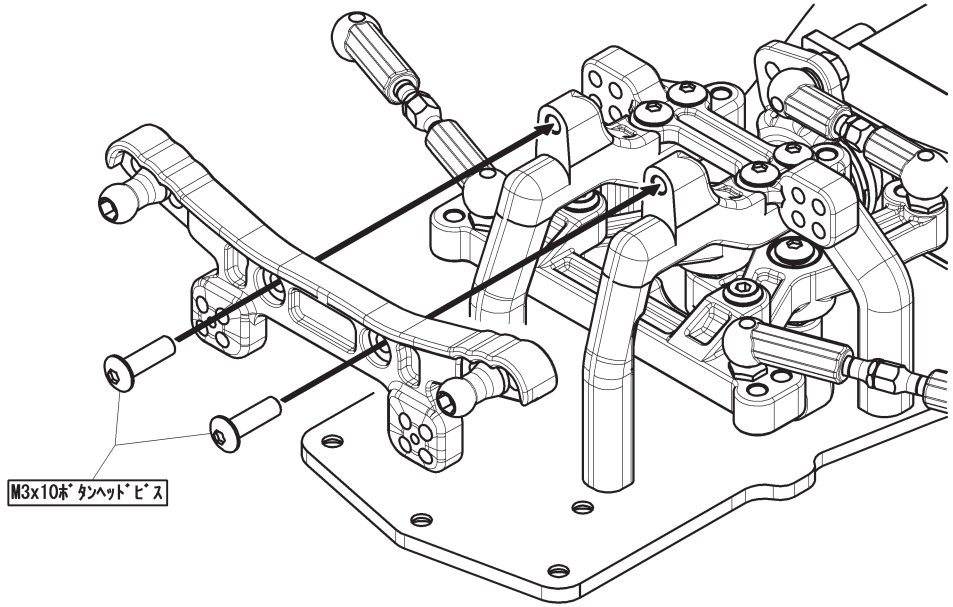

リヤショックタワーの取付

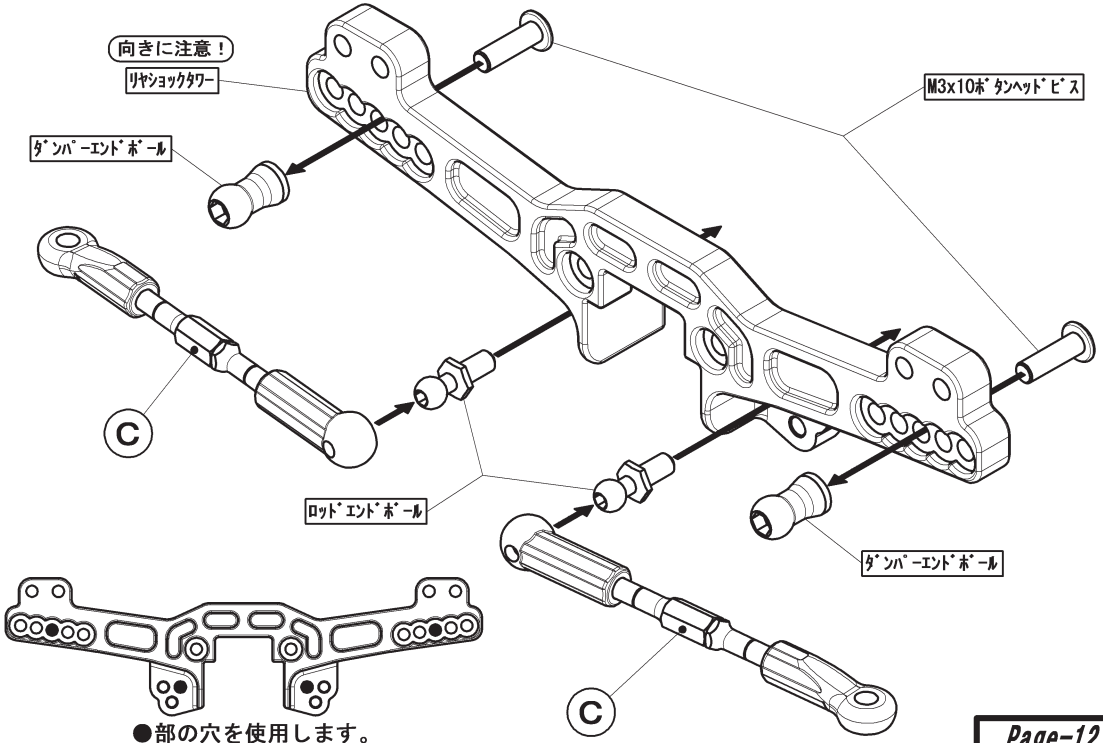

●部の穴を使用します。

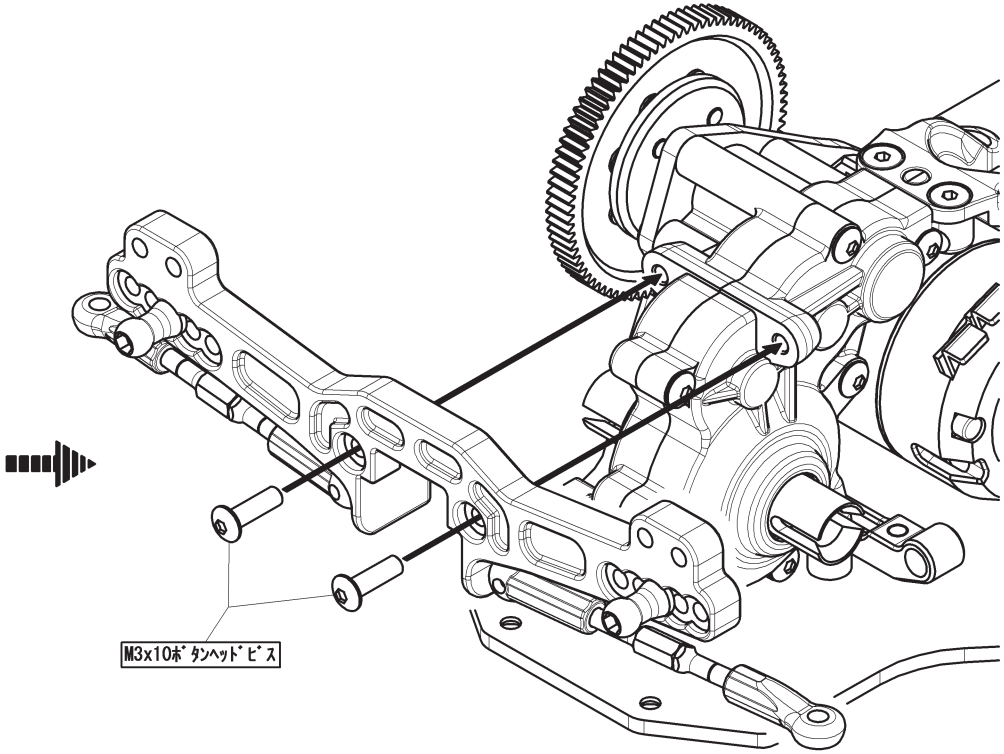

【 袋ー⑦ の内容 】

--×2　M３×８ 皿ビス

--×2　M３×６ セットスクリュー

--×2　M４×８ セットスクリュー

--×2　M２×４ タッピングビス

--×2　ロッドエンドボール

--×4　サスマウントボール

--×2　２０㎜ ターンバックル

--×2　Ａアームアッパーピン

--×2　Ａアームロアピン

--×2　Ａアームアッパー

--×2　Ａアームアッパーロッドエンド

--×4　アッパーカラー

--×1 (Ｒ)

(Ｌ) --×1

Ａアームロア

--×4　ロアアームカラー

--×2　Ａアームロアロッドエンド

--×2　ロアロッド

--×1　サスマウント(３９.５)

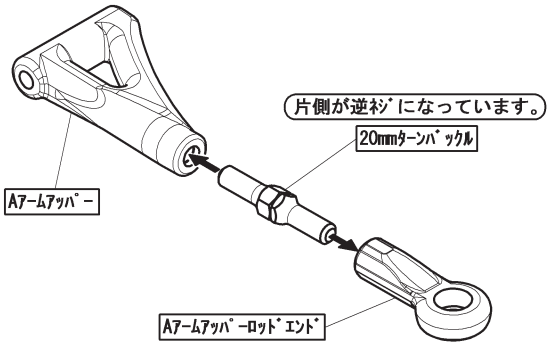

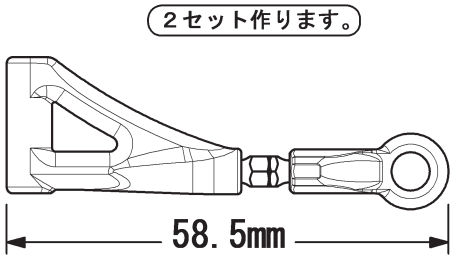

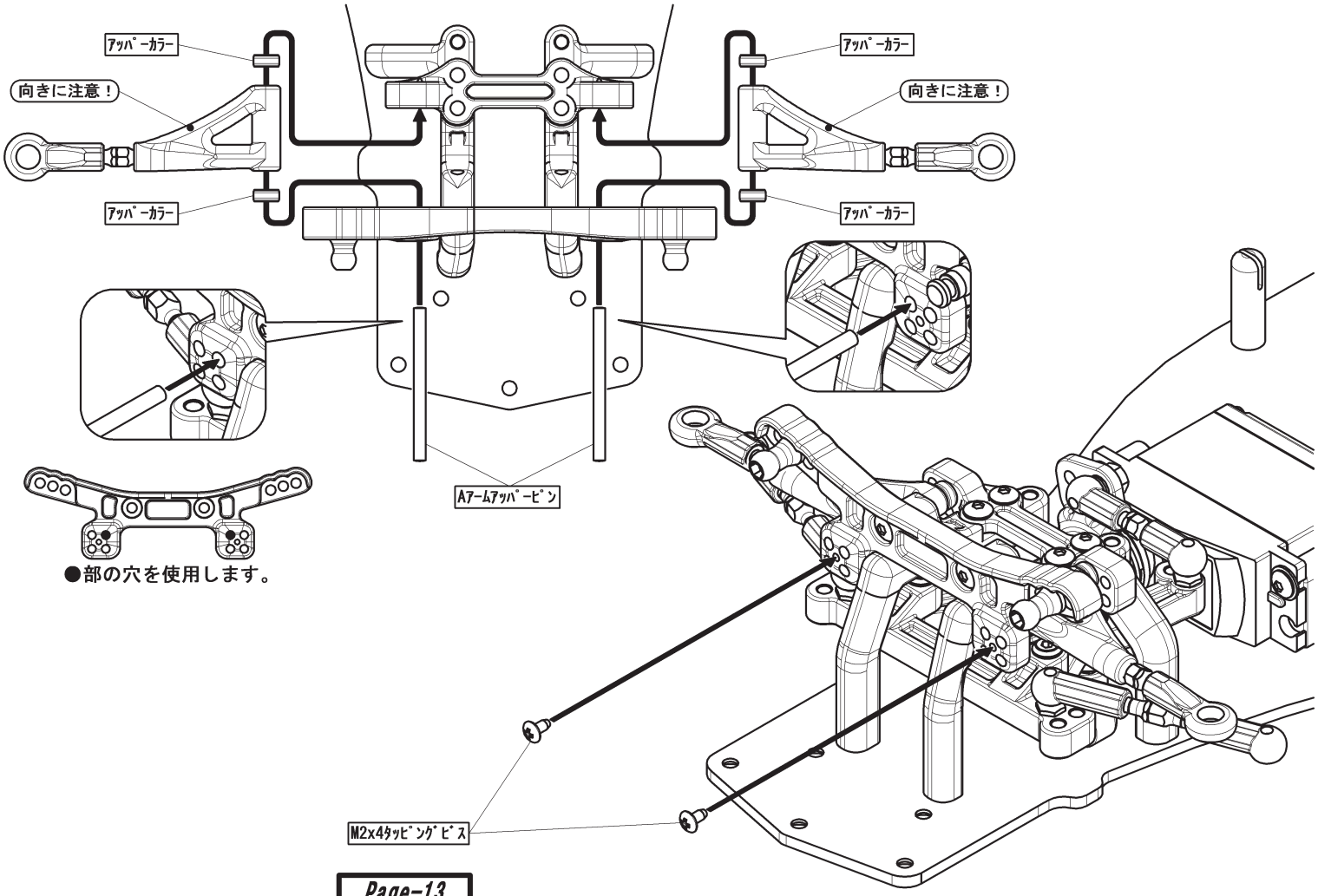

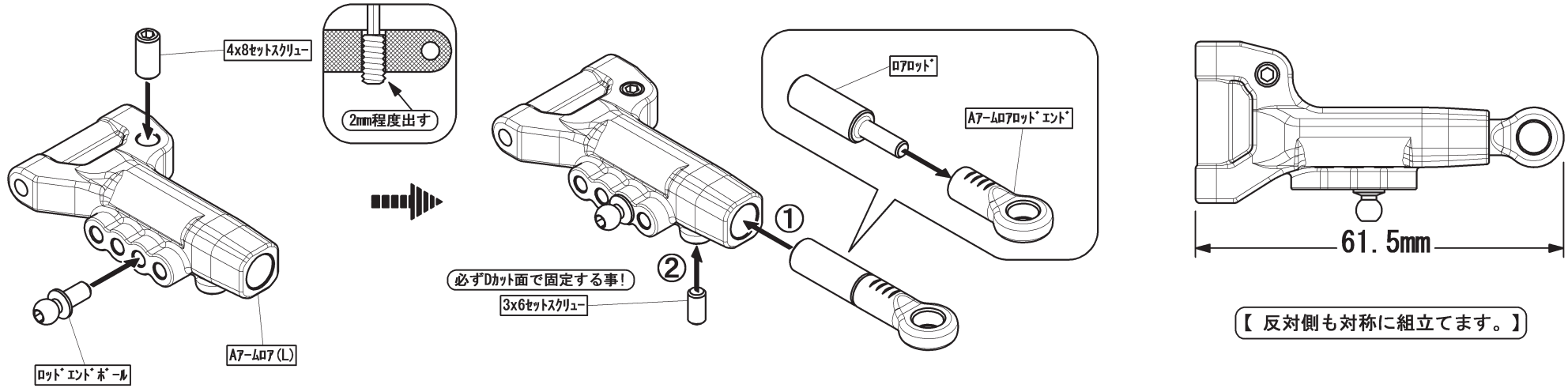
4x8ｾｯﾄｽｸﾘｭｰ
2mm程度出す
ﾛｯﾄﾞｴﾝﾄﾞﾎﾞｰﾙ
Aｱｰﾑﾛｱ(L)
ﾛｱﾛｯﾄﾞ
Aｱｰﾑﾛｱﾛｯﾄﾞｴﾝﾄﾞ
①
②
必ずDｶｯﾄ面で固定する事！
3x6ｾｯﾄｽｸﾘｭｰ
61.5mm
【 反対側も対称に組立てます。】

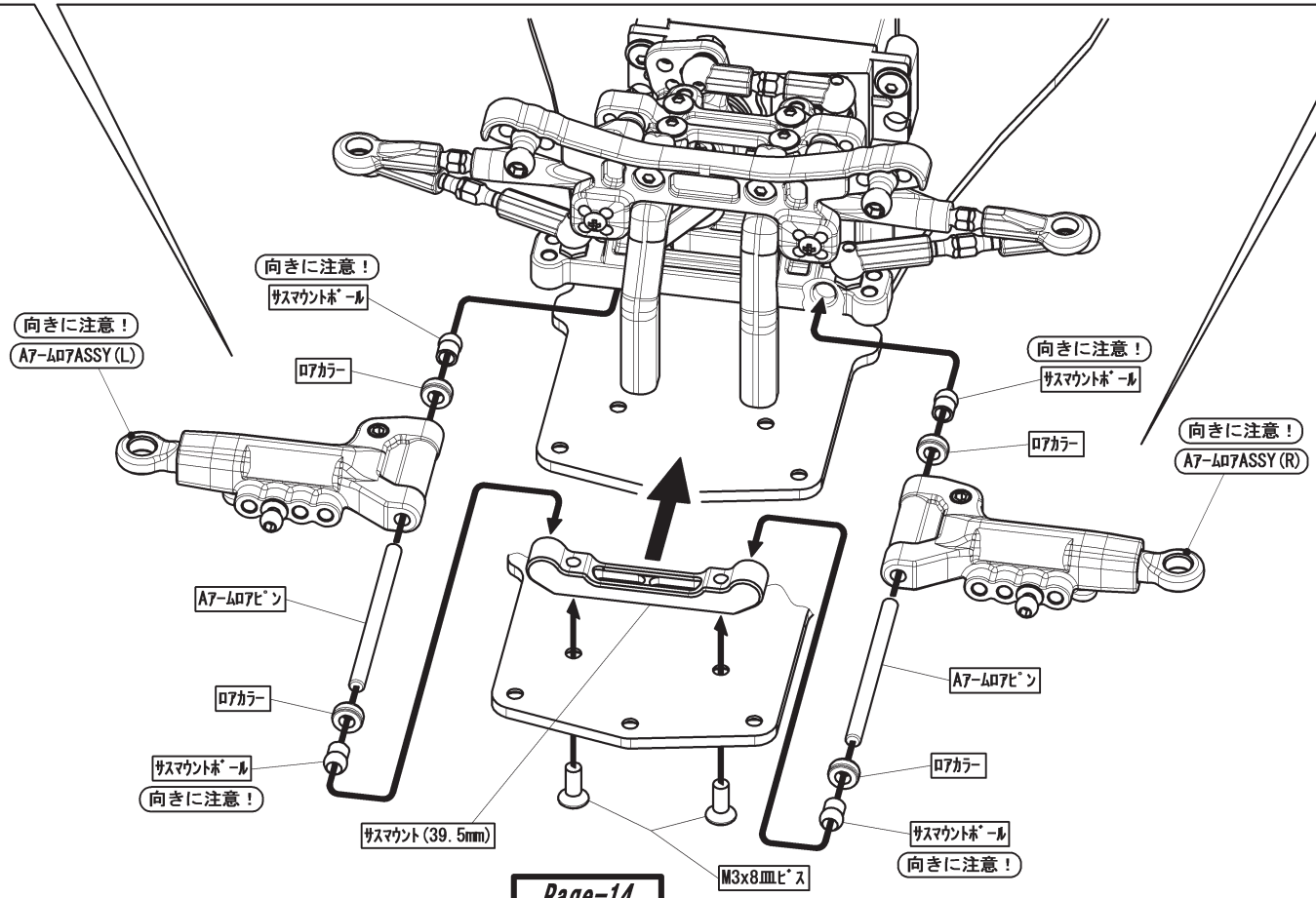
向きに注意！
ｻｽﾏｳﾝﾄﾎﾞｰﾙ
向きに注意！
AｱｰﾑﾛｱASSY(L)
ﾛｱｶﾗｰ
向きに注意！
ｻｽﾏｳﾝﾄﾎﾞｰﾙ
ﾛｱｶﾗｰ
向きに注意！
AｱｰﾑﾛｱASSY(R)
Aｱｰﾑﾛｱﾋﾟﾝ
ﾛｱｶﾗｰ
ｻｽﾏｳﾝﾄﾎﾞｰﾙ
向きに注意！
ｻｽﾏｳﾝﾄ(39.5mm)
M3x8皿ﾋﾞｽ
Aｱｰﾑﾛｱﾋﾟﾝ
ﾛｱｶﾗｰ
ｻｽﾏｳﾝﾄﾎﾞｰﾙ
向きに注意！

【 袋一⑧ の内容 】

--×2　M３×１５ セットスクリュー

--×4　ロッドエンドボール

--×4　キングピンボール

--×4　ホイルハブピン

--×2　M３ ナイロンナット

--×4　M４ ナイロンナット

--×2　フロントアクスル

--×2　ユニバーサルシャフト(完成済)

(L) --×1　(R) --×1
ステアリングブロック

(L) --×1　(R) --×1
リヤハブキャリア

--×6　５×１０ベアリング

--×2　１０×１５ベアリング

【 袋一⑤ の残り 】

(フロント) --×2
(リヤ) --×2
ホイルハブ

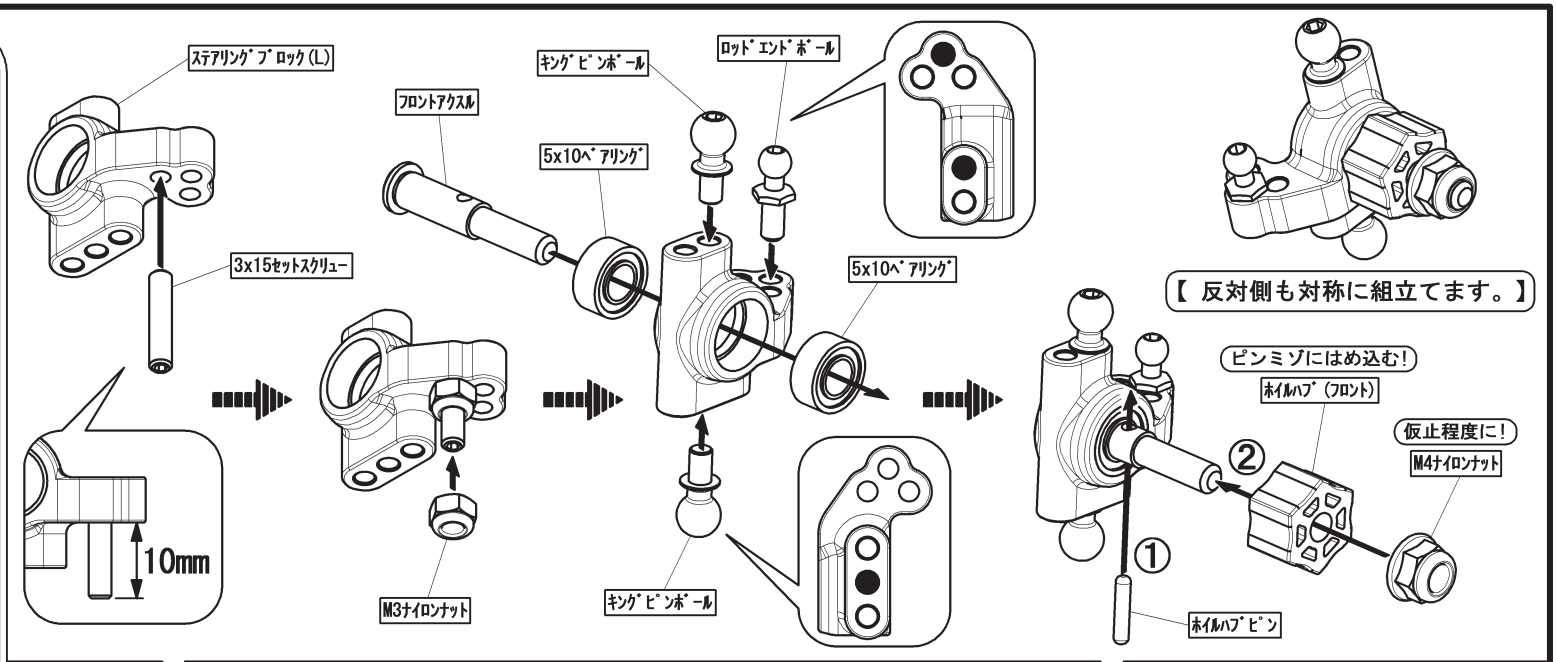

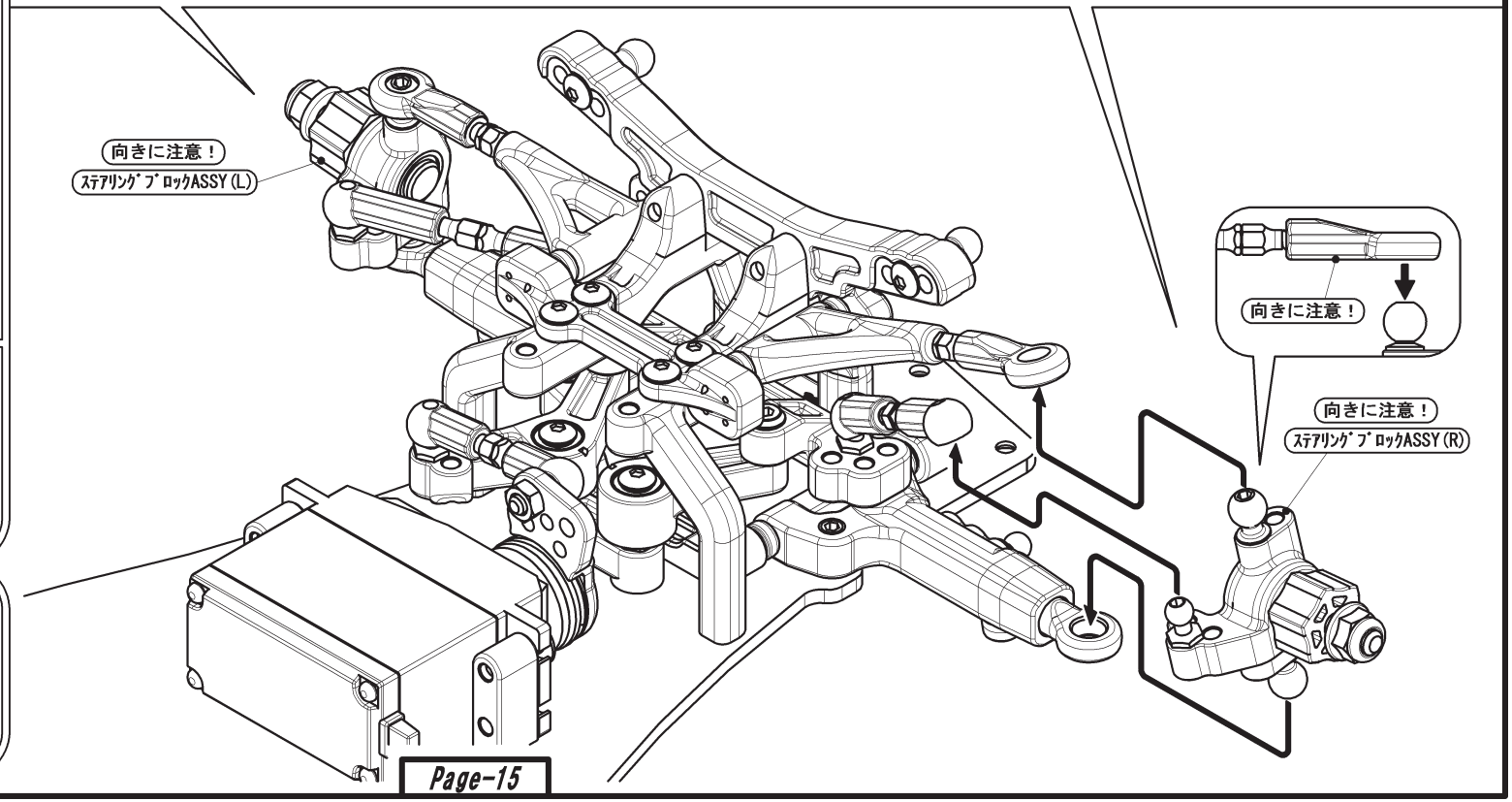

【 袋一⑨ の内容 】

--×2	M３×８ 皿ビス
--×2	M４×８ セットスクリュー
--×2	M２×４ タッピングビス
--×2	ロッドエンドボール
--×4	サスマウントボール
--×2	アウターサスアームピン
--×2	インナーサスアームピン
--×4	サスアームカラー

（L） --×1　（R） --×1

リヤロアサスアーム

--×1

サスマウント（４８.７）

ユニバーサルシャフト分解図

メンテナンスが必要な時に分解整備を行って下さい。

注意！ーメンテナンスなどで組立てる場合は
必ずブラックグリスを塗って下さい。
（CS-BG ●480 でも代用できます。）

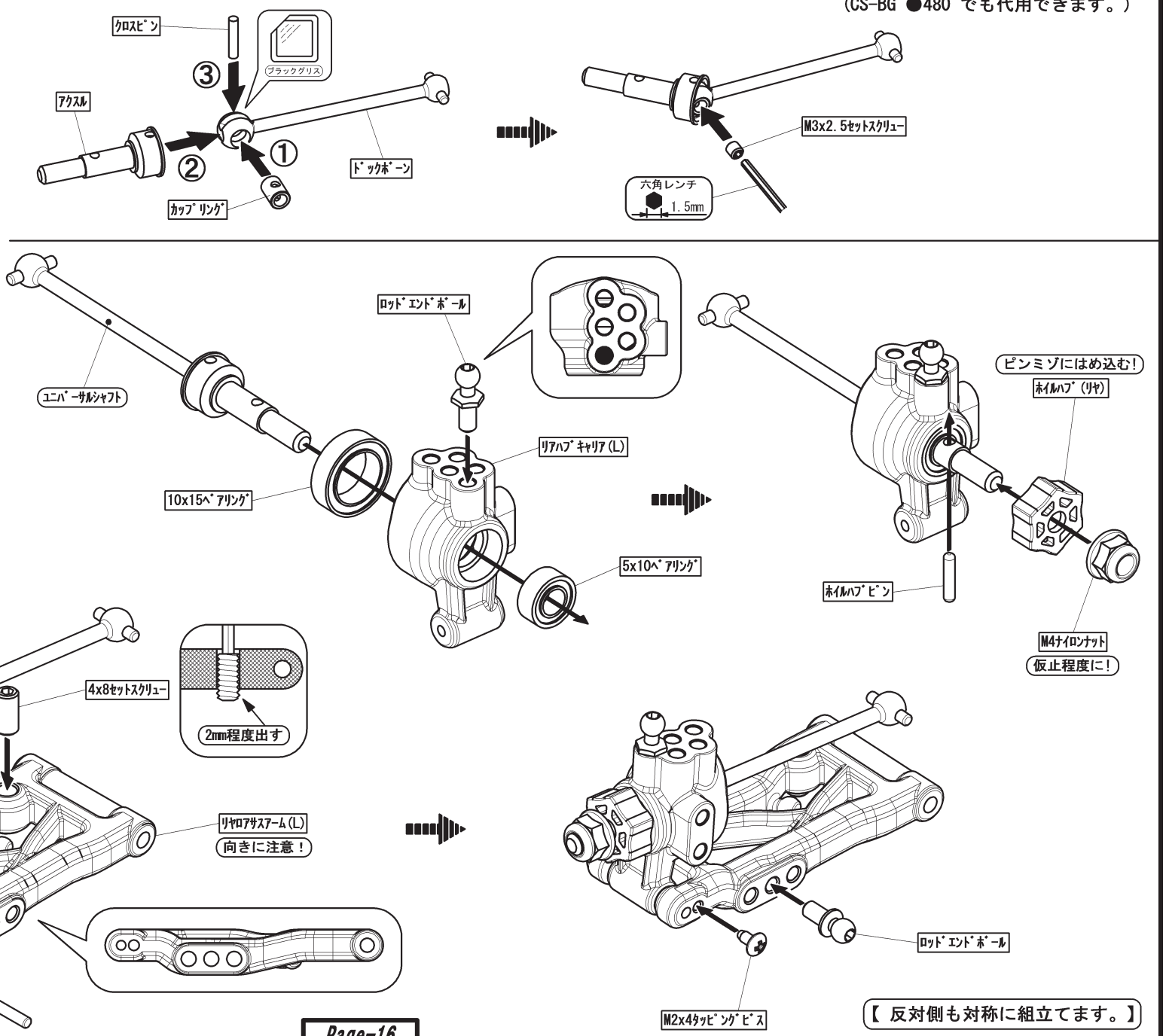

【 反対側も対称に組立てます。】

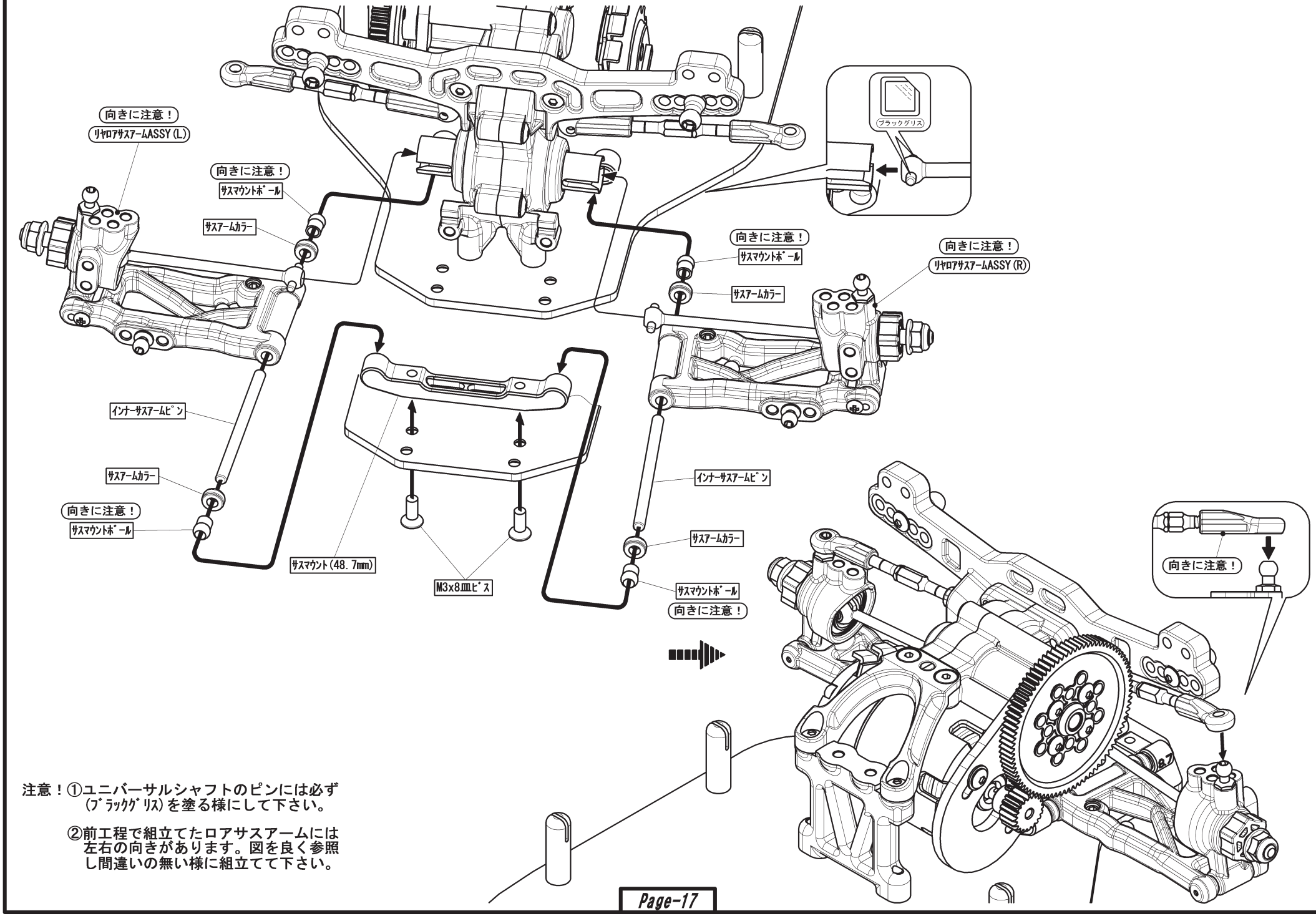

注意！①ユニバーサルシャフトのピンには必ず
(ブラックグリス)を塗る様にして下さい。

②前工程で組立てたロアサスアームには
左右の向きがあります。図を良く参照
し間違いの無い様に組立てて下さい。

【 袋一⑩ の内容 】

- --×4 ピストン
- --×8 2mm Eリング
- --×4 Oリング(透明)
- --×4 Oリングカラー
- --×4 キャップエンド
- --×4 キャップナット
- --×4 Oリングキャップ
- --×4 ダンパーエンド
- --×4 アジャストナット
- --×4 Oリング(φ13)
- (フロント) --×2 / (リヤ) --×2 スプリングカップ
- --×4 ダイヤフラム
- --×4 シャフト
- --×4 シリンダー
- --×2 スプリング(グリーン)
- --×2 スプリング(ピンク)

【 袋一⑭ の内容 】

ダンパーオイル200番 1ヶ
ダンパーオイル300番 1ヶ

ダンパーオイルとスプリングの組合せ (各2セット作ります。)

フロント用ー300番 & スプリング(グリーン) & スプリングカップ(フロント)
リヤ用ー200番 & スプリング(ピンク) & スプリングカップ(リヤ)

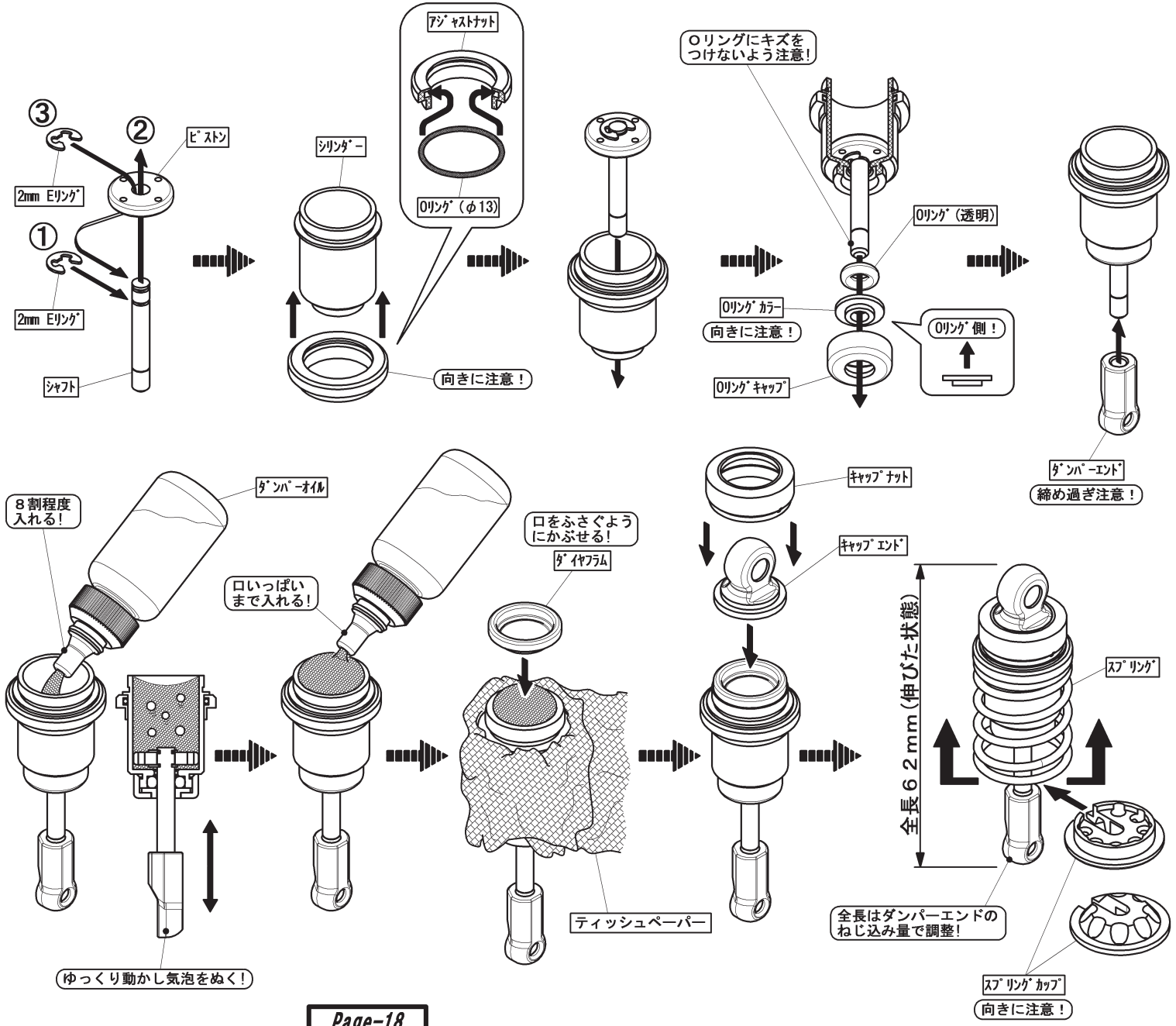

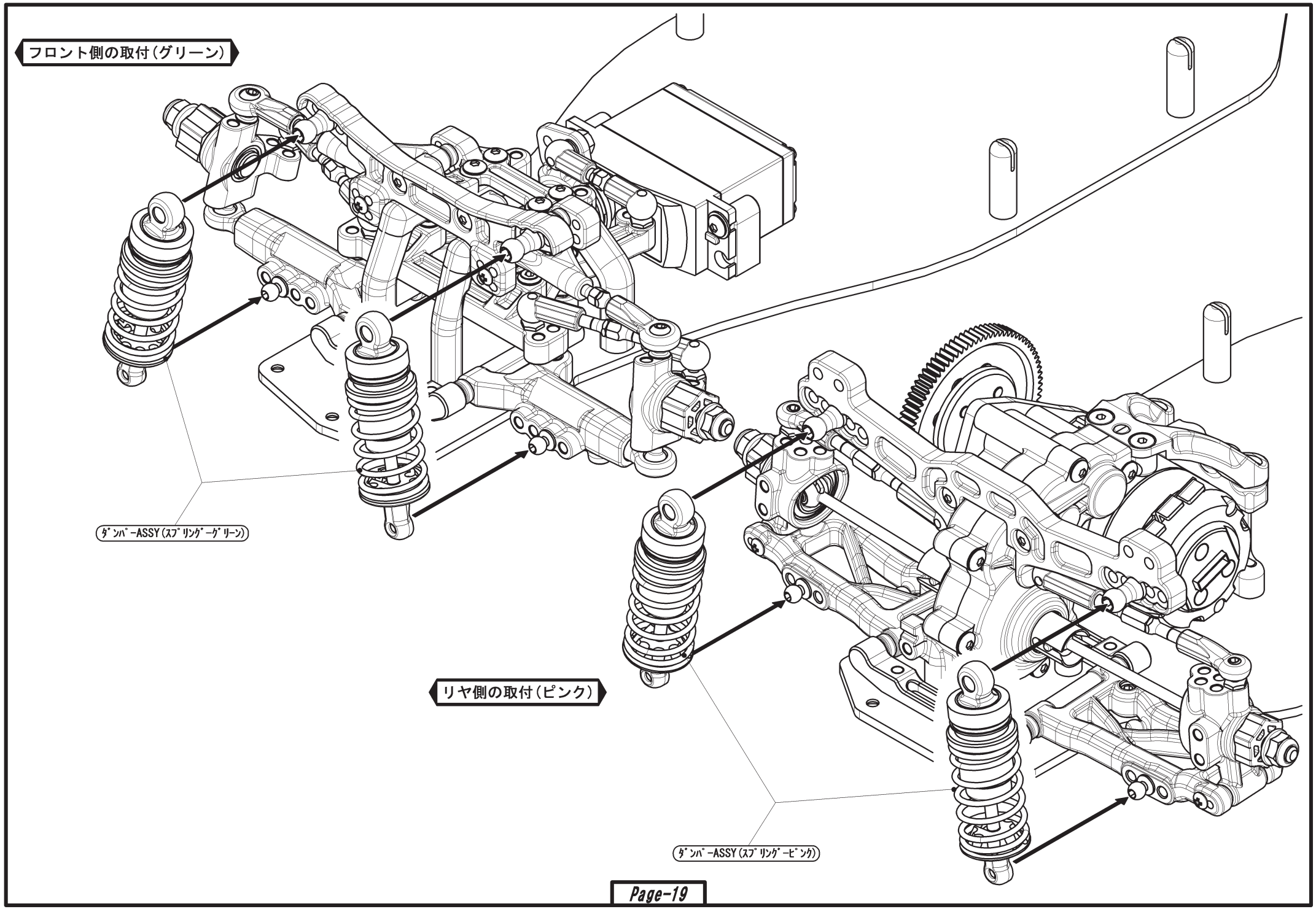
フロント側の取付(グリーン)
ﾀﾞﾝﾊﾟｰASSY(ｽﾌﾟﾘﾝｸﾞｰｸﾞﾘｰﾝ)
リヤ側の取付(ピンク)
ﾀﾞﾝﾊﾟｰASSY(ｽﾌﾟﾘﾝｸﾞｰﾋﾟﾝｸ)

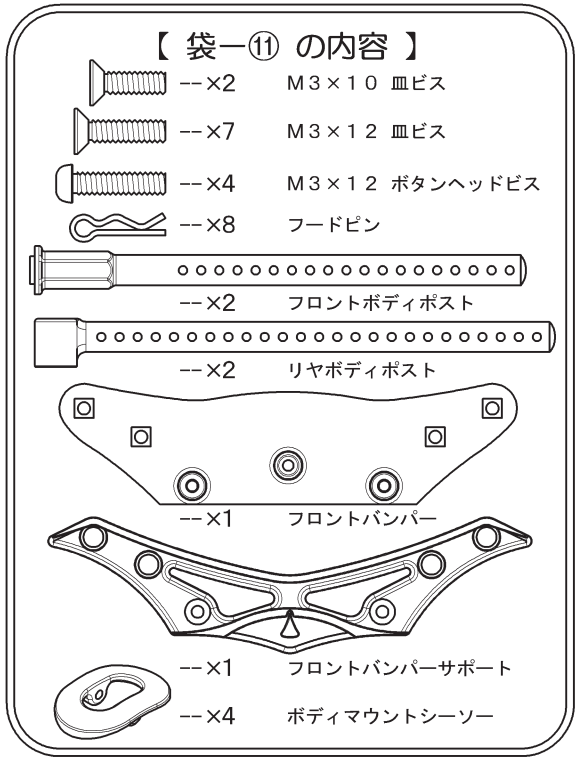

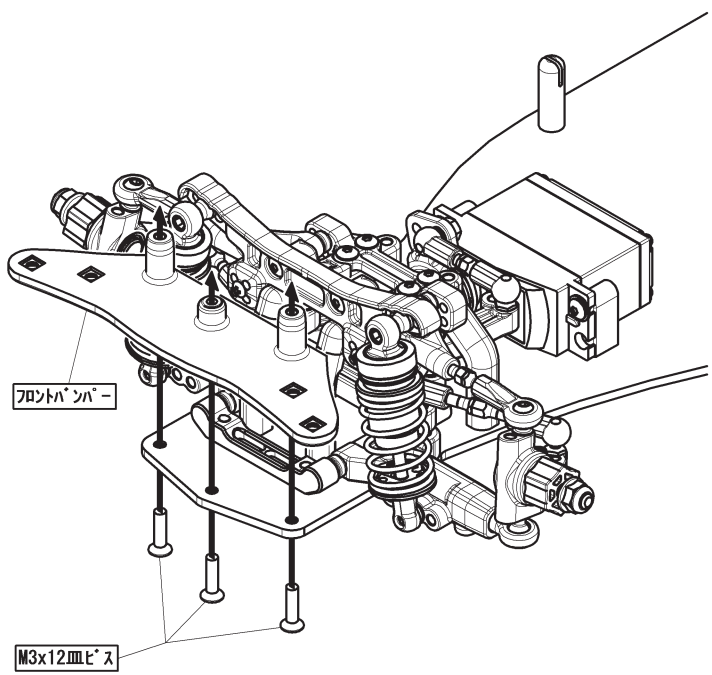

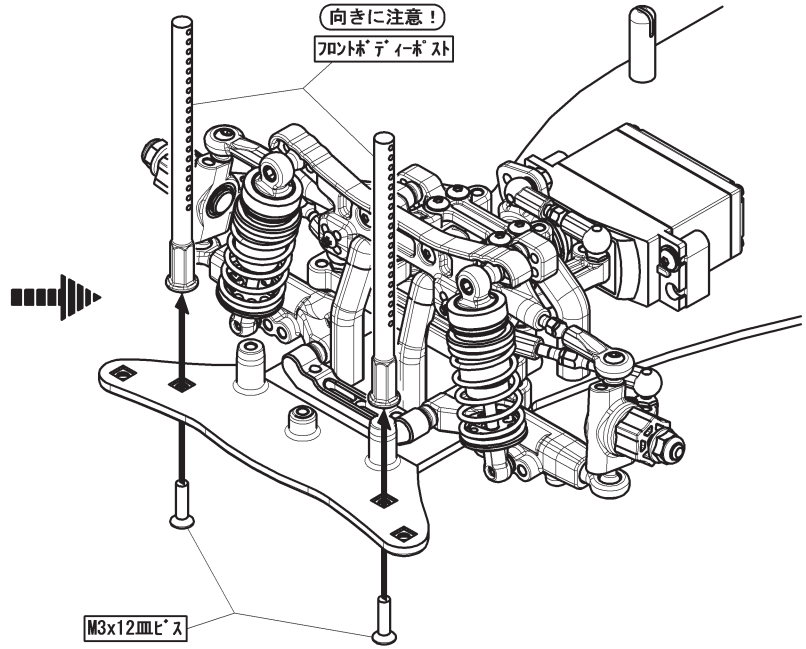

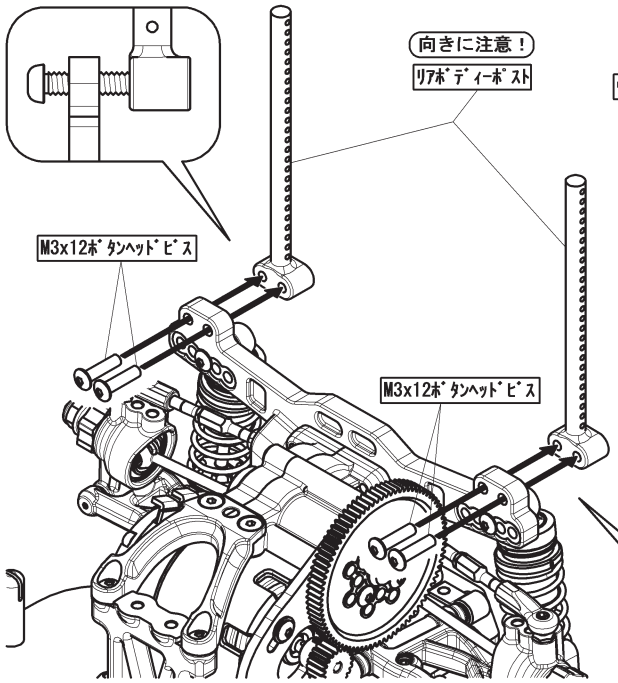

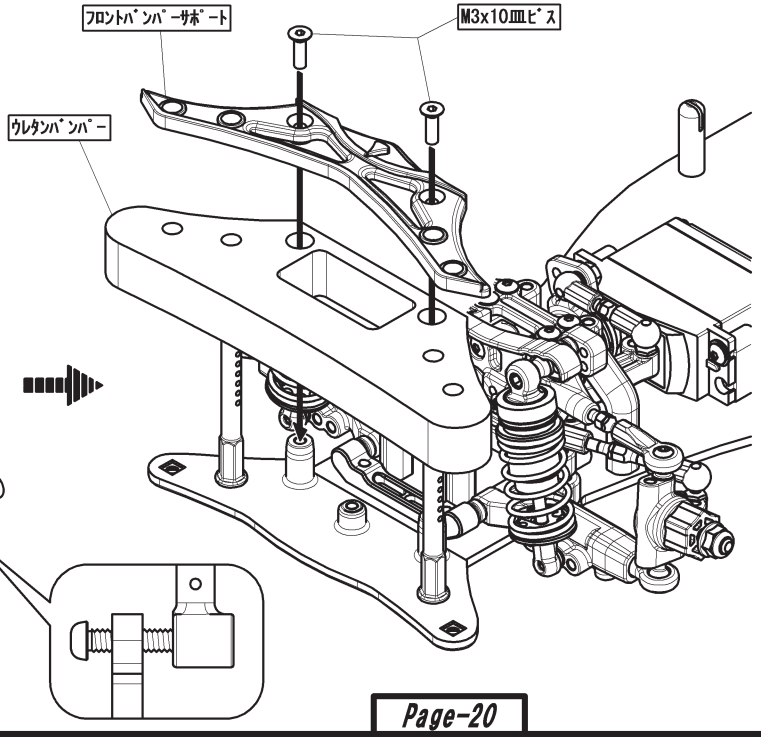

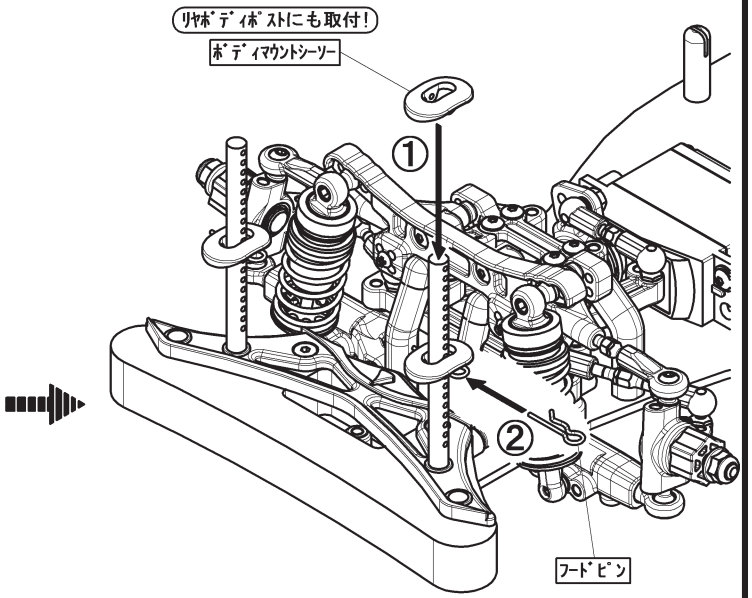

ボディーマウント、ボディーマウントシーソー
の穴を合わせ、フードピンを差し込みます。
（全てのボディーマウントに差し込みます。）

注意！ーボディーマウントシーソーは、使用する
ボディーの高さに合わせ、調整して下さい。

【 袋ー⑪ の内容 】

--×4　M２×５ タッピングビス

その他、ディフューザー(大)＆(小)

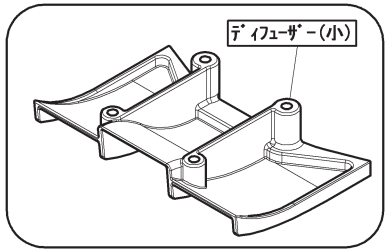

ディフューザー(小)にはディフューザーサイドは付きません。

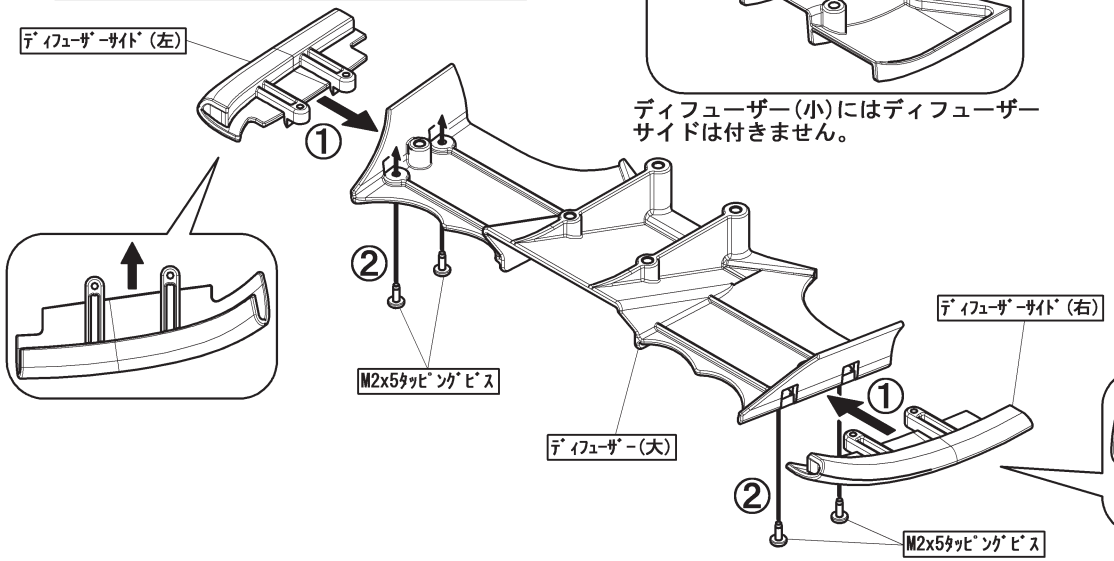

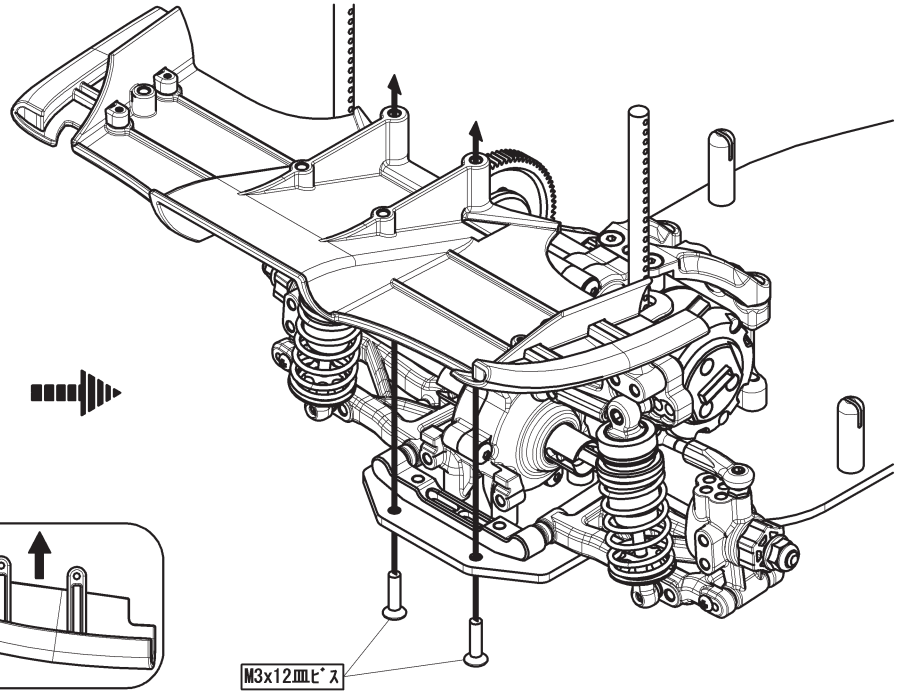

【 袋ー⑫ の内容 】

--×1　M３×８ ボタンヘッドビス

--×4　M３×１０ ボタンヘッドビス

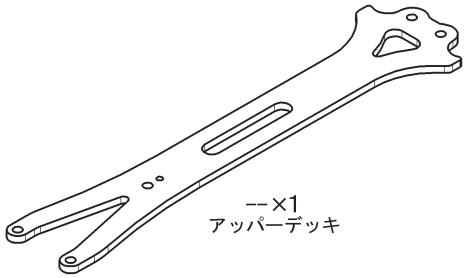

--×1
アッパーデッキ

その他、両面テープ、スポンジテープ
ナイロンストラップ

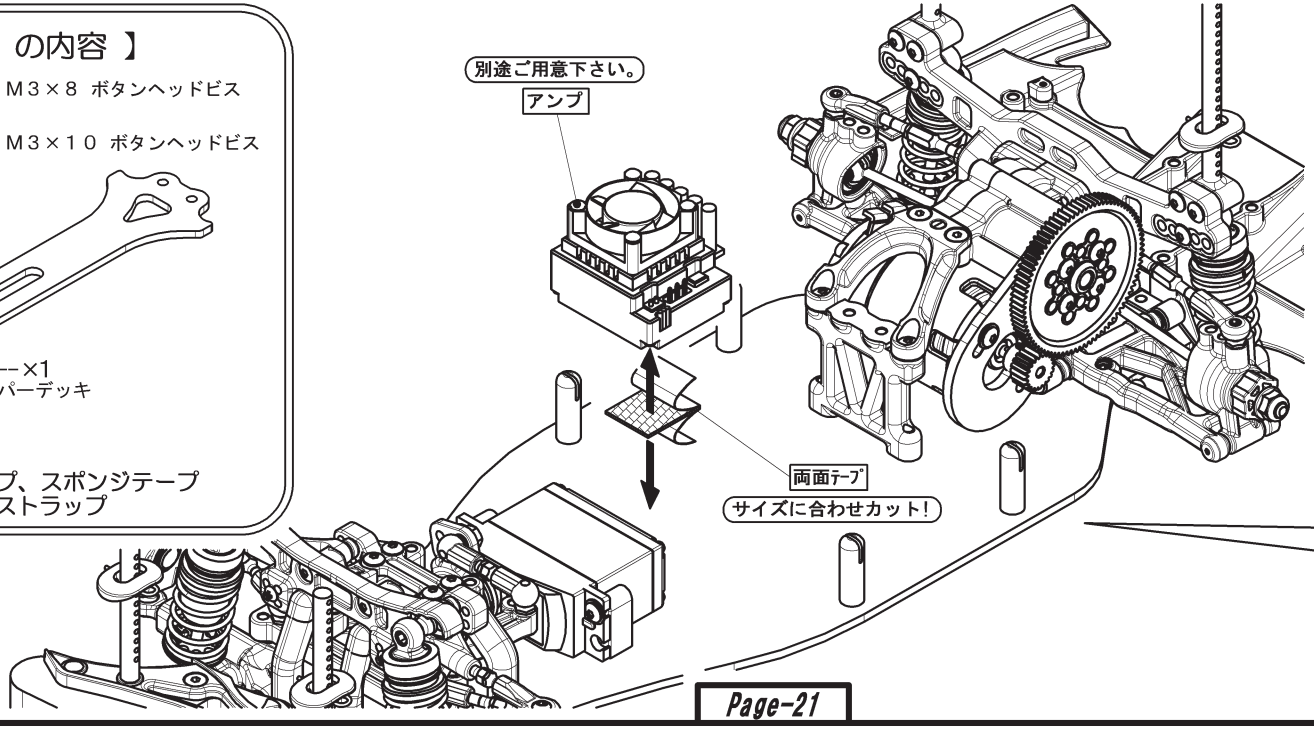

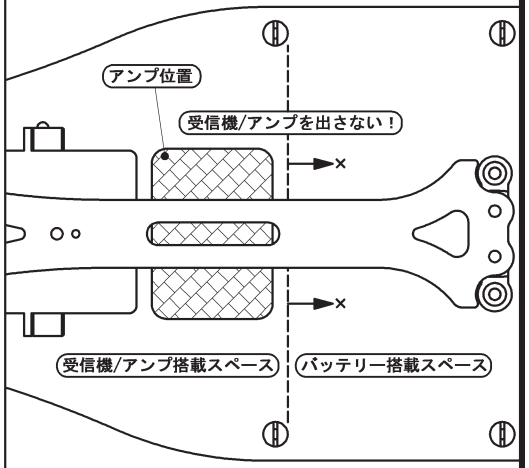

アッパーデッキの下にアンプを搭載できない場合は、左右の空いている場所へ固定します。

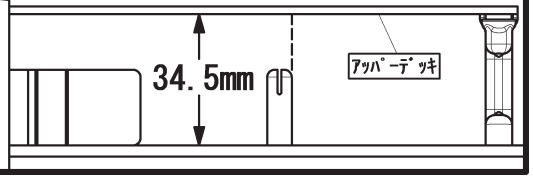

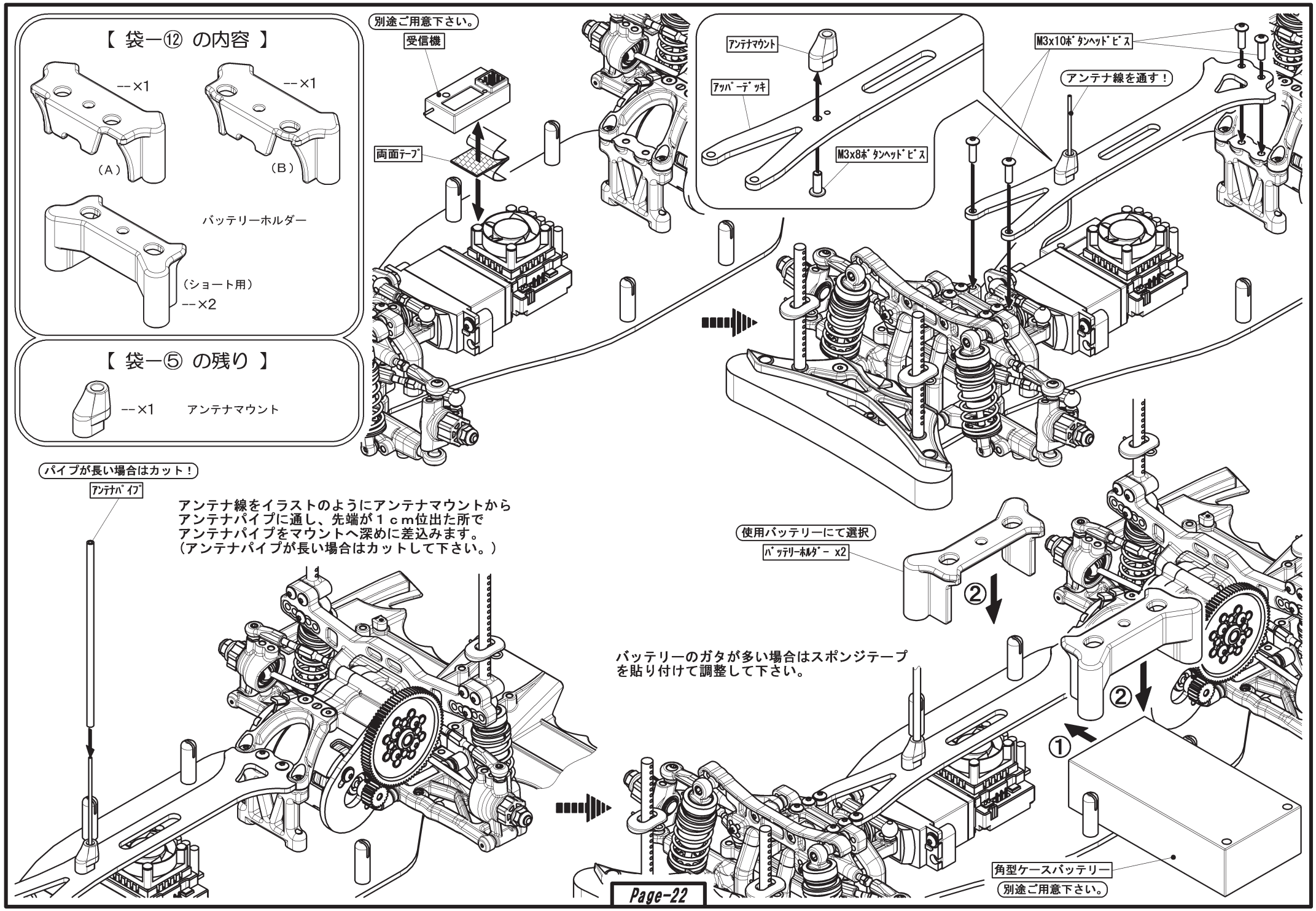
【 袋ー⑫ の内容 】
--×1
(A)
--×1
(B)
バッテリーホルダー
(ショート用)
--×2
【 袋ー⑤ の残り 】
--×1
アンテナマウント
別途ご用意下さい。
受信機
両面テープ
アンテナマウント
アッパーデッキ
M3x8ボタンヘッドビス
M3x10ボタンヘッドビス
アンテナ線を通す！
パイプが長い場合はカット！
アンテナパイプ
アンテナ線をイラストのようにアンテナマウントから
アンテナパイプに通し、先端が１ｃｍ位出た所で
アンテナパイプをマウントへ深めに差込みます。
(アンテナパイプが長い場合はカットして下さい。)
使用バッテリーにて選択
バッテリーホルダー x2
②
②
①
バッテリーのガタが多い場合はスポンジテープ
を貼り付けて調整して下さい。
角型ケースバッテリー
別途ご用意下さい。

タイヤの組立

４本作ります。

注意！ーキットにホイル、タイヤは含まれておりませんので別途ご用意下さい。
イラストのタイヤは［ZR-DR04］ゼロワンＲ２タイヤ ●９８０ を使用しています。

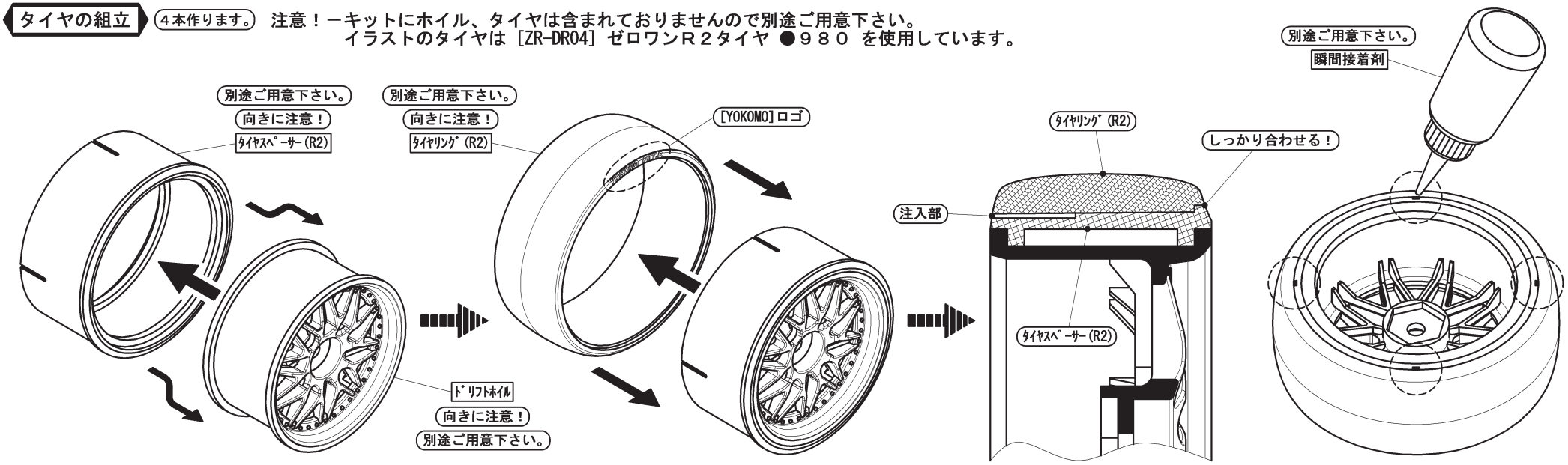

ホイルにタイヤスペーサーをしっかりとはめ込みます。
（はめ込みが不十分だと次工程のタイヤリングをはめ込む作業がしずらくなります。）

タイヤリングを組み込む際にタイヤスペーサーにオイル等を薄く塗ると簡単に作業することが出来ます。
（オイルの塗りすぎに注意して下さい。）

タイヤリングのサイドウォールにピッタリとあわせてから、反対側の４ヶ所のミゾ部に瞬間接着剤を流し込んで固定します。
（タイヤリングを組み込む際にオイル等を使用した場合は３０分以上置いてから接着剤を使用して下さい。）

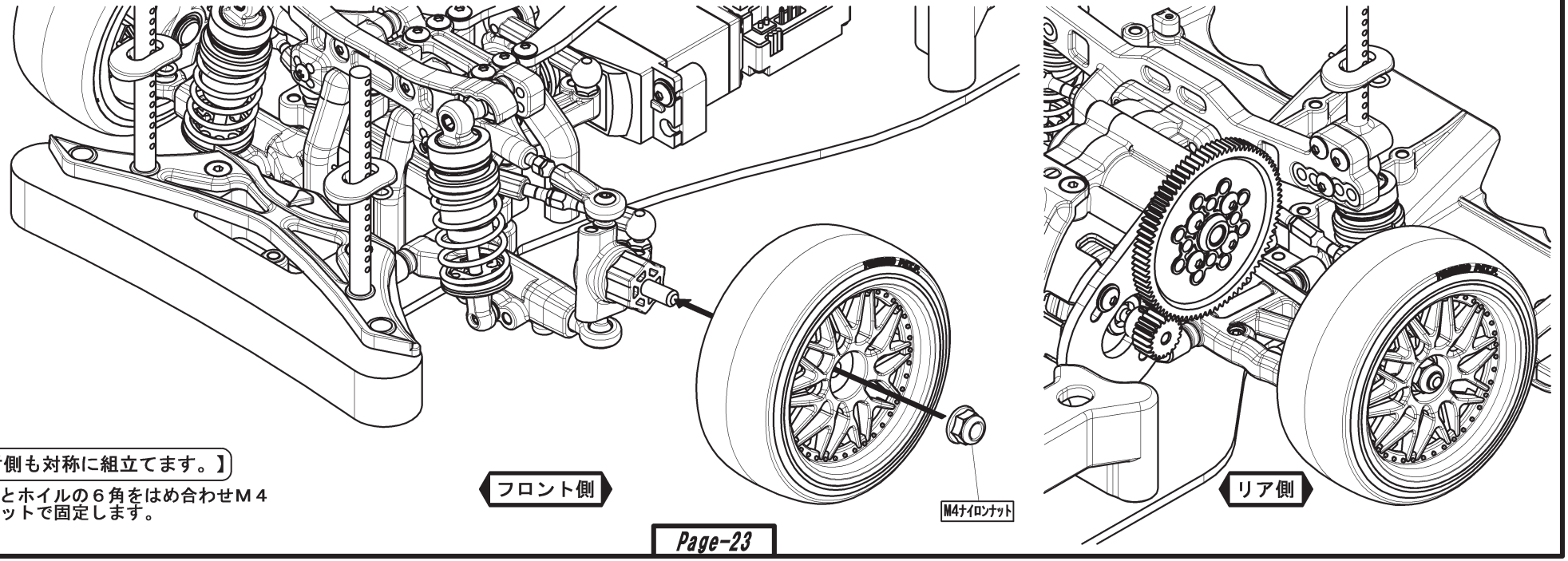

【 反対側も対称に組立てます。】

ホイルハブとホイルの６角をはめ合わせＭ４ナイロンナットで固定します。

フロント側

リア側

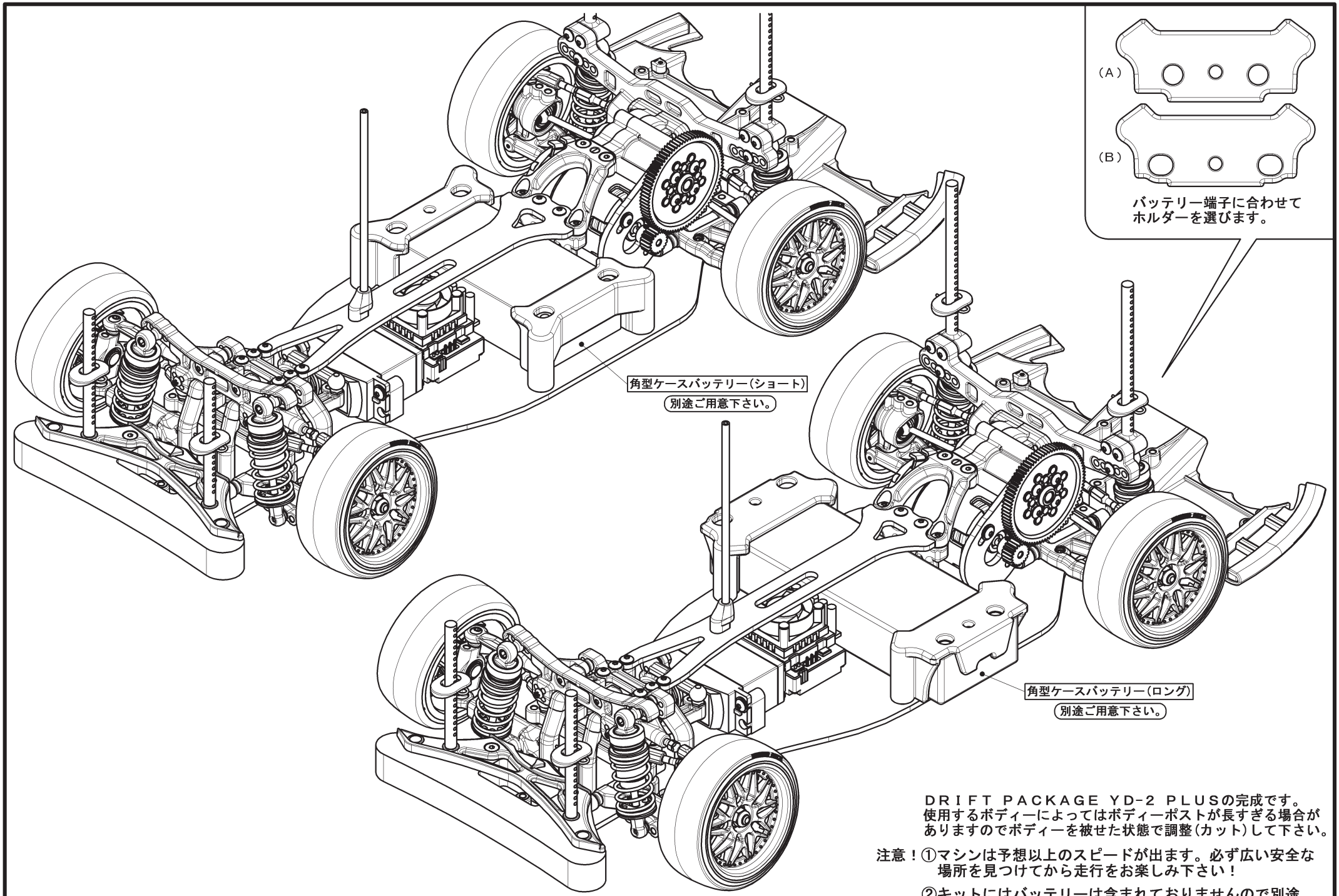

ＤＲＩＦＴ ＰＡＣＫＡＧＥ ＹＤ-２ ＰＬＵＳの完成です。
使用するボディーによってはボディーポストが長すぎる場合が
ありますのでボディーを被せた状態で調整(カット)して下さい。

注意！①マシンは予想以上のスピードが出ます。必ず広い安全な
場所を見つけてから走行をお楽しみ下さい！

②キットにはバッテリーは含まれておりませんので別途
ご用意下さい。

YD-2

SETTING SHEET

Driver	日付／Date	／　／
コース／Circuit		
環境／Place	☐ インドア／Indoor　☐ アウトドア／Outdoor	
路面／Track	☐ アスファルト／Asphalt　☐ カーペット／Carpet ☐ コンクリート／Concrete　☐ Pタイル／Plastic tile	
路面状況／Track situation	☐ フラット／Flat　☐ バンピー／Bump	
グリップ／Traction	☐ 高い／High　☐ 普通／Medium　☐ 低い／Low	

FRONT

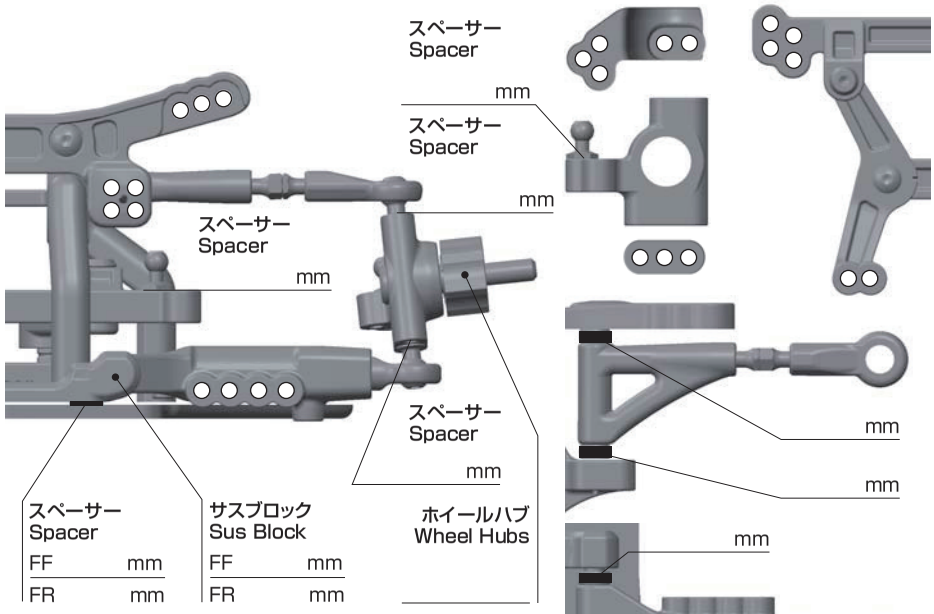

車高／Ride Height　mm

キャンバー／Camber Angle

ドループ／Droop
サスアーム外下／Arm　mm

トー角／Toe Angle

メモ／Notes

ショック／shock absorber

☐ 樹脂製／Molded
☐ アルミ製／Aluminum

オイル／Oil

ピストン／Piston　個穴／Holes　mm

スプリング／Spring

ダイヤフラム／Bladder

Oリング／O-ring　1　2　個

メモ／Notes

REAR

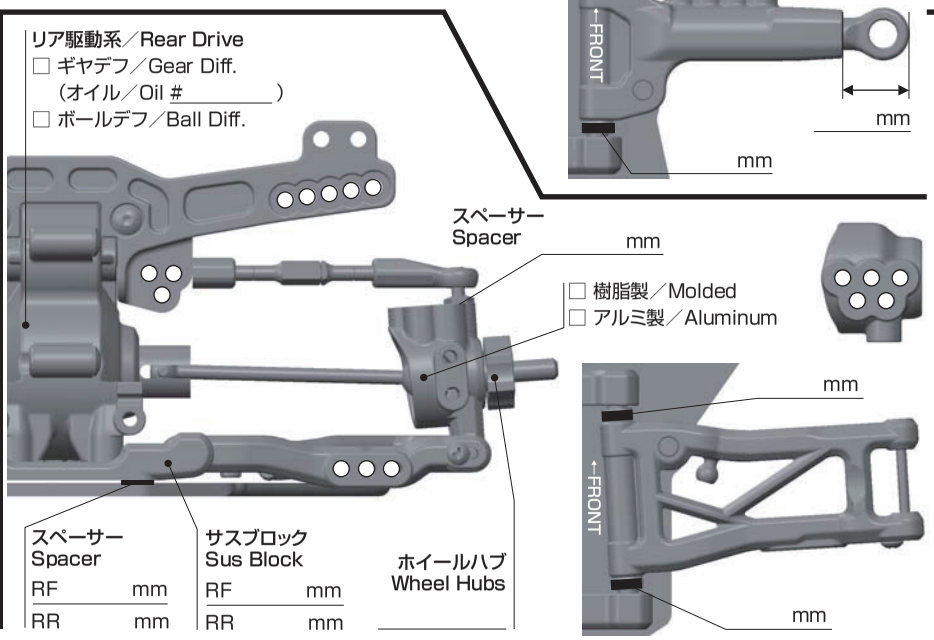

車高／Ride Height　mm

キャンバー／Camber Angle

スタビ／Sway Bar
1.1　1.2　1.3　1.4　mm

ドループ／Droop
サスアーム外下／Arm　mm

トー角／Toe Angle

メモ／Notes

ショック／shock absorber

☐ 樹脂製／Molded
☐ アルミ製／Aluminum

オイル／Oil

ピストン／Piston　個穴／Holes　mm

スプリング／Spring

ダイヤフラム／Bladder

Oリング／O-ring　1　2　個

メモ／Notes

OTHER

スパーギア Spur Gear	枚（　　ピッチ／pitch）	
ピニオンギア Pinion Gear	枚（　　ピッチ／pitch）	
ボディ Body	ウィング Wing	
送受信機 Transmitter		
サーボ Servo	サーボ ホーン Servo horn	
アンプ ESC		
ジャイロ Gyroscope	ゲイン Gain	%
モーター Motor	進角 Timing	
バッテリー Battery		
ディフューザー Diffuser	YD-4 ・ YD-2 ☐ 大／Large　☐ 小／Small　☐ 無／Non	

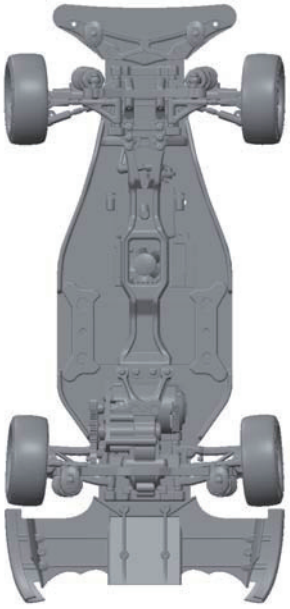

FRONT

タイヤ／Tire

ホイール／Wheel

オフセット／Offset

REAR

タイヤ／Tire

ホイール／Wheel

オフセット／Offset

コメント／Comment

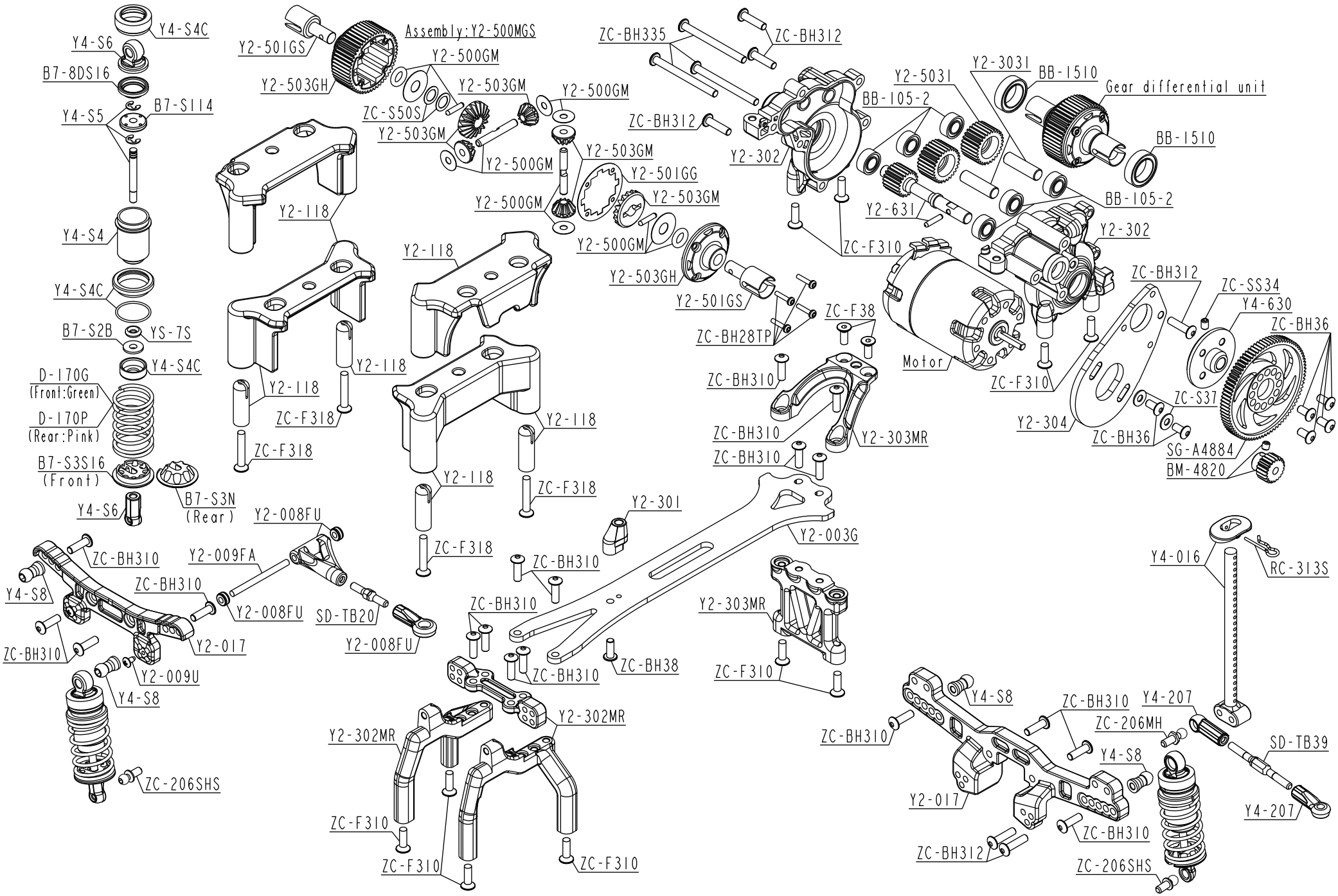
Y4-S4C
Y4-S6
B7-8DS16
Y4-S5
B7-S114
Y4-S4
Y4-S4C
B7-S2B
YS-7S
Y4-S4C
D-170G
(Front:Green)
D-170P
(Rear:Pink)
B7-S3S16
(Front)
B7-S3N
(Rear)
Y4-S6
Y2-501GS
Assembly:Y2-500MGS
Y2-500GM
Y2-503GH
Y2-503GM
Y2-500GM
ZC-S50S
Y2-503GM
Y2-500GM
Y2-503GM
Y2-501GG
Y2-500GM
Y2-503GM
Y2-500GM
Y2-503GH
Y2-501GS
ZC-BH28TP
ZC-BH335
ZC-BH312
ZC-BH312
Y2-302
Y2-5031
Y2-3031
BB-1510
Gear differential unit
BB-105-2
BB-1510
Y2-631
BB-105-2
Y2-302
ZC-F310
Motor
ZC-F310
ZC-BH312
ZC-SS34
Y4-630
ZC-BH36
ZC-F38
ZC-BH310
ZC-BH310
Y2-303MR
ZC-BH310
Y2-304
ZC-S37
ZC-BH36
SG-A4884
BM-4820
Y2-118
Y2-118
Y2-118
Y2-118
ZC-F318
ZC-F318
Y2-118
Y2-118
ZC-F318
ZC-F318
Y2-301
Y2-003G
Y2-008FU
Y2-009FA
ZC-BH310
ZC-BH310
Y4-S8
ZC-BH310
Y2-008FU
SD-TB20
Y2-008FU
Y2-017
ZC-BH310
Y2-009U
Y4-S8
ZC-206SHS
ZC-BH310
ZC-BH310
ZC-BH38
Y2-303MR
ZC-F310
Y2-302MR
Y2-302MR
ZC-F310
ZC-F310
ZC-F310
Y4-016
RC-313S
Y4-S8
ZC-BH310
Y4-207
ZC-206MH
ZC-BH310
SD-TB39
Y4-S8
Y2-017
ZC-BH310
Y4-207
ZC-BH312
ZC-206SHS

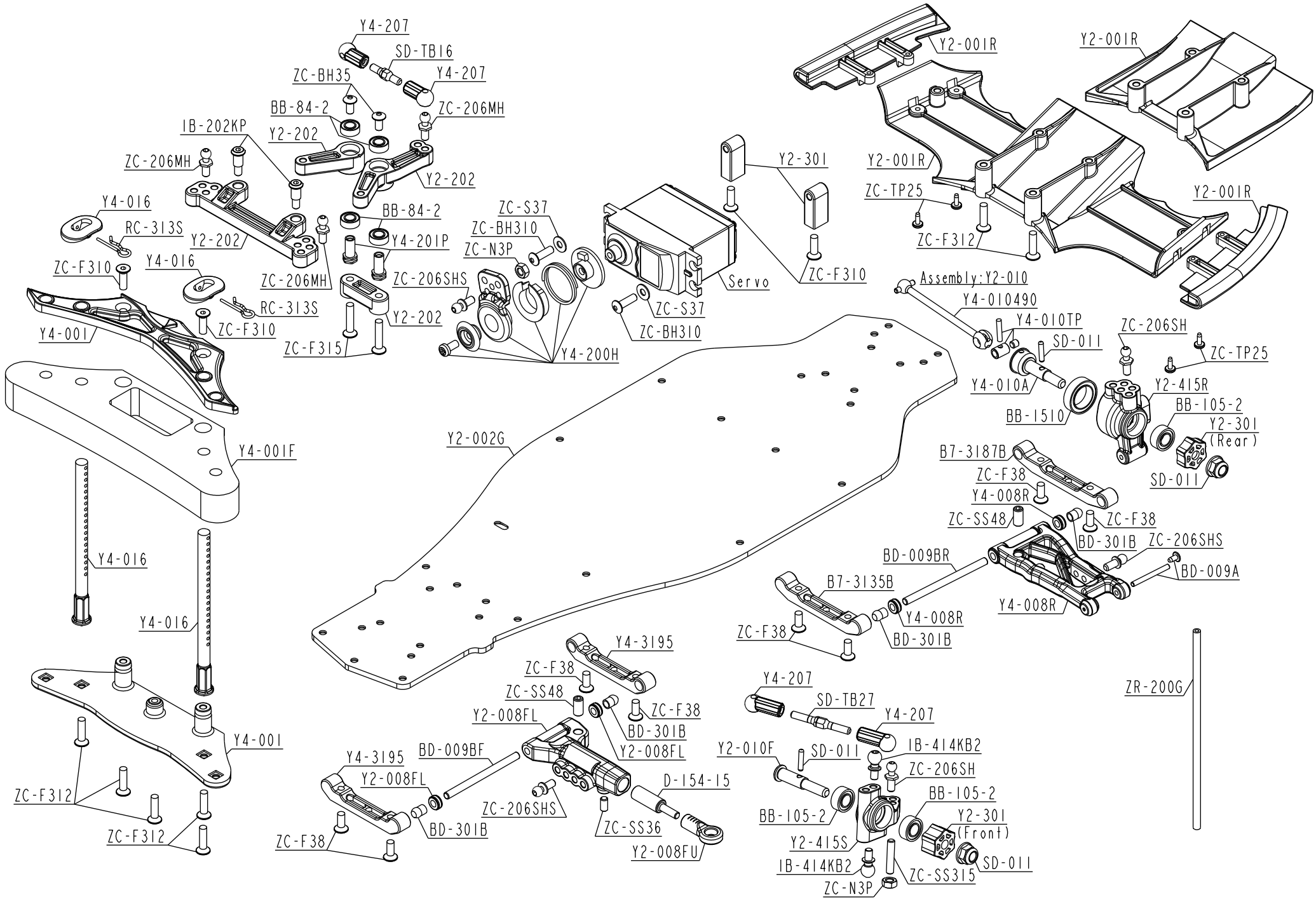
Y4-207
SD-TB16
ZC-BH35
Y4-207
BB-84-2
ZC-206MH
IB-202KP
Y2-202
ZC-206MH
Y2-202
Y4-016
RC-313S
Y2-202
BB-84-2
Y4-201P
ZC-S37
ZC-BH310
ZC-N3P
ZC-F310
Y4-016
ZC-206MH
ZC-206SHS
RC-313S
ZC-F310
Y2-202
ZC-F315
Y4-001
Y4-200H
Y2-301
ZC-F310
Servo
ZC-S37
ZC-BH310
Y2-001R
Y2-001R
Y2-001R
ZC-TP25
Y2-001R
ZC-F312
Assembly:Y2-010
Y4-010490
Y4-010TP
SD-011
ZC-206SH
ZC-TP25
Y4-010A
Y2-415R
BB-1510
BB-105-2
Y2-301
(Rear)
SD-011
Y4-001F
Y2-002G
B7-3187B
ZC-F38
Y4-008R
ZC-SS48
ZC-F38
BD-301B
ZC-206SHS
BD-009BR
BD-009A
B7-3135B
Y4-008R
Y4-008R
BD-301B
ZC-F38
Y4-016
Y4-016
Y4-3195
ZC-F38
ZC-SS48
ZC-F38
Y2-008FL
BD-301B
Y2-008FL
Y4-001
Y4-3195
BD-009BF
Y2-008FL
ZC-206SHS
D-154-15
ZC-SS36
Y2-008FU
BD-301B
ZC-F38
ZC-F312
ZC-F312
Y4-207
SD-TB27
Y4-207
IB-414KB2
Y2-010F
SD-011
ZC-206SH
BB-105-2
BB-105-2
Y2-301
(Front)
Y2-415S
SD-011
IB-414KB2
ZC-SS315
ZC-N3P
ZR-200G

◆YD-2 Gear ratio (48 pitch)◆

2nd ration	Spur gear																																							
2.6	53	54	55	56	57	58	59	60	61	62	63	64	65	66	67	68	69	70	71	72	73	74	75	76	77	78	79	80	81	82	83	84	85	86	87	88	89	90
Pinion gear 16	8.613	8.775	8.938	9.100	9.263	9.425	9.588	9.750	9.913	10.075	10.238	10.400	10.563	10.725	10.888	11.050	11.213	11.375	11.538	11.700	11.863	12.025	12.188	12.350	12.513	12.675	12.838	13.000	13.163	13.325	13.488	13.650	13.813	13.975	14.138	14.300	14.463	14.625
17	8.106	8.259	8.412	8.565	8.718	8.871	9.024	9.176	9.329	9.482	9.635	9.788	9.941	10.094	10.247	10.400	10.553	10.706	10.859	11.012	11.165	11.318	11.471	11.624	11.776	11.929	12.082	12.235	12.388	12.541	12.694	12.847	13.000	13.153	13.306	13.459	13.612	13.765
18	7.656	7.800	7.944	8.089	8.233	8.378	8.522	8.667	8.811	8.956	9.100	9.244	9.389	9.533	9.678	9.822	9.967	10.111	10.256	10.400	10.544	10.689	10.833	10.978	11.122	11.267	11.411	11.556	11.700	11.844	11.989	12.133	12.278	12.422	12.567	12.711	12.856	13.000
19	7.253	7.389	7.526	7.663	7.800	7.937	8.074	8.211	8.347	8.484	8.621	8.758	8.895	9.032	9.168	9.305	9.442	9.579	9.716	9.853	9.989	10.126	10.263	10.400	10.537	10.674	10.811	10.947	11.084	11.221	11.358	11.495	11.632	11.768	11.905	12.042	12.179	12.316
20	6.890	7.020	7.150	7.280	7.410	7.540	7.670	7.800	7.930	8.060	8.190	8.320	8.450	8.580	8.710	8.840	8.970	9.100	9.230	9.360	9.490	9.620	9.750	9.880	10.010	10.140	10.270	10.400	10.530	10.660	10.790	10.920	11.050	11.180	11.310	11.440	11.570	11.700
21	6.562	6.686	6.810	6.933	7.057	7.181	7.305	7.429	7.552	7.676	7.800	7.924	8.048	8.171	8.295	8.419	8.543	8.667	8.790	8.914	9.038	9.162	9.286	9.410	9.533	9.657	9.781	9.905	10.029	10.152	10.276	10.400	10.524	10.648	10.771	10.895	11.019	11.143
22	6.264	6.382	6.500	6.618	6.736	6.855	6.973	7.091	7.209	7.327	7.445	7.564	7.682	7.800	7.918	8.036	8.155	8.273	8.391	8.509	8.627	8.745	8.864	8.982	9.100	9.218	9.336	9.455	9.573	9.691	9.809	9.927	10.045	10.164	10.282	10.400	10.518	10.636
23	5.991	6.104	6.217	6.330	6.443	6.557	6.670	6.783	6.896	7.009	7.122	7.235	7.348	7.461	7.574	7.687	7.800	7.913	8.026	8.139	8.252	8.365	8.478	8.591	8.704	8.817	8.930	9.043	9.157	9.270	9.383	9.496	9.609	9.722	9.835	9.948	10.061	10.174
24	5.742	5.850	5.958	6.067	6.175	6.283	6.392	6.500	6.608	6.717	6.825	6.933	7.042	7.150	7.258	7.367	7.475	7.583	7.692	7.800	7.908	8.017	8.125	8.233	8.342	8.450	8.558	8.667	8.775	8.883	8.992	9.100	9.208	9.317	9.425	9.533	9.642	9.750
25	5.512	5.616	5.720	5.824	5.928	6.032	6.136	6.240	6.344	6.448	6.552	6.656	6.760	6.864	6.968	7.072	7.176	7.280	7.384	7.488	7.592	7.696	7.800	7.904	8.008	8.112	8.216	8.320	8.424	8.528	8.632	8.736	8.840	8.944	9.048	9.152	9.256	9.360
26	5.300	5.400	5.500	5.600	5.700	5.800	5.900	6.000	6.100	6.200	6.300	6.400	6.500	6.600	6.700	6.800	6.900	7.000	7.100	7.200	7.300	7.400	7.500	7.600	7.700	7.800	7.900	8.000	8.100	8.200	8.300	8.400	8.500	8.600	8.700	8.800	8.900	9.000
27	5.104	5.200	5.296	5.393	5.489	5.585	5.681	5.778	5.874	5.970	6.067	6.163	6.259	6.356	6.452	6.548	6.644	6.741	6.837	6.933	7.030	7.126	7.222	7.319	7.415	7.511	7.607	7.704	7.800	7.896	7.993	8.089	8.185	8.281	8.378	8.474	8.570	8.667
28	4.921	5.014	5.107	5.200	5.293	5.386	5.479	5.571	5.664	5.757	5.850	5.943	6.036	6.129	6.221	6.314	6.407	6.500	6.593	6.686	6.779	6.871	6.964	7.057	7.150	7.243	7.336	7.429	7.521	7.614	7.707	7.800	7.893	7.986	8.079	8.171	8.264	8.357
29	4.752	4.841	4.931	5.021	5.110	5.200	5.290	5.379	5.469	5.559	5.648	5.738	5.828	5.917	6.007	6.097	6.186	6.276	6.366	6.455	6.545	6.634	6.724	6.814	6.903	6.993	7.083	7.172	7.262	7.352	7.441	7.531	7.621	7.710	7.800	7.890	7.979	8.069
30	4.593	4.680	4.767	4.853	4.940	5.027	5.113	5.200	5.287	5.373	5.460	5.547	5.633	5.720	5.807	5.893	5.980	6.067	6.153	6.240	6.327	6.413	6.500	6.587	6.673	6.760	6.847	6.933	7.020	7.107	7.193	7.280	7.367	7.453	7.540	7.627	7.713	7.800
31	4.445	4.529	4.613	4.697	4.781	4.865	4.948	5.032	5.116	5.200	5.284	5.368	5.452	5.535	5.619	5.703	5.787	5.871	5.955	6.039	6.123	6.206	6.290	6.374	6.458	6.542	6.626	6.710	6.794	6.877	6.961	7.045	7.129	7.213	7.297	7.381	7.465	7.548
32	4.306	4.388	4.469	4.550	4.631	4.713	4.794	4.875	4.956	5.038	5.119	5.200	5.281	5.363	5.444	5.525	5.606	5.688	5.769	5.850	5.931	6.013	6.094	6.175	6.256	6.338	6.419	6.500	6.581	6.663	6.744	6.825	6.906	6.988	7.069	7.150	7.231	7.313
33	4.176	4.255	4.333	4.412	4.491	4.570	4.648	4.727	4.806	4.885	4.964	5.042	5.121	5.200	5.279	5.358	5.436	5.515	5.594	5.673	5.752	5.830	5.909	5.988	6.067	6.145	6.224	6.303	6.382	6.461	6.539	6.618	6.697	6.776	6.855	6.933	7.012	7.091
34	4.053	4.129	4.206	4.282	4.359	4.435	4.512	4.588	4.665	4.741	4.818	4.894	4.971	5.047	5.124	5.200	5.276	5.353	5.429	5.506	5.582	5.659	5.735	5.812	5.888	5.965	6.041	6.118	6.194	6.271	6.347	6.424	6.500	6.576	6.653	6.729	6.806	6.882
35	3.937	4.011	4.086	4.160	4.234	4.309	4.383	4.457	4.531	4.606	4.680	4.754	4.829	4.903	4.977	5.051	5.126	5.200	5.274	5.349	5.423	5.497	5.571	5.646	5.720	5.794	5.869	5.943	6.017	6.091	6.166	6.240	6.314	6.389	6.463	6.537	6.611	6.686
36	3.828	3.900	3.972	4.044	4.117	4.189	4.261	4.333	4.406	4.478	4.550	4.622	4.694	4.767	4.839	4.911	4.983	5.056	5.128	5.200	5.272	5.344	5.417	5.489	5.561	5.633	5.706	5.778	5.850	5.922	5.994	6.067	6.139	6.211	6.283	6.356	6.428	6.500
37	3.724	3.795	3.865	3.935	4.005	4.076	4.146	4.216	4.286	4.357	4.427	4.497	4.568	4.638	4.708	4.778	4.849	4.919	4.989	5.059	5.130	5.200	5.270	5.341	5.411	5.481	5.551	5.622	5.692	5.762	5.832	5.903	5.973	6.043	6.114	6.184	6.254	6.324
38	3.626	3.695	3.763	3.832	3.900	3.968	4.037	4.105	4.174	4.242	4.311	4.379	4.447	4.516	4.584	4.653	4.721	4.789	4.858	4.926	4.995	5.063	5.132	5.200	5.268	5.337	5.405	5.474	5.542	5.611	5.679	5.747	5.816	5.884	5.953	6.021	6.089	6.158
39	3.533	3.600	3.667	3.733	3.800	3.867	3.933	4.000	4.067	4.133	4.200	4.267	4.333	4.400	4.467	4.533	4.600	4.667	4.733	4.800	4.867	4.933	5.000	5.067	5.133	5.200	5.267	5.333	5.400	5.467	5.533	5.600	5.667	5.733	5.800	5.867	5.933	6.000
40	3.445	3.510	3.575	3.640	3.705	3.770	3.835	3.900	3.965	4.030	4.095	4.160	4.225	4.290	4.355	4.420	4.485	4.550	4.615	4.680	4.745	4.810	4.875	4.940	5.005	5.070	5.135	5.200	5.265	5.330	5.395	5.460	5.525	5.590	5.655	5.720	5.785	5.850
41	3.361	3.424	3.488	3.551	3.615	3.678	3.741	3.805	3.868	3.932	3.995	4.059	4.122	4.185	4.249	4.312	4.376	4.439	4.502	4.566	4.629	4.693	4.756	4.820	4.883	4.946	5.010	5.073	5.137	5.200	5.263	5.327	5.390	5.454	5.517	5.580	5.644	5.707
42	3.281	3.343	3.405	3.467	3.529	3.590	3.652	3.714	3.776	3.838	3.900	3.962	4.024	4.086	4.148	4.210	4.271	4.333	4.395	4.457	4.519	4.581	4.643	4.705	4.767	4.829	4.890	4.952	5.014	5.076	5.138	5.200	5.262	5.324	5.386	5.448	5.510	5.571
43	3.205	3.265	3.326	3.386	3.447	3.507	3.567	3.628	3.688	3.749	3.809	3.870	3.930	3.991	4.051	4.112	4.172	4.233	4.293	4.353	4.414	4.474	4.535	4.595	4.656	4.716	4.777	4.837	4.898	4.958	5.019	5.079	5.140	5.200	5.260	5.321	5.381	5.442
44	3.132	3.191	3.250	3.309	3.368	3.427	3.486	3.545	3.605	3.664	3.723	3.782	3.841	3.900	3.959	4.018	4.077	4.136	4.195	4.255	4.314	4.373	4.432	4.491	4.550	4.609	4.668	4.727	4.786	4.845	4.905	4.964	5.023	5.082	5.141	5.200	5.259	5.318
45	3.062	3.120	3.178	3.236	3.293	3.351	3.409	3.467	3.524	3.582	3.640	3.698	3.756	3.813	3.871	3.929	3.987	4.044	4.102	4.160	4.218	4.276	4.333	4.391	4.449	4.507	4.564	4.622	4.680	4.738	4.796	4.853	4.911	4.969	5.027	5.084	5.142	5.200
46	2.996	3.052	3.109	3.165	3.222	3.278	3.335	3.391	3.448	3.504	3.561	3.617	3.674	3.730	3.787	3.843	3.900	3.957	4.013	4.070	4.126	4.183	4.239	4.296	4.352	4.409	4.465	4.522	4.578	4.635	4.691	4.748	4.804	4.861	4.917	4.974	5.030	5.087
47	2.932	2.987	3.043	3.098	3.153	3.209	3.264	3.319	3.374	3.430	3.485	3.540	3.596	3.651	3.706	3.762	3.817	3.872	3.928	3.983	4.038	4.094	4.149	4.204	4.260	4.315	4.370	4.426	4.481	4.536	4.591	4.647	4.702	4.757	4.813	4.868	4.923	4.979
48	2.871	2.925	2.979	3.033	3.088	3.142	3.196	3.250	3.304	3.358	3.413	3.467	3.521	3.575	3.629	3.683	3.738	3.792	3.846	3.900	3.954	4.008	4.063	4.117	4.171	4.225	4.279	4.333	4.388	4.442	4.496	4.550	4.604	4.658	4.713	4.767	4.821	4.875
49	2.812	2.865	2.918	2.971	3.024	3.078	3.131	3.184	3.237	3.290	3.343	3.396	3.449	3.502	3.555	3.608	3.661	3.714	3.767	3.820	3.873	3.927	3.980	4.033	4.086	4.139	4.192	4.245	4.298	4.351	4.404	4.457	4.510	4.563	4.616	4.669	4.722	4.776

この色の組合せは使用不可（もしくは推奨外）です。/The gearing combinations in this color cannot be used (or are not recommended) .

◆YD-2 Gear ratio (64 pitch)◆

2nd ration	Spur gear																																					
2.6	81	82	83	84	85	86	87	88	89	90	91	92	93	94	95	96	97	98	99	100	101	102	103	104	105	106	107	108	109	110	111	112	113	114	115	116	117	118
Pinion gear 22	9.573	9.691	9.809	9.927	10.045	10.164	10.282	10.400	10.518	10.636	10.755	10.873	10.991	11.109	11.227	11.345	11.464	11.582	11.700	11.818	11.936	12.055	12.173	12.291	12.409	12.527	12.645	12.764	12.882	13.000	13.118	13.236	13.355	13.473	13.591	13.709	13.827	13.945
23	9.157	9.270	9.383	9.496	9.609	9.722	9.835	9.948	10.061	10.174	10.287	10.400	10.513	10.626	10.739	10.852	10.965	11.078	11.191	11.304	11.417	11.530	11.643	11.757	11.870	11.983	12.096	12.209	12.322	12.435	12.548	12.661	12.774	12.887	13.000	13.113	13.226	13.339
24	8.775	8.883	8.992	9.100	9.208	9.317	9.425	9.533	9.642	9.750	9.858	9.967	10.075	10.183	10.292	10.400	10.508	10.617	10.725	10.833	10.942	11.050	11.158	11.267	11.375	11.483	11.592	11.700	11.808	11.917	12.025	12.133	12.242	12.350	12.458	12.567	12.675	12.783
25	8.424	8.528	8.632	8.736	8.840	8.944	9.048	9.152	9.256	9.360	9.464	9.568	9.672	9.776	9.880	9.984	10.088	10.192	10.296	10.400	10.504	10.608	10.712	10.816	10.920	11.024	11.128	11.232	11.336	11.440	11.544	11.648	11.752	11.856	11.960	12.064	12.168	12.272
26	8.100	8.200	8.300	8.400	8.500	8.600	8.700	8.800	8.900	9.000	9.100	9.200	9.300	9.400	9.500	9.600	9.700	9.800	9.900	10.000	10.100	10.200	10.300	10.400	10.500	10.600	10.700	10.800	10.900	11.000	11.100	11.200	11.300	11.400	11.500	11.600	11.700	11.800
27	7.800	7.896	7.993	8.089	8.185	8.281	8.378	8.474	8.570	8.667	8.763	8.859	8.956	9.052	9.148	9.244	9.341	9.437	9.533	9.630	9.726	9.822	9.919	10.015	10.111	10.207	10.304	10.400	10.496	10.593	10.689	10.785	10.881	10.978	11.074	11.170	11.267	11.363
28	7.521	7.614	7.707	7.800	7.893	7.986	8.079	8.171	8.264	8.357	8.450	8.543	8.636	8.729	8.821	8.914	9.007	9.100	9.193	9.286	9.379	9.471	9.564	9.657	9.750	9.843	9.936	10.029	10.121	10.214	10.307	10.400	10.493	10.586	10.679	10.771	10.864	10.957
29	7.262	7.352	7.441	7.531	7.621	7.710	7.800	7.890	7.979	8.069	8.159	8.248	8.338	8.428	8.517	8.607	8.697	8.786	8.876	8.966	9.055	9.145	9.234	9.324	9.414	9.503	9.593	9.683	9.772	9.862	9.952	10.041	10.131	10.221	10.310	10.400	10.490	10.579
30	7.020	7.107	7.193	7.280	7.367	7.453	7.540	7.627	7.713	7.800	7.887	7.973	8.060	8.147	8.233	8.320	8.407	8.493	8.580	8.667	8.753	8.840	8.927	9.013	9.100	9.187	9.273	9.360	9.447	9.533	9.620	9.707	9.793	9.880	9.967	10.053	10.140	10.227
31	6.794	6.877	6.961	7.045	7.129	7.213	7.297	7.381	7.465	7.548	7.632	7.716	7.800	7.884	7.968	8.052	8.135	8.219	8.303	8.387	8.471	8.555	8.639	8.723	8.806	8.890	8.974	9.058	9.142	9.226	9.310	9.394	9.477	9.561	9.645	9.729	9.813	9.897
32	6.581	6.663	6.744	6.825	6.906	6.988	7.069	7.150	7.231	7.313	7.394	7.475	7.556	7.638	7.719	7.800	7.881	7.963	8.044	8.125	8.206	8.288	8.369	8.450	8.531	8.613	8.694	8.775	8.856	8.938	9.019	9.100	9.181	9.263	9.344	9.425	9.506	9.588
33	6.382	6.461	6.539	6.618	6.697	6.776	6.855	6.933	7.012	7.091	7.170	7.248	7.327	7.406	7.485	7.564	7.642	7.721	7.800	7.879	7.958	8.036	8.115	8.194	8.273	8.352	8.430	8.509	8.588	8.667	8.745	8.824	8.903	8.982	9.061	9.139	9.218	9.297
34	6.194	6.271	6.347	6.424	6.500	6.576	6.653	6.729	6.806	6.882	6.959	7.035	7.112	7.188	7.265	7.341	7.418	7.494	7.571	7.647	7.724	7.800	7.876	7.953	8.029	8.106	8.182	8.259	8.335	8.412	8.488	8.565	8.641	8.718	8.794	8.871	8.947	9.024
35	6.017	6.091	6.166	6.240	6.314	6.389	6.463	6.537	6.611	6.686	6.760	6.834	6.909	6.983	7.057	7.131	7.206	7.280	7.354	7.429	7.503	7.577	7.651	7.726	7.800	7.874	7.949	8.023	8.097	8.171	8.246	8.320	8.394	8.469	8.543	8.617	8.691	8.766
36	5.850	5.922	5.994	6.067	6.139	6.211	6.283	6.356	6.428	6.500	6.572	6.644	6.717	6.789	6.861	6.933	7.006	7.078	7.150	7.222	7.294	7.367	7.439	7.511	7.583	7.656	7.728	7.800	7.872	7.944	8.017	8.089	8.161	8.233	8.306	8.378	8.450	8.522
37	5.692	5.762	5.832	5.903	5.973	6.043	6.114	6.184	6.254	6.324	6.395	6.465	6.535	6.605	6.676	6.746	6.816	6.886	6.957	7.027	7.097	7.168	7.238	7.308	7.378	7.449	7.519	7.589	7.659	7.730	7.800	7.870	7.941	8.011	8.081	8.151	8.222	8.292
38	5.542	5.611	5.679	5.747	5.816	5.884	5.953	6.021	6.089	6.158	6.226	6.295	6.363	6.432	6.500	6.568	6.637	6.705	6.774	6.842	6.911	6.979	7.047	7.116	7.184	7.253	7.321	7.389	7.458	7.526	7.595	7.663	7.732	7.800	7.868	7.937	8.005	8.074
39	5.400	5.467	5.533	5.600	5.667	5.733	5.800	5.867	5.933	6.000	6.067	6.133	6.200	6.267	6.333	6.400	6.467	6.533	6.600	6.667	6.733	6.800	6.867	6.933	7.000	7.067	7.133	7.200	7.267	7.333	7.400	7.467	7.533	7.600	7.667	7.733	7.800	7.867
40	5.265	5.330	5.395	5.460	5.525	5.590	5.655	5.720	5.785	5.850	5.915	5.980	6.045	6.110	6.175	6.240	6.305	6.370	6.435	6.500	6.565	6.630	6.695	6.760	6.825	6.890	6.955	7.020	7.085	7.150	7.215	7.280	7.345	7.410	7.475	7.540	7.605	7.670
41	5.137	5.200	5.263	5.327	5.390	5.454	5.517	5.580	5.644	5.707	5.771	5.834	5.898	5.961	6.024	6.088	6.151	6.215	6.278	6.341	6.405	6.468	6.532	6.595	6.659	6.722	6.785	6.849	6.912	6.976	7.039	7.102	7.166	7.229	7.293	7.356	7.420	7.483
42	5.014	5.076	5.138	5.200	5.262	5.324	5.386	5.448	5.510	5.571	5.633	5.695	5.757	5.819	5.881	5.943	6.005	6.067	6.129	6.190	6.252	6.314	6.376	6.438	6.500	6.562	6.624	6.686	6.748	6.810	6.871	6.933	6.995	7.057	7.119	7.181	7.243	7.305
43	4.898	4.958	5.019	5.079	5.140	5.200	5.260	5.321	5.381	5.442	5.502	5.563	5.623	5.684	5.744	5.805	5.865	5.926	5.986	6.047	6.107	6.167	6.228	6.288	6.349	6.409	6.470	6.530	6.591	6.651	6.712	6.772	6.833	6.893	6.953	7.014	7.074	7.135
44	4.786	4.845	4.905	4.964	5.023	5.082	5.141	5.200	5.259	5.318	5.377	5.436	5.495	5.555	5.614	5.673	5.732	5.791	5.850	5.909	5.968	6.027	6.086	6.145	6.205	6.264	6.323	6.382	6.441	6.500	6.559	6.618	6.677	6.736	6.795	6.855	6.914	6.973
45	4.680	4.738	4.796	4.853	4.911	4.969	5.027	5.084	5.142	5.200	5.258	5.316	5.373	5.431	5.489	5.547	5.604	5.662	5.720	5.778	5.836	5.893	5.951	6.009	6.067	6.124	6.182	6.240	6.298	6.356	6.413	6.471	6.529	6.587	6.644	6.702	6.760	6.818
46	4.578	4.635	4.691	4.748	4.804	4.861	4.917	4.974	5.030	5.087	5.143	5.200	5.257	5.313	5.370	5.426	5.483	5.539	5.596	5.652	5.709	5.765	5.822	5.878	5.935	5.991	6.048	6.104	6.161	6.217	6.274	6.330	6.387	6.443	6.500	6.557	6.613	6.670
47	4.481	4.536	4.591	4.647	4.702	4.757	4.813	4.868	4.923	4.979	5.034	5.089	5.145	5.200	5.255	5.311	5.366	5.421	5.477	5.532	5.587	5.643	5.698	5.753	5.809	5.864	5.919	5.974	6.030	6.085	6.140	6.196	6.251	6.306	6.362	6.417	6.472	6.528
48	4.388	4.442	4.496	4.550	4.604	4.658	4.713	4.767	4.821	4.875	4.929	4.983	5.038	5.092	5.146	5.200	5.254	5.308	5.363	5.417	5.471	5.525	5.579	5.633	5.688	5.742	5.796	5.850	5.904	5.958	6.013	6.067	6.121	6.175	6.229	6.283	6.338	6.392
49	4.298	4.351	4.404	4.457	4.510	4.563	4.616	4.669	4.722	4.776	4.829	4.882	4.935	4.988	5.041	5.094	5.147	5.200	5.253	5.306	5.359	5.412	5.465	5.518	5.571	5.624	5.678	5.731	5.784	5.837	5.890	5.943	5.996	6.049	6.102	6.155	6.208	6.261
50	4.212	4.264	4.316	4.368	4.420	4.472	4.524	4.576	4.628	4.680	4.732	4.784	4.836	4.888	4.940	4.992	5.044	5.096	5.148	5.200	5.252	5.304	5.356	5.408	5.460	5.512	5.564	5.616	5.668	5.720	5.772	5.824	5.876	5.928	5.980	6.032	6.084	6.136
51	4.129	4.180	4.231	4.282	4.333	4.384	4.435	4.486	4.537	4.588	4.639	4.690	4.741	4.792	4.843	4.894	4.945	4.996	5.047	5.098	5.149	5.200	5.251	5.302	5.353	5.404	5.455	5.506	5.557	5.608	5.659	5.710	5.761	5.812	5.863	5.914	5.965	6.016
52	4.050	4.100	4.150	4.200	4.250	4.300	4.350	4.400	4.450	4.500	4.550	4.600	4.650	4.700	4.750	4.800	4.850	4.900	4.950	5.000	5.050	5.100	5.150	5.200	5.250	5.300	5.350	5.400	5.450	5.500	5.550	5.600	5.650	5.700	5.750	5.800	5.850	5.900
53	3.974	4.023	4.072	4.121	4.170	4.219	4.268	4.317	4.366	4.415	4.464	4.513	4.562	4.611	4.660	4.709	4.758	4.808	4.857	4.906	4.955	5.004	5.053	5.102	5.151	5.200	5.249	5.298	5.347	5.396	5.445	5.494	5.543	5.592	5.642	5.691	5.740	5.789
54	3.900	3.948	3.996	4.044	4.093	4.141	4.189	4.237	4.285	4.333	4.381	4.430	4.478	4.526	4.574	4.622	4.670	4.719	4.767	4.815	4.863	4.911	4.959	5.007	5.056	5.104	5.152	5.200	5.248	5.296	5.344	5.393	5.441	5.489	5.537	5.585	5.633	5.681
55	3.829	3.876	3.924	3.971	4.018	4.065	4.113	4.160	4.207	4.255	4.302	4.349	4.396	4.444	4.491	4.538	4.585	4.633	4.680	4.727	4.775	4.822	4.869	4.916	4.964	5.011	5.058	5.105	5.153	5.200	5.247	5.295	5.342	5.389	5.436	5.484	5.531	5.578

この色の組合せは使用不可（もしくは推奨外）です。/ The gearing combinations in this color cannot be used (or are not recommended) .

ヨコモ 取扱店リスト

模型店

北海道

旭川市	（有）竹内モデル	0166-46-9501
旭川市	ホビーショップ てづか	0166-33-9126
旭川市	旭川 RC サーキット	090-4025-4867
旭川市	GUMP FACTORY	0166-63-4556
岩見沢市	ガンちゃん堂	0126-26-3435
岩見沢市	RC ショップ サーキット Do	0126-26-6044
音更町	ネストホビーズ	0155-32-2623
富良野市	ホビーショップ ササキ	0167-23-2817
富良野市	ラジコンショップ Friends	0167-44-3415
釧路市	模型のいわさき	0154-22-1659
釧路市	ミヤケ模型	0154-22-2269
釧路市	H.R.C	0154-64-5965
江別市	ホビーショップ シンタニ	011-384-9387
札幌市	（株）オーム模型	011-821-1367
札幌市	スポーツホビー	011-773-5090
札幌市	OHM ツインサーキット	011-879-5381
札幌市	プロ模型	011-851-2741
札幌市	日本平中自動車販売	011-763-2767
札幌市	稲荷体育用品（株）	011-682-2351
札幌市	マスターズコート	011-771-3862
札幌市	HSS ラジコンサーキット	011-777-5981
帯広市	おばらホビー	0155-35-2834
苫小牧市	（有）竹内モデル 苫小牧店	0144-32-3673
苫小牧市	ドリームホビー	0144-52-1811
苫小牧市	マルテサーキット	0144-32-9900
中標津町	ラジコン専門店 松本	01537-2-4085
北見市	ロックス	0157-22-5501
北見市	鳩屋模型店	0157-23-2867
幕別町	イリジョン	0155-22-1560
北斗市	イルカサーキット	0138-77-1223
北斗市	ホビーショップ イルカ本店	0138-49-3080
恵庭市	ゾーンスクエア	0123-36-1577
室蘭市	かたつむり	0143-47-1177
夕張郡	ホビーハウス F	0123-88-3017

青森県

五所川原市	模型倶楽部	0173-35-6551
弘前市	ニシムラ模型	0172-35-1442
おいらせ町	コムカイ模型	0178-52-2554
おいらせ町	BIG D	0176-52-5300
青森市	有限会社 工藤模型	017-773-5160
八戸市	ミウラ電波模型店	0178-20-9192
八戸市	RC ショップ T-ONE	0178-44-2980

岩手県

一関市	プラモのエデン	0191-23-5791
宮古市	ホビーショップ ささき	0193-62-3431
奥洲市	水沢ラジコン	0197-23-6722
奥州市	タカラジマ模型	0197-25-4129
盛岡市	ホビープライム	019-654-1130
盛岡市	ホビースクェア にしな	019-641-2580
盛岡市	ファンアーマット	019-635-2475
北上市	アメリカンパラダイス	0197-63-7898

宮城県

柴田町	RC ショップ マキシム	0224-58-1351
仙台市	ホビーショップ ぐらんぷり	022-353-9196
仙台市	模型倶楽部	022-274-0665
仙台市	ファースト模型	022-254-7081
仙台市	ナカムラ模型	022-372-1818
仙台市	仙台模型	022-261-3489
仙台市	ホビーショップ タムタム 仙台店	022-771-9322
仙台市	ファンライドガレージ	022-393-5260
白石市	Katsuma Bowl	0224-26-2250

秋田県

鹿角市	ラジコンハウス	0186-22-0105
秋田市	RC スペース みちおか	018-835-4055
秋田市	ホビーショップ K2	018-832-3006
由利本荘市	オートステージ	0184-23-5133
横手市	DSP.YOKOTE	0182-33-5151

山形県

寒河江市	（有）ノブ科学模型社	0237-86-2961
山形市	シバタモデル ラジコンセンター	023-644-7378
米沢市	ホビーショップ セイワ	0238-21-4912
天童市	Rolling Park Nakano	023-653-5009
東根市	DRC	0273-43-6016

福島県

会津若松市	面川サーキット	0242-27-0921
いわき市	アイ・アール・エス	0246-83-2457
いわき市	ファッショングループささき	0246-44-3311
いわき市	（有）いわき模型	0246-22-6414
いわき市	ホビーショップ YJ	0246-34-0710
郡山市	シルバーウイング	024-943-8700
郡山市	ユニバーサル	024-973-6951
郡山市	富久山ベース	024-973-8760
郡山市	MRC Factory	024-983-6315
郡山市	アウトバック	090-3982-0568
福島市	せきや	024-522-5497
福島市	ラジコンサーキット ラボ	024-573-5121
西白河郡	TOYs サイトウ	0248-23-5489

茨城県

つくば市	谷田部アリーナ	029-836-0914
ひたちなか市	勝田ラジコン模型	029-272-0038
筑西市	アライワークス	0296-22-5444
下妻市	ホビーショップ イチムラ	0296-44-3563
神栖市	カミスモケイ	0299-93-1402
土浦市	ラジコン天国　土浦店	029-824-8581
日立市	多賀ホビー	0294-36-0077
龍ヶ崎市	YR オフロードパーク	0297-62-4343
笠間市	ユニバース	0299-37-6620
結城市	ノベキカイシステム	0296-32-5876

栃木県

栃木市	アオキ模型	0285-53-0851
宇都宮市	ビッグホビー	028-659-9000
宇都宮市	宇都宮ホビージャック	0284-43-6644
宇都宮市	ホビーショップ GP-1	028-667-6348
宇都宮市	マチュア プレミアム サーキット	028-666-3000
真岡市	スターホビー	0285-83-5617
小山市	RC ショップ950	0285-24-1588
那須町	ブルースカイ	0287-74-2706

群馬県

桐生市	トイボックスオカザキ	0277-22-2017
高崎市	ホビー・ザ・トミー 緑町店	027-363-7272
高崎市	ランナバウト 331	0273-86-2108
高崎市	サンホビー	0273-61-9927
みどり市	ホビーショップ アザミ	0277-76-6463
前橋市	ミュルサンヌ	027-233-8320
前橋市	ホビー・ザ・トミー 下大島店	027-266-9840
前橋市	カスタムモデル	027-233-6054
前橋市	ホビーハウスキッド	027-252-7048
安中市	アンデルセン RC パーク	027-393-3322
富岡市	ワールドジャムレーシング	0274-67-1922
玉村町	クレスト スピードウェイ	0270-75-5933

埼玉県

さいたま市	ホビーショップ タムタム大宮店	048-688-9666
さいたま市	イーズホビー	048-682-1044
行田市	SEED	048-556-1515
吉川市	ホビーショップ モリタ	048-983-0964
久喜市	RC-D マウンテン	080-4879-2231
久喜市	ホビーガレージ	0480-87-0432
越谷市	山本電気	048-965-6036
戸田市	ハイパーホビー 戸田美女木店	048-422-1812
志木市	ホビーボックスつるや 3 号店	048-470-2755
川越市	ケイ・ホビー	049-247-2020
川越市	SPEED WAY PAL	049-225-8998
川越市	ＢＯＳＳレーシング	049-290-6289
草加市	ホビーショップ スズキ	048-925-1737
入間市	RC リカーズ	042-962-6201
入間市	プライベートガレージ	04-2926-6474
三郷市	（有）Y.M 車吉	048-953-1848
春日部市	風間オートサービス	048-745-2026
本庄市	RCS ミサト	0495-72-8234
加須市	スカイホビー	0480-76-3366
和光市	クラフトスクエア	048-467-8430
羽生市	Fine Factory	048-501-7156
深谷市	有限会社 松本商会	048-583-6336
東松山	FASTER	0493-77-3395
寄居町	サムライサーキット	048-582-2238
三芳町	グリーンパーク	049-258-3398
吉見町	翼 hobby	090-1600-5387

千葉県

市原市	（有）エヌアイシー	0436-20-8855
印西市	ホビーショップ カワウチ	0476-42-2901
印西市	トップフォース印西店	0476-37-6840
印旛郡	AREA 33	0476-95-6062
君津市	ホビーショップ ピットイン	0439-55-2053
大栄町	ラジコンショップ ネクスト	0478-73-6356
匝瑳市	オートガレージ 須合	0479-73-5441
袖ヶ浦市	RC スタジアム 袖ヶ浦	0438-75-8880
九十九里町	ふじ模型	0475-76-7234
松戸市	オオタ模型	047-364-6334
千葉市	ラジコン天国 千葉蘇我店	043-261-9030
千葉市	ホビーショップタムタム千葉店	043-215-2215
船橋市	フタバ模型専門店	047-425-2034
東金市	岩崎模型	0475-52-4419
茂原市	ナルケホビー	0475-22-3939
長柄町	RC・HIROBA	0475-47-2169
野田市	千葉レジャーランド 野田店	0471-20-3535
野田市	RC- モノコック　ZEN	047-100-8728
柏市	Neo RC Drift Stage	047-192-8469

東京都

秋葉原	RC アドバイザーチャンプ 秋葉原店	03-5807-5239
秋葉原	フタバ産業株式会社	03-3255-9984
秋葉原	スーパーラジコン 秋葉原店	03-5688-1414
秋葉原	タムタム秋葉原店	03-5816-5667
荒川区	RC サーキット かっぱスペース	03-6314-2720
荒川区	アクアライン	03-3893-0883
板橋区	SPIRAL	03-5398-4007
板橋区	RC build shop 輝ビル	03-3960-2823
練馬区	トーホー レジャープラザ	03-5921-2820
昭島市	RC ハウス CHAMP	042-549-1553
町田市	レーシングパラダイス	042-788-3900
西多摩郡	RC Car Proshop SHIFT	042-513-9080

神奈川県

横浜市	WARU サーキット	045-590-6231
横浜市	KN-YOKOHAMA	045-593-9402
横浜市	Passion Yokohama	045-335-5121
横須賀市	ハートランド	046-848-7125
横須賀市	ヨコスカ模型	046-854-7721
川崎市	RC oahu	044-863-7868
川崎市	モデルメート ヒルトップ	044-988-0370
川崎市	イシハラ i-box	044-822-3864
秦野市	ナミキ模型	0463-87-0353
鎌倉市	鎌倉ホビー館	0467-44-3070
相模原市	サガミ堂	042-756-3477
相模原市	ホビーショップ タムタム 相模原店	042-752-2727
相模原市	RC アドバイザー チャンプ 相模原店	042-703-8318
藤沢市	HOBBY SHOP ARMS	0466-47-2708
厚木市	M Atsugi Racing	046-281-7688
高座郡	G サーキット	0467-38-5988

山梨県

甲府市	ロイヤルモデル	055-233-2727
甲府市	ホビーショップ みさき	055-240-1122
甲府市	ソニックパーク 甲府	055-267-6231
富士吉田市	SLIDE WAY	0555-72-9339

長野県

長野市	RC フレンド信州	026-217-0443
長野市	プラキチ	0262-84-6969
飯田市	松本電子部品 飯田	0265-48-5218
松本市	アサヒ堂　模型店	0263-32-3903
松本市	おもちゃの店 パンダ	0263-78-3842
安曇野市	パッシングポイント	0263-71-5519
諏訪市	ホビーショップ 丸信	0266-52-3287
上伊那郡	シロニクス RC サーキット	0266-41-2729
飯綱町	ラジドリサーキット D	026-253-4735

新潟県

五泉市	マツキン サーキット	090-9749-4881
新潟市	パーツボックス	025-234-3533
新潟市	ホビーロード ツインタウン女池店	025-281-2686
新潟市	Heat	025-378-8558
長岡市	ホビーショップ コクピット	0258-32-9025
長岡市	モロテック・スピードウェイ	0258-25-3122
柏崎市	マルス模型	0257-22-4093

石川県

金沢市	みなと模型 金沢店	076-298-9591
金沢市	三共ジョーシン もとまち店	076-251-1031
金沢市	みなと模型 若宮店	076-262-2006
金沢市	チャンピオン金沢模型	076-242-3316
小松市	みなと模型 小松店	0761-22-8935

富山県

滑川市	ツインホビー	076-471-2225
八尾町	ホビーショップ 風	076-455-0185
富山市	キタガワモデル	076-493-0058
富山市	ピットワン 富山南店	076-495-9101
高岡市	ピットワン 高岡店	0766-25-6003

福井県

越前市	山形模型	0778-23-2915
福井市	オーカワ模型	0776-35-6013
福井市	（株）ナカヤホビー福井	0776-23-5484
福井市	上新電機 ピットワン 福井本店	0776-54-6800
福井市	アマデウス	0776-89-1367
坂井市	RC ショップ mini one	0776-66-3201
越前町	（有）ガガ	0778-34-2075

岐阜県

岐南町	ホビーショップタムタム 岐阜店	058-240-1212
羽島市	（有）ゲット	058-393-2491
羽島郡	ドリフトステージ&ミニッツサーキットチャオ	058-240-6228
岐阜市	ホビーショップ BIGMAN	058-245-7563
瑞浪市	ラジコンホビー TOMO	0572-68-9260
土岐市	ホビーショップ モデナ	0572-55-7177
土岐市	マイホーム	0572-57-2121
大垣市	HOT LAP	0584-91-3090
本巣市	アート ゼロ	058-320-4321
高山市	アラジン	0577-33-0864
美濃加茂市	ブルーウィング	0574-66-8600

静岡県

御殿場市	（有）日光無線	0550-82-3040
三島市	（有）マルサンモケイ	055-972-1932
沼津市	マルサンホビー 本店	055-962-5048
沼津市	ヨコタホビー	055-924-3010
焼津市	上新電機 焼津インター店	054-626-2211
静岡市	さの模型店	054-253-6361
静岡市	清水模型センター	0543-67-0238
浜松市	尾崎模型	053-471-8858
浜松市	ショートカット	053-421-3599
富士宮市	マルシン模型	0544-27-7270
富士市	BOY HOOD	0545-53-7722
裾野市	ホビーショップ ロックウェーブ	055-997-3373
掛川市	AIR DREAMS RC	0537-72-2766
藤枝市	Full Cross	054-631-4882

愛知県

名古屋市	ラジコン天国 名古屋店	052-698-3751
名古屋市	カトーホビーセンター	052-732-2631
名古屋市	洛西モデル 名古屋店	052-733-4409
名古屋市	MODEL KIDS	052-351-7160
名古屋市	フクシマヤ	052-621-0124
安城市	ダックホビー	0566-98-2330
一宮市	タイガー模型 一宮店	0586-81-2797
一宮市	ラジコンデパート FUNFUN	0586-81-1500
岡崎市	スピード	0564-26-6667
刈谷市	ウイークエンドホビー	0566-22-7725
小牧市	F-1 ホビー	0568-76-7838
北名古屋市	アリスホビー RC 店	0568-26-2151
北名古屋市	ホビーショップ タムタム 名古屋店	0568-27-2777
高浜市	タカハマドリフト	0566-91-6095
西尾市	ムラセモケイ	0563-54-3666
豊橋市	ジュニア模型	0532-31-5769
豊橋市	ホビーショップ タムタム 豊橋店	0532-57-5300
豊川市	トヨカワホビー	0533-86-2779
豊川市	サニーランド サーキット店	0533-87-3596
豊川市	上新電機 アクロス豊川店	0533-83-5511
豊田市	本町ラジコン	0565-52-4412
豊明市	ドリームランド 本店	0562-97-3647
春日井市	ヒコテック	0568-83-1400
春日井市	TEAM TETSUJIN	0568-29-7528
愛知郡	ラジコントーゴー	052-893-9437

三重県

松坂市	TRS	0598-56-7388
四日市市	ギンガ模型店	0593-51-2611
四日市市	ホビーショップ タムタム 四日市店	059-348-6808
津市	RC チャンピオン	059-262-4567
津市	小林模型	059-234-2488

滋賀県

大津市	模型の店 チャンプ	077-525-9405
大津市	ラジコン天国大津店	077-545-7648
大津市	ラジコン屋 瀬田店	077-543-3355
長浜市	Hyde-Out	090-2705-8883
長浜市	富士模型店	0749-62-1462
草津市	ホビーランド京都 草津店	077-567-3055
草津市	レーシングサービスマツモト	077-561-8806
高島市	トイショップ みずの	0740-22-2457
甲賀市	MECCA	0748-86-4192
東近江市	らじこん屋 東近江店	050-5802-8733

京都府

京都市	プラネット模型	075-781-7220
京都市	たかたに模型	075-592-1598
京都市	模型のカブース	075-432-2865
木津川市	PRO SPEED Kizu	0774-73-0206
城陽市	城陽模型	0774-52-2415
京丹後市	ラジコン天国 丹後店	0772-62-7556
舞鶴市	M レーシング	0773-64-5243
亀岡市	七谷川サーキット	0771-22-6755

大阪府

大阪市	スーパーラジコン 大阪日本橋店	06-6644-3139
大阪市	模型・ホビーの店 ぽけっと	06-6913-1231
大阪市	RC アドバイザーチャンプ	06-6702-8870
大阪市	上新電機 スーパーキッズランド 本店	06-6634-0041
摂津市	RC-ART	0726-28-2991
摂津市	ラジコンショップ　ＭＳＴ	072-648-5613
貝塚市	TOP GEAR 貝塚店	072-432-7715
和泉市	RC マニアックスアリーナ	0725-53-3013

兵庫県

加西市	ポエム	0790-42-5224
三田市	ラジコン天国 三田店	079-553-9559
三木市	TOY land-park 三木	0794-86-7535
神戸市	時　商	078-924-3000
神戸市	ホビーショップタムタム サンシャインワーフ神戸店	078-414-4305
西脇市	RC. パーク　BeeTops	0795-22-7776
赤穂郡	Y.R.C	0791-52-5847

香寺町	アヒルホビー	0792-32-5897
宍粟市	アボシヤ玩具店	0790-62-0375

■ 奈良県

生駒市	上新電機　登美ケ丘店キッズランド	0743-78-1971
宇陀市	RC ショップ バンビ大宇陀店	0745-83-0314
大和郡山市	上新電機 キッズランド	0743-59-2221
大和郡山市	太子ホビー	0743-59-2167
大和高田市	セイキ レーシング プロダクション	0745-53-7027

■ 和歌山県

田辺市	アサヒヤ模型	0739-24-6598
和歌山市	（株）日本橋模型 RC センター	073-445-9058
和歌山市	うちはら模型	073-422-7930
和歌山市	H.R.C.R	073-477-5658

■ 鳥取県

鳥取市	スターホビー	0857-31-2878
鳥取市	オートウェーブ フォーラム	0875-53-5886
米子市	ホビーショップ エース	0859-33-4354
米子市	おおはら模型	0859-32-5919
米子市	ラジコン天国 米子店	0859-27-5630
米子市	(有) 牧田自動車	0859-27-4879

■ 島根県

出雲市	おおとり模型	0853-21-0459
松江市	ベニヤ模型	0852-21-5571

■ 岡山県

岡山市	フジモデル　岡山店	086-264-2269
岡山市	模型工場	086-252-3905
岡山市	RC POWER ON	086-297-7522
玉野市	RC ショップ オリオン	
津山市	TGM Factory	0868-27-2091
津山市	トイランド マキノ	0868-22-9227
真庭市	大橋商事	0867-54-0311
笠岡市	Droo-P	0865-66-4563
備前市	RC PROSHOP T2	0869-92-4220

■ 広島県

呉市	マルタ ホビー	0823-23-0977
広島市	模型のつちや	0828-12-2679
東広島市	ホビーショップ Pony	0824-22-4466
福山市	福山ラジコンセンター	0849-21-7505
福山市	ラジコン shop ラジまに	084-934-1990

■ 山口県

岩国市	アトム模型	0827-22-4823
宇部市	（有）ムック	0836-32-9221
宇部市	遊ショップ　アスカ	0836-43-1800
下関市	ラジコン天国 下関店	083-250-5523
周南市	旭模型	0834-25-4970
周南市	ラジコン天国 徳山店	0834-31-9597
防府市	玉屋模型店	0835-22-1908
山口市	フジイホビー	0839-23-1208

■ 徳島県

阿南市	ビックモデル	0884-22-8080
阿南市	ラジコン天国 徳島店	0884-21-2828
徳島市	クリッパー さざ	088-623-5653
小松島市	BIG+ 3ラジコンサーキット＆ショップ	0885-35-7708
吉野川市	ELEX	0883-24-9540

■ 香川県

高松市	レミヤン	087-841-6271
高松市	ホビープラザ タカマツ	087-866-2003
高松市	三条マイカーセンター	087-885-7311
高松市	RC Shop Crawlers	087-867-0727
三豊市	シーサイドリンク アドバンテージ	0875-73-3558
東かがわ市	ウエタ電気	090-4784-8371
香川町	ホビーセンター SPK 店	087-879-8445

■ 愛媛県

今治市	今治模型	0898-31-4015
松山市	ブルーウェイ	089-977-7651
松山市	オーバーシー プラモ	089-971-2323
松山市	RC ショップ ソニック	089-970-9337
新居浜市	ホビーショップ コモダ	0897-33-1309
東予市	なかい模型	0898-65-4791
八幡浜市	ホビーショップ井上	0894-29-1755

■ 高知県

高知市	モデルショップ デイトナ	088-833-4331
南国市	土居模型店	088-863-2249

■ 福岡県

福岡市	ホビーランド５時ら	092-864-7508
福岡市	RC MONSTER	092-481-2975
遠賀町	F-1 ホームサーキット	093-293-2445
久留米市	中村模型	0942-22-3225
久留米市	SUPER-DUCK　COMPANY	0942-44-6600
行橋市	K2 Factory	0930-25-2117
大牟田市	ＪＣモデルプラザ	0944-52-4822
大野城市	ラジコン天国 福岡南店	092-503-5640
那珂川町	福岡 R/C プラザ	092-953-3283
那珂川町	プロテック	092-953-6537
福岡市	スーパーラジコン 博多店	092-434-7878
北九州市	RC MONSTER	092-481-2975
北九州市	西小倉モデル	093-592-6636
北九州市	マルオ模型	093-603-6348
北九州市	電動模型自動車道	090-7460-2781
北九州市	RAZI-Land	093-533-2161
北九州市	北九州ネクスターサーキット	093-561-6614
筑紫野市	ホビーショップ タムタム 筑紫野店	092-919-0120

■ 佐賀県

佐佐賀市	モデラーズ 松永 南部店	0952-23-0228
佐賀市	オーシャン カートランド	0952-51-0390
三養基郡	MAX CIRCUIT	095-297-9951
神埼郡	MODEL MART	0952-55-7788

■ 長崎県

佐世保市	西海模型	0956-23-6294
長崎市	ホビーショップ ウエスタン	095-855-0840
長崎市	RC HOUSE Boys Heart	095-818-2010
大村市	ORCC　HOBBY	080-8380-6019
西海市	ワールドキング 長崎	0959-27-0865

■ 熊本県

合志市	D-Like	096-248-8008
宇城市	ウエストマウンテン	0964-42-7711
山鹿市	ホビーショップシオザキ	0968-44-7287
熊本市	ZEPHYR	096-292-8640
熊本市	ラジコン天国 熊本店	096-389-9005
熊本市	Garage　ＡＩＩ	096-388-3992
熊本市	ホワイトリバー	096-223-2169
益城町	RC スタジオ ユッチ	096-284-8113

■ 大分県

宇佐市	RC ワールド USA 店	0978-33-2728
大分市	78 スピードウェイ	097-522-7878
大分市	STEP UP	097-568-3000
大分市	ホビパ	097-527-7530
大分市	いちぎ RC サーキット	097-560-1871
宇佐市	RC SHOP STEP ONE	0978-34-4716

■ 宮崎県

都城市	マルエイ模型	0986-24-4589
都城市	RCR	080-5240-8875
児湯郡	Y-STYLE	0983-32-3819

■ 鹿児島県

鹿児島市	福地模型 サーキット	099-238-4050
鹿児島市	ホビーサンパティオ	099-223-8136
川内市	K's ホビー	0996-25-1133

■ 沖縄県

宜野湾市	ラジコンショップ　SIRO	098-943-1846
宜野湾市	沖縄ラジコンセンター	098-897-2191

ドリフトパッケージ取扱 カー用品店

■ 北海道

函館市	イエローハット 函館新道店	0138-34-2800
札幌市	イエローハット 札幌里塚店	011-883-3221
美唄市	イエローハット 美唄店	01266-2-4424

■ 岩手県

一関市	イエローハット 一関店	0191-31-3680
盛岡市	スーパーオートバックス 盛岡南店	019-638-8763

■ 宮城県

仙台市	スーパーオートバックス 仙台ルート 45	022-232-2345
仙台市	オートバックス 仙台吉成店	022-277-4726
仙台市	カーテック 仙台	022-247-3452
仙台市	スーパーオートバックス 仙台泉加茂	022-374-1131
栗原市	イエローハット 築館店	0228-22-8255
柴田郡	ファインプロジェクト	0224-55-2645

■ 秋田県

秋田市	イエローハット 土崎店	018-857-0202
大仙町	イエローハット 大曲店	0187-86-0122
横手市	イエローハット 横手店	0182-35-7077

■ 山形県

酒田市	オートバックス 酒田店	0234-24-8602
米沢市	オートバックス米沢店	0238-26-2242

■ 福島県

会津若松市	スーパーオートバックス 会津若松店	0242-24-0456
郡山市	スーパーオートバックス 郡山南店	024-945-3356

■ 茨城県

石岡市	タイヤハウス しばやま石岡店	0299-22-4880

■ 栃木県

小山市	スーパーオートバックス 小山店	0285-28-6688

■ 群馬県

伊勢崎市	オートバックス 伊勢崎店	0270-26-4100
邑楽郡	ミスタータイヤマン福島鞍掛店	0276-86-6556

■ 埼玉県

戸田市	スーパーオートバックス TODA	048-424-0189
本庄市	イエローハット 本庄店	0495-24-0377
松伏町	オートクラフト	0489-93-1980

■ 千葉県

千千葉市	スーパーオートバックス 千葉長沼店	043-424-8561
松戸市	スーパーオートバックス 松戸店	047-308-5400
柏市	オートバックス セコハン市場 かしわ沼南	04-7190-0070

■ 東京都

杉並区	オートバックス 環八高井戸店	03-3334-0301

■ 神奈川県

横浜市	スーパーオートバックス 横浜ベイサイド	045-791-5111
横浜市	スーパーオートバックス 港南中央店	045-840-0189
横浜市	スーパーオートバックス 横浜みなとみらい店	045-640-6601
横浜市	CAR MAKE T&E	045-944-2221
厚木市	スーパーオートバックス 厚木店	046-248-0331
相模原市	タイヤショップ ビットボーイ	0427-58-6691
川崎市	スーパーオートバックス かわさき店	044-223-4774
平塚市	スーパーオートバックス 湘南平塚店	0463-54-9555

■ 新潟県

新潟市	スーパーオートバックス 新潟竹尾店	025-274-8765
長岡市	スーパーオートバックス 長岡店	0258-25-9180

■ 山梨県

甲府市	スーパーオートバックス 甲府店	055-225-2155
韮崎市	オートバックス 韮崎店	0551-23-2666
南アルプス市	タイヤ館 南アルプス	055-283-7220

■ 長野県

長野市	タイヤ館イエスワン	026-223-2002
上田市	白井商店	0268-71-2677
上田市	タイヤガーデン上田	0268-29-3211
飯田市	オートバックス 飯田店	0265-21-1655
北佐久郡	イエローハット西軽井沢店	0267-32-1680

■ 岐阜県

岐阜市	スーパーオートバックス 岐阜店	058-274-9871
可児市	ABC HOUSE	0574-62-8848

■ 静岡県

三島市	オートバックス 三島店	055-977-2295
富士市	イエローハット 富士青葉通店	0545-63-5522

■ 愛知県

西尾市	スーパーオートバックス 西尾店	0563-53-0033
北名古屋市	きっずはぁと	0568-24-1222

■ 滋賀県

草津市	スーパーオートバックス 湖南店	077-563-6663
東近江市	オートバックス 八日市店	0748-23-5677
長浜市	タイヤガーデン長浜	0749-63-2632

■ 大阪府

高槻市	スーパーオートバックス 高槻店	0726-73-9377
東大阪市	レイブロス	06-6747-3451
松原市	CENTRAL/BOSS	072-337-1000

■ 兵庫県

神戸市	オートバックス 兵庫中ノ島	078-685-6877
神戸市	スーパーオートバックス サンシャイン神戸	078-435-6006
尼崎市	スーパーオートバックス 43 道意店	06-6413-0500
姫路市	スーパーオートバックス 姫路店	0792-51-0117

■ 岡山県

総社市	総社タイヤ（株）	0866-93-3560

■ 山口県

岩国市	スーパーオートバックス 広島商工センター	082-270-2111
岩国市	イエローハット 岩国店	0827-22-0105
防府市	タイヤガーデン 防府店	0835-25-8205

■ 和歌山県

岩手町	スーパーオートバックス 岩手店	0736-62-7650
有田郡	ハローズ	0737-52-2439

■ 福岡県

北九州市	スーパーオートバックス 小倉西港店	093-591-5623
福岡市	スーパーオートバックス 東福岡店	092-621-7021
飯塚市	オートバックス 東飯塚店	0948-28-2622
飯塚市	（株）イーストコーポレーション タイヤ一番	0948-72-5017
大野城市	スーパーオートバックス 大野城三笠川店	092-503-8686
久留米市	スーパーオートバックス 久留米店	0942-48-3558
那珂川町	プロテック	092-953-6537

■ 熊本県

熊本市	スーパーオートバックス 熊本東バイパス	096-384-6466
熊本市	ホワイト リバー	096-223-2169
小国町	インプレス トライオート時松	0967-46-6776
玉名郡	カーショップ Ravish	0968-57-8730

■ 宮崎県

宮崎市	スーパーオートバックス 宮崎南店	0985-54-2321
児湯郡	Y-STYLE	0983-32-3819

■ 鹿児島県

鹿屋市	オートバックス　鹿屋店	0994-41-1212

インターネット通販

■三栄書房グループ　ウェルク　http://www.rakuten.ne.jp/gold/welc/
■モノコレ オンラインショップ　http://www.monocolle.com/
■ RC Maniax Web STORE　http://www.rcmxstore.com/
■ドリラジキング　http://www.drc-king.com/
■ホビーショッププロ　http://yokomo.shop-pro.jp/
■ Top Gear　http://store.shopping.yahoo.co.jp/topgear-web/
■ディアゴスティーニ　ホビコム　http://hobbycom.jp/
■杜の都 @shop　http://item.rakuten.co.jp/mori-miyako/c/0000002504/

商品の入手が困難な場合は・・・

お近くの模型店にて商品の入手が困難な場合は通信販売をご利用下さい。
通信販売のお支払いは、先に代金を送る方法と商品受け取り時に代金を支払う方法があります。先に代金を送る場合は、ご注文される商品の合計金額に消費税（8%）と送料 ¥324（商品の合計金額が ¥5,000 以上の場合は無料）を加算して現金書留又は郵便振替（口座番号 00110-6-365564）にてご注文下さい。商品受け取り時に代金を支払う場合は、インターネット又はファックスにてご注文下さい（着払い手数料が別途かかります）。
お申し込みの際は商品番号、商品名、数量、お客様のご住所、お名前、電話番号を必ずご記入下さい。

通信販売受付メールアドレス　order@teamyokomo.com
通信販売受付 FAX　03-5613-7552（ヨコモ通販部）

お申し込みはヨコモ・アフターサービス部まで

As a manufacturer of World Championship winning cars,

Yokomo will continue to provide the best available technology to R/C enthusiasts all over the world.
Enjoy this product knowing that you are driving one of the best handling R/C cars ever designed.

RC MODEL CARS

YOKOMO

www.teamyokomo.com

世界のブランド YOKOMO

ヨコモは競技用 R/C カー（ラジオコントロールカー）の専門メーカーです。その製品は、全日本選手権、全米選手権、ヨーロッパ選手権、
そして R/C カーレースの最高峰である世界選手権レースでも優勝。世界の R/C カーマニアに愛用されています。

株式会社 ヨコモ　〒120-0005 東京都足立区綾瀬 5-23-7　TEL 03-5613-7553　FAX 03-5613-7552　営業時間：9 時～ 12 時・13 時～ 17 時（祝祭日を除く月～金）