RC MODEL CARS

YOKOMO

www.teamyokomo.com

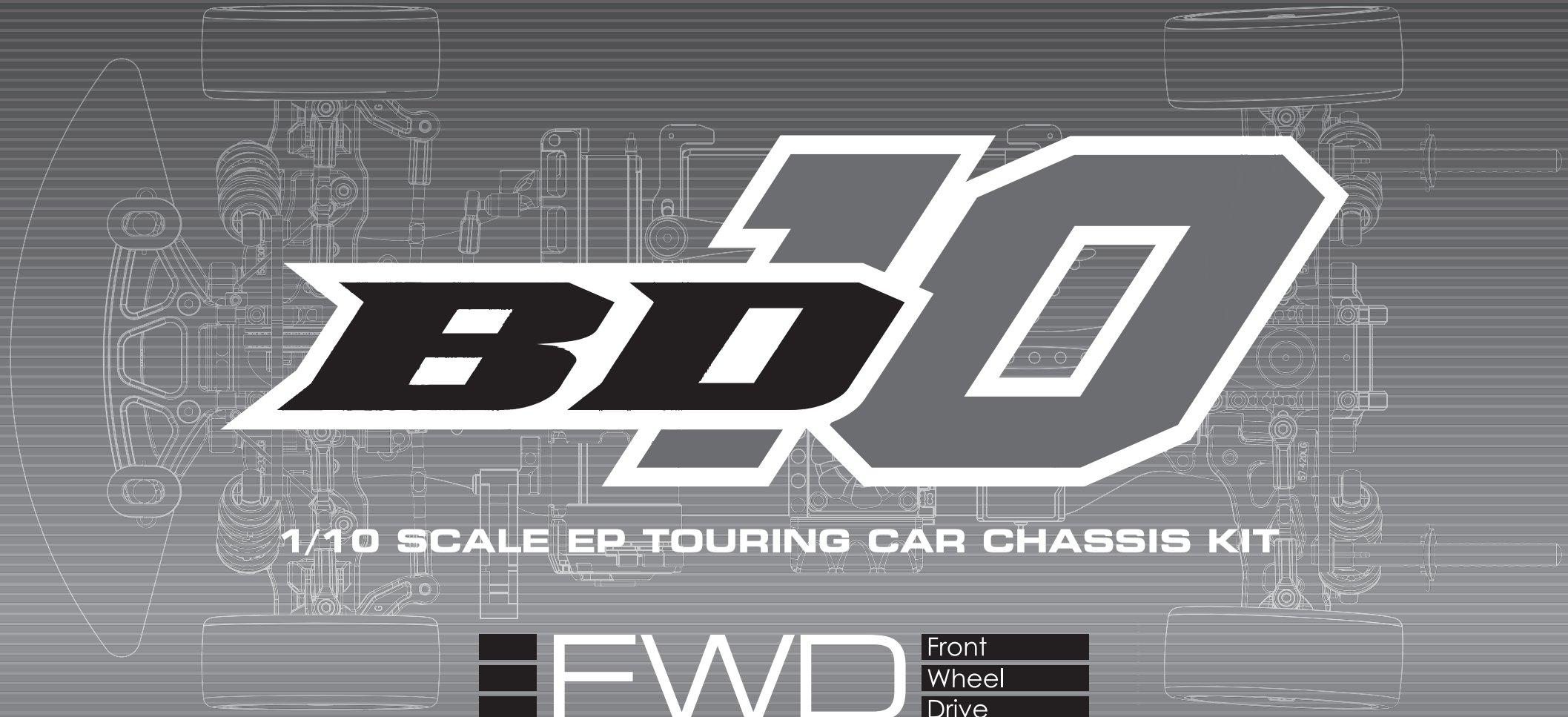

# BD10

## 1/10 SCALE EP TOURING CAR CHASSIS KIT

FWD

Front
Wheel
Drive

3 TIME
2000 · 2014 · 2016
IFMAR ISTC WORLD CHAMPION

この度はヨコモ製R/Cカーキットをお買い求め頂き、誠に有り難うございます。このキットは、ワールドチャンピオン メーカーであるヨコモの高性能・競技用R/Cカーです。本説明書に従った正しい組立・安全な走行をして頂ければ、誰でも手軽に楽しむことが出来ます。

# R/C カーを安全に楽しんで頂くための 注意事項

**お子様（中学生以下）が 組立・走行する際は、必ず保護者の方が付き添い 安全を確認して下さい。**

## ■ 組立の注意 ■

- 幼児のいる場所では組み立てないで下さい。小さな部品を飲み込む等、非常に危険です。
- 組立の前に必ず内容をお確かめ下さい。万一不良部品、不足部品などがあった場合は、ヨコモ アフターサービス部までお問い合わせ下さい。
- 組立の前に説明書を最後まで読み、全体の流れをつかむと効率的な組立が出来ます。
- 組み立てる際は、様々な工具が必要になります。安全の為に必ず作業内容に合った工具を使用して下さい。又、カッターナイフ等を使用する際は危険を伴いますので、注意して下さい。
- 部品には様々な素材を使用しています。切削加工された金属パーツ等はエッジが鋭く、慎重な組立が必要となります。ケガをしないように注意して下さい。
- プラスティックパーツなどを切断する際は、切断した部品が飛ぶ危険があるので注意して下さい。
- 回転部や駆動部は出来るだけスムーズに動作するように組み立てて下さい。
- 配線やコード類はきれいにまとめて下さい。回転部分や走行路面にコードが接触すると危険です。又、配線は確実に接続されていないとショートなどの恐れや、性能を十分に発揮出来ない場合があります。
- 必要以上の分解、改造をすると、安全性が低下したり走行性能が十分に発揮出来なくなる場合があります。
- 塗装は、周囲に火気の無いことを確認し、換気の良い場所で行って下さい。

## ■ 走行の注意 ■

- ヨコモ製R/Cカーは競技用の為、時速40kmを越える速いスピードが出るモデルもあります。ルールを守って安全な場所や、R/Cカー用サーキットで走らせて下さい。
- 公道等、周囲の人の迷惑になるような場所では絶対に走らせないで下さい。
- R/Cカーは電波を利用する為、何らかのトラブルで最悪の場合は暴走する事があります。狭い場所や室内は避け、出来るだけ広い、障害物のない場所で走らせて下さい。
- 周囲にR/Cカーを走らせている人がいる場合は、電波が重ならないように、周波数を確認し合って、安全を確かめて下さい。
- R/Cカーは水を嫌います。雨の日や、水たまりのある場所で走らせると、R/Cメカが壊れたり、暴走する危険があります。
- R/Cカーの駆動部分、ギヤやベルト、タイヤなどは高回転で回ります。バッテリーを接続した後は危険ですので、回転部分に手を触れないで下さい。
- 走行後のR/Cカーは各部が高温になる事があります。危険ですので冷却期間をおいてから、メンテナンスなどをして下さい

## ■ 走らせる手順 ■

① タイヤが空転するように、台の上にR/Cカーを置きます。
② スピードコントローラのスイッチがOFFになっている事を確認してから、モーターとバッテリーを接続します。
③ 送信機のアンテナを伸ばし、スイッチをONにします。（送信機の電圧が下がっていると危険です。常に電圧の高い状態で使用して下さい。）
④ 受信機のスイッチをONにします。

## ■ 走行終了手順 ■

① スピードコントローラのスイッチをOFFにします。
② バッテリーの接続を外します。
③ 送信機のスイッチをOFFにし、アンテナを縮めます。

## ■ バッテリーの取り扱い ■

（バッテリーに付属の説明書に基づき使用して下さい。）

- バッテリーを充電する際は、周囲に燃えやすい物のない安全な場所で行って下さい。又、高温な場所での充電も避けて下さい。
- バッテリーの充電中は充電状況を常に確認して下さい。充電器の誤動作などで過充電すると、最悪の場合は発火する危険性があります。バッテリー温度が50度を越えたら充電を中止して下さい。
- 走行後のバッテリーは高い温度になります。連続使用するとバッテリーを傷める事になりますので、冷却期間を置いてから充電して下さい。
- 不要になったバッテリーは一般のゴミと一緒に捨てずに、お手数でも電池専用の回収箱に捨てて下さい。

## ■ モーターの取り扱い ■

（モーターに付属の説明書に基づき使用して下さい。）

- 7.2Vのバッテリーでモーターのから回しをすると危険です。モーター内部を破損し部品が飛び出す事も考えられますので、もしモーターのブレークインをする時は、モーターをしっかり固定し3～5V程度でから回しして下さい。
- モーターは定期的なメンテナンスが必要です。劣化するとスピードが出なくなったり、走行時間が短くなります。定期的にクリーニングしたり、ブラシが減ってきたら交換する等のメンテナンスをして下さい。
- モーターの性能に合ったギヤ比を選択して下さい。ギヤ比が最適でないとモーターの性能を十分に発揮出来ないだけでなく、他のR/Cメカを壊す原因にもなります。
- 走行後のモーターは非常に高い温度になります。連続走行するとモーターを傷める事になりますので、冷却期間を置いてから走行してして下さい。

Thank you for purchasing this Yokomo product. This high performance competition kit has been proudly manufactured by Yokomo - World Champion R/C car manufacturer. Proper assembly of this product will provide fun, safe enjoyment.

# PRECAUTIONS FOR SAFE ENJOYMENT OF YOUR R/C CAR

For children under the age of 13, parental guidance is recommended when running.

## ■ ASSEMBLY PRECAUTIONS ■

- Do not assemble around small children. The parts can be dangerous if accidentally swallowed.
- Check the contents carefully before assembly. Please contact Customer Support if you happen to notice any defective or missing items.
- You will find the assembly process much easier by carefully reading through the manual, and familiarizing yourself with the instructions.
- Many different tools are required during assembly. For safety purposes, please use suitable tools. Exercise extra caution when using a sharp tool such as a hobby knife.
- Many different materials are used for the parts. Use extra care when handling parts with sharp edges, such as machined metal parts.
- When cutting plastic parts, watch for any flying parts.
- Try to assemble any rotating parts or drivetrain parts as smooth as possible.
- Bundle wires neatly away from the ground or any moving drivetrain components. Make sure that all wires are properly connected to prevent shorting.
- Unnecessary modifications may be unsafe and hinder performance.
- Always paint in a well ventilated area away from flames.

## ■ PRECAUTIONS BEFORE RUNNING ■

- Yokomo R/C cars are built for competition use, and some models may exceed speeds of 40km per hour. Practice common sense and run the car in open safe places, or R/C car tracks.
- Do not run the car on public roads with high amounts of traffic, or in areas that may cause an inconvenience to people in that area.
- R/C cars are controlled using a radio frequency. In a worst-case scenario, radio interferences may cause loss of control.
- If others near you are running R/C cars, confirm that they are not running on the same frequency.
- R/C cars do not like water. Avoid running on rainy days, or areas with water puddles. Exposure of the electronics to water may cause loss of control or damage to the electronics.
- The drivetrain of an R/C car consists of many moving parts like gears, belts, shafts, and tires. Avoid touching these areas when the battery is connected.
- Many parts of an R/C car will become hot after running. Allow the parts to sufficiently cool before conducting any maintenance.

## ■ BEGINNING A RUN ■

① Place the R/C car on a stand so the wheels are off the ground.
② Confirm that the speed controller switch is OFF, and connect the motor and battery.
③ Extend the transmitter antenna and turn the switch ON. (It is unsafe to use a transmitter with low voltage. Make sure that the transmitter batteries are good before running.
④ Turn the speed controller switch ON.

## ■ FINISHING A RUN ■

① Turn the speed controller switch OFF.
② Disconnect the battery.
③ Turn the transmitter switch OFF, and retract the antenna.

## ■ BATTERY USAGE ■

(Carefully read the instruction included with the batteries)

- When charging batteries, make sure that the surrounding area is void of anything highly flammable. Also avoid charging in high-temperature locations.
- When charging batteries, frequently monitor the charging status. In a worst case scenario, overcharging a battery may cause it catch on fire. If the battery reaches 50 degrees Celcius or more, stop charging.
- Batteries will become hot after running. Continuous use of the battery pack may result in damage to the cells. Allow the battery too cool down before re-charging.
- Please do not discard old battery packs in the trash. Although inconvenient, please locate a battery disposal center.

## ■ MOTOR USAGE ■

(Carefully read the instructions included with the motor.)

- Connecting a 7.2V battery directly to the motor can be very dangerous. This may cause the internal parts of the motor to break apart, causing some parts to fly out of the motor. To break-in the motor, safely secure the motor and run the motor at about 3-5V.
- Motors require periodic maintenance. Slower speeds and decreased run times may indicate a worn-out motor. Periodically clean the motor and change the brushes when needed.
- Choose a gear ratio that matches the power characteristics of the motor. Using a gear ratio unsuited to the characteristics of the motor will not only prevent the motor from performing at its optimum, but may even cause damage to the other electronics.
- Motors will generally become very hot after running.Continuous running will reduce the life of the motor. Allow the motor to sufficiently cool between each run.

## 組立てに必要な物
## ACCESSORIES AND TOOLS NEEDED FOR KIT ASSEMBLY

### 走行のために別途お買い求め頂くもの
### ADDITIONAL ITEMS REQUIRED FOR USE (NOT INCLUDED IN KIT)

2 チャンネルプロポ (1 サーボ、1 アンプ仕様 )
TWO CHANNEL R/C SURFACE RADIO SYSTEM AND ELECTRONIC SPEED CONTROL

走行用7.2Vバッテリーパック(ストレートパック・ショートサイズ)
7.2V BATTERY PACK (STRAIGHT PACK･SHORTY SIZE)

走行用バッテリー充電器
BATTERY CHARGER

走行用モーター
MOTOR

走行用ボディ
BODY

タイヤ&ホイル
TIRE& WHEEl

ピニオンギヤ
PINION GEAR

ボディ塗装用カラー
BODY SPRAY PAINT

### 組み立ての際に別途用意する工具
### ASSEMBLING TOOLS REQUIRED. (NOT INCLUDED IN KIT)

ヘックスドライバー(2㎜、1.5㎜)
HEX WRENCH
YOKOMOレーシングツール 1.5㎜ ヘックスドライバー ¥550
YT-15RTR レッド / YT-15RTB ブラック
YOKOMOレーシングツール 2.0㎜ ヘックスドライバー ¥550
YT-20RTR レッド / YT-20RTB ブラック

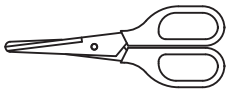

ハサミ
SCISSORS
YT−CS1 ハサミ 160mm ¥1200
YT−CS2 曲線バサミ ¥1200

ナットドライバー(7.0㎜、5.5㎜)
NUT DRIVER
YOKOMOレーシングツール 5.5㎜ナットドライバー ¥660
YT-55RTR レッド / YT-55RTB ブラック
YOKOMOレーシングツール 7.0㎜ナットドライバー ¥660
YT-70RTR レッド / YT-70RTB ブラック

ボディーリーマー
BODY REAMER
YOKOMOレーシングツール ボディリーマー ¥1600
YT-BRR レッド / YT-BRB ブラック

プラスドライバー(小)
SCREW DRIVER(SMALL)
YT−DP1W ワークスレンチ #1プラスドライバー ¥1200

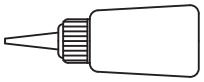

瞬間接着剤
QUICK DRYING GLUE
CS−SGEX 瞬間接着剤 ¥800

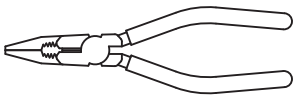

ラジオペンチ
NEEDLE NOSE PLIERS

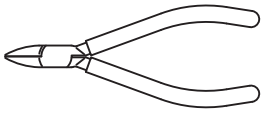

ニッパー
SIDE CUTTER

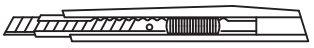

カッター
HOBBY KNIFE

### キットに入っている工具
### TOOLS (INCLUDED)

ターンバックルレンチ
TURNBUCKLE
WRENCH

性能を十分に発揮させる為にイラストをしっかり参照し、説明書の順番に従って確実に組み上げて下さい。
For assembly,follow the figures and the instructions closely so that your machine will perform at its best!!

# 1. ギヤデフの組立て
## Gear Diff Assembly

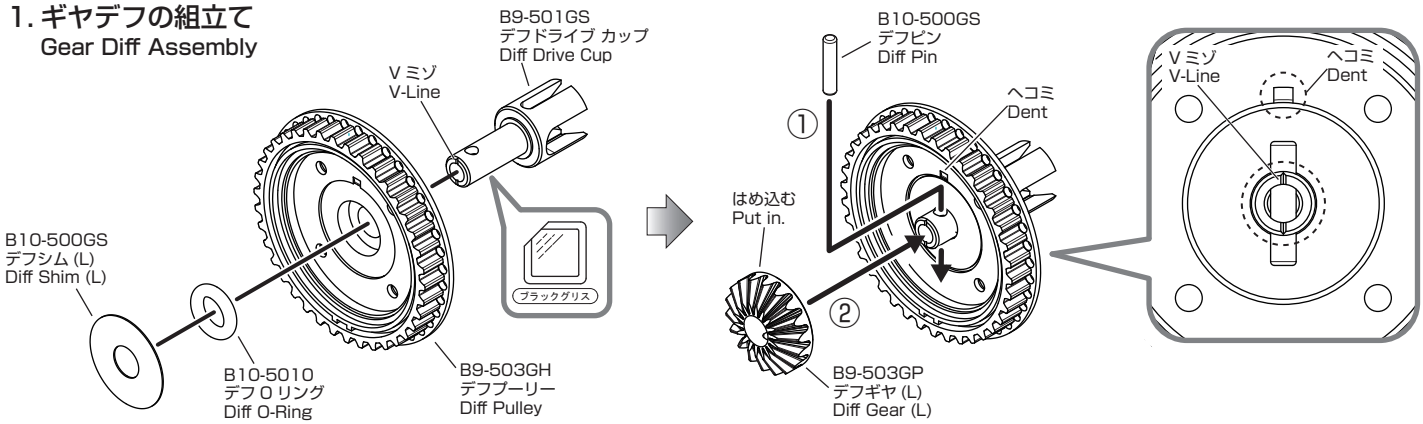


このページで使用するパーツ
Parts used on this page

CS-BG
ブラックグリス ×1
Black Grease

YS-500KA
ギヤデフオイル #500000 ×1
Gear Diff Oil

袋 #1 の内容
Bag #1 Contents

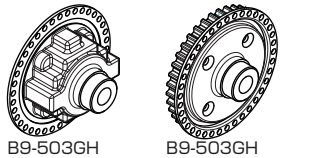
B9-503GH
デフケース ×1
Diff Case


B9-503GH
デフプーリー ×1
Diff Pulley

B10-500GS
ケースリング ×1
Case Ring

B9-501GG
ガスケット ×1
Gasket

B9-BTC
ベルト調整カム ×2
Belt Tension Adjusting Cam

B9-503GP
デフギヤ (S) ×4
Diff Gear (S)

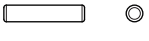
B10-500GS
デフピン ×2
Diff Pin

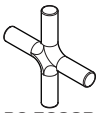
B9-503GP
クロスピン ×1
Cross Pin

B9-503GP
デフギヤ (L) ×2
Diff Gear (L)

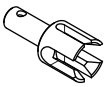
B9-501GS
デフドライブカップ ×2
Diff Drive Cup

B10-5010
デフ O リング ×2
Diff O-Ring

B9-503GS
デフシム (S) ×12
Diff Shim (S)

B10-500GS
デフシム (L) ×2
Diff Shim (L)

BB-1510P
10x15 ベアリング ×2
Bearing

1:1

ZC-F28TPH
M2x8 サラタッピングビス ×4
FH Tapping Screw

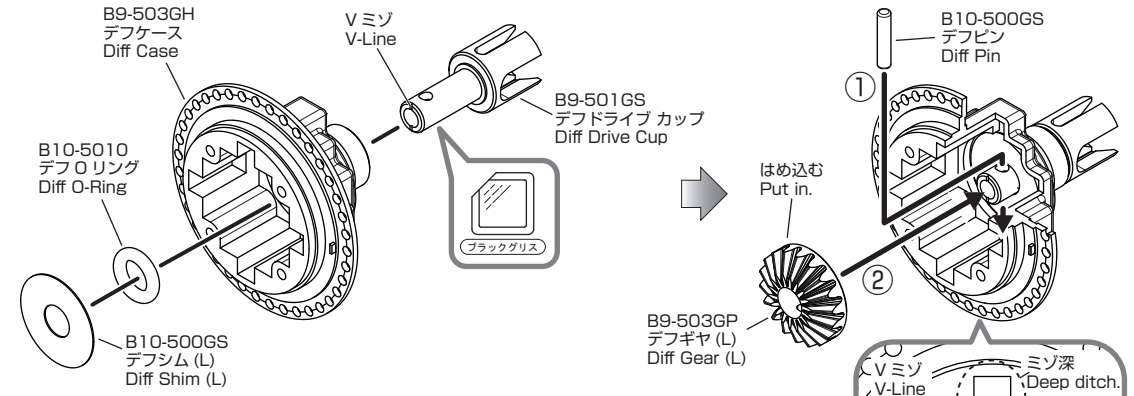


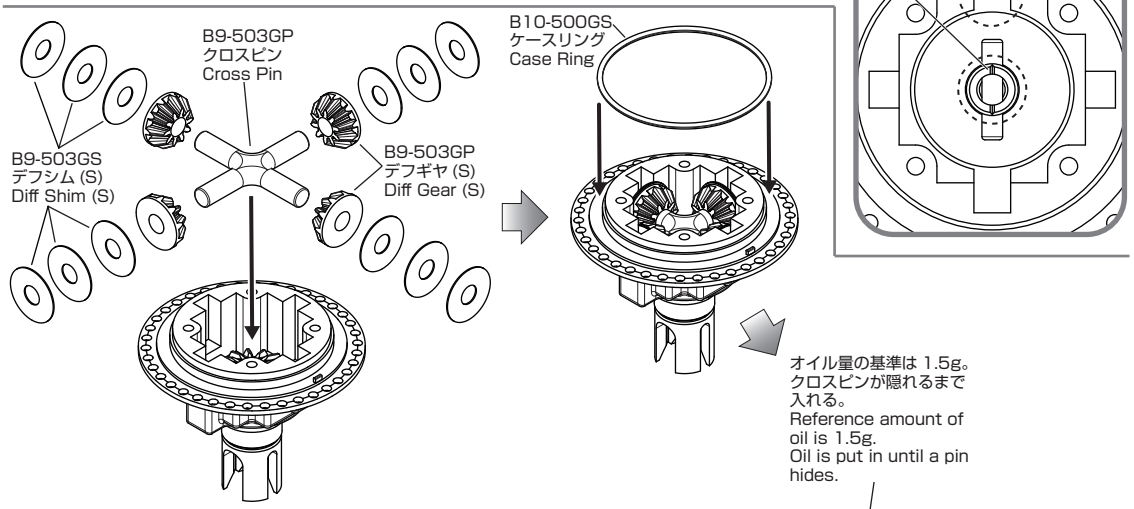


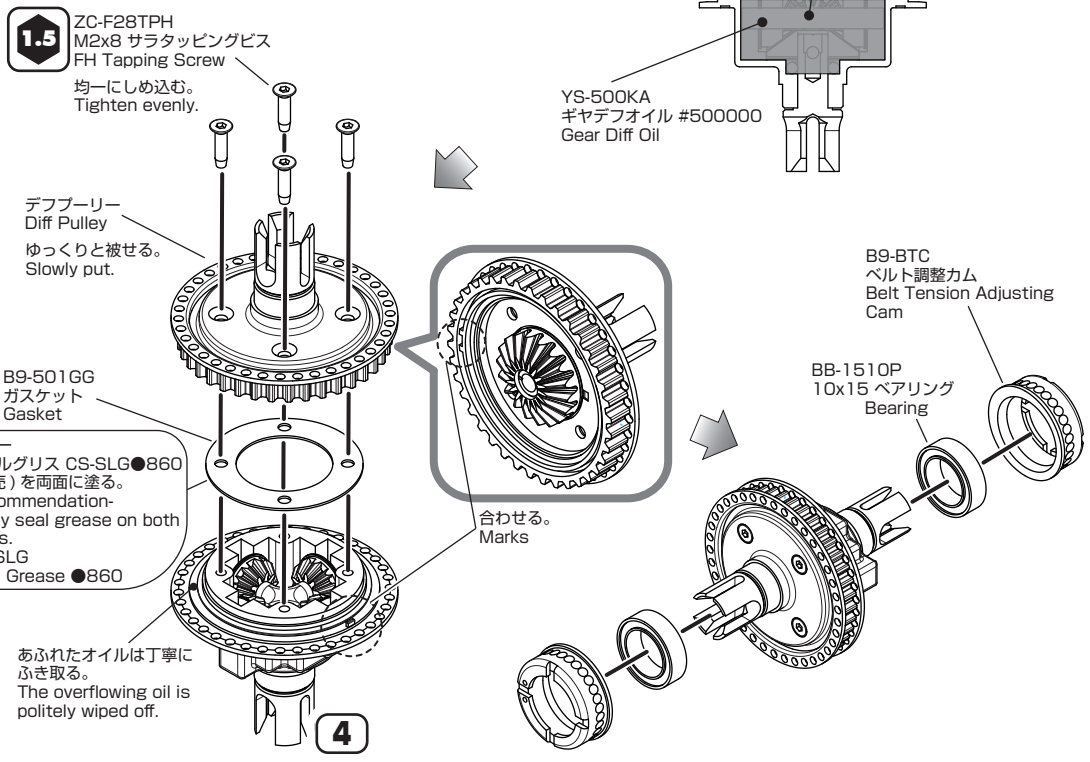

## 2. プーリーの組立て
Pulley Assembly

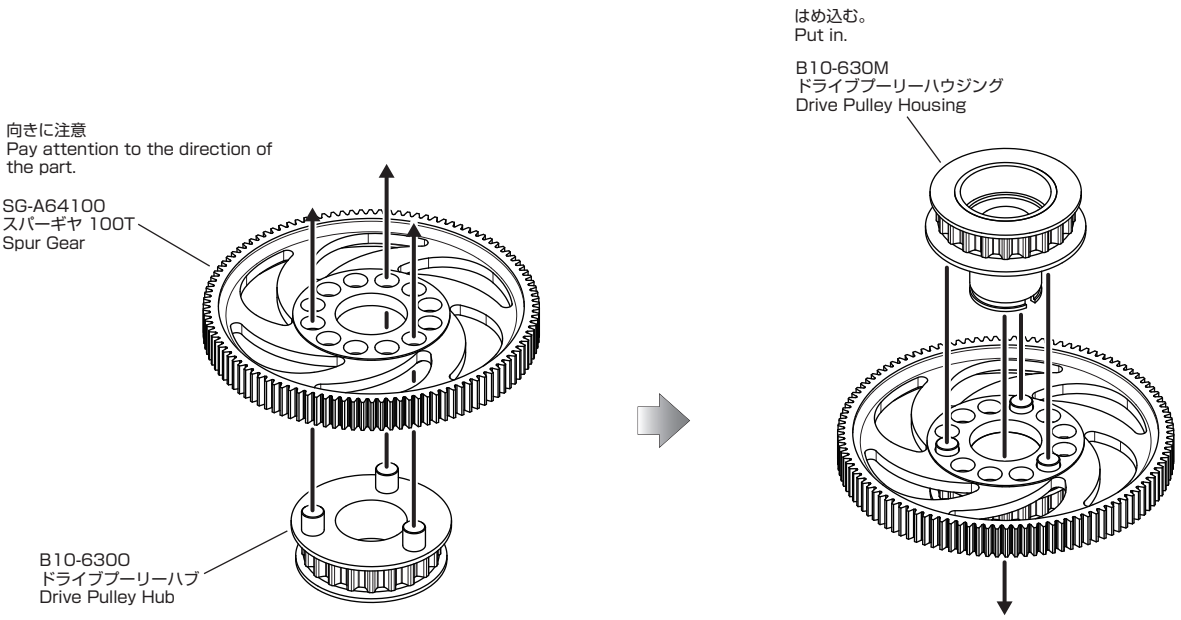


このページで使用するパーツ
Parts used on this page

袋 #2 の内容
Bag #2 Contents

B10-6300
ドライブプーリーハブ ×1
Drive Pulley Hub

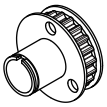
B10-630M
ドライブプーリーハウジング ×1
Drive Pulley Housing

SG-A64100
スパーギヤ 100T ×1
Spur Gear

ZC-S100S
φ10mm シム ×1
Shim

B10-630C
C クリップ ×1
C-Clip

1:1

BB-850P
5x8 ベアリング ×1
Bearing

BB-1280P
8x12 ベアリング ×1
Bearing

ZC-S50S
φ5mm シム ×2
Shim

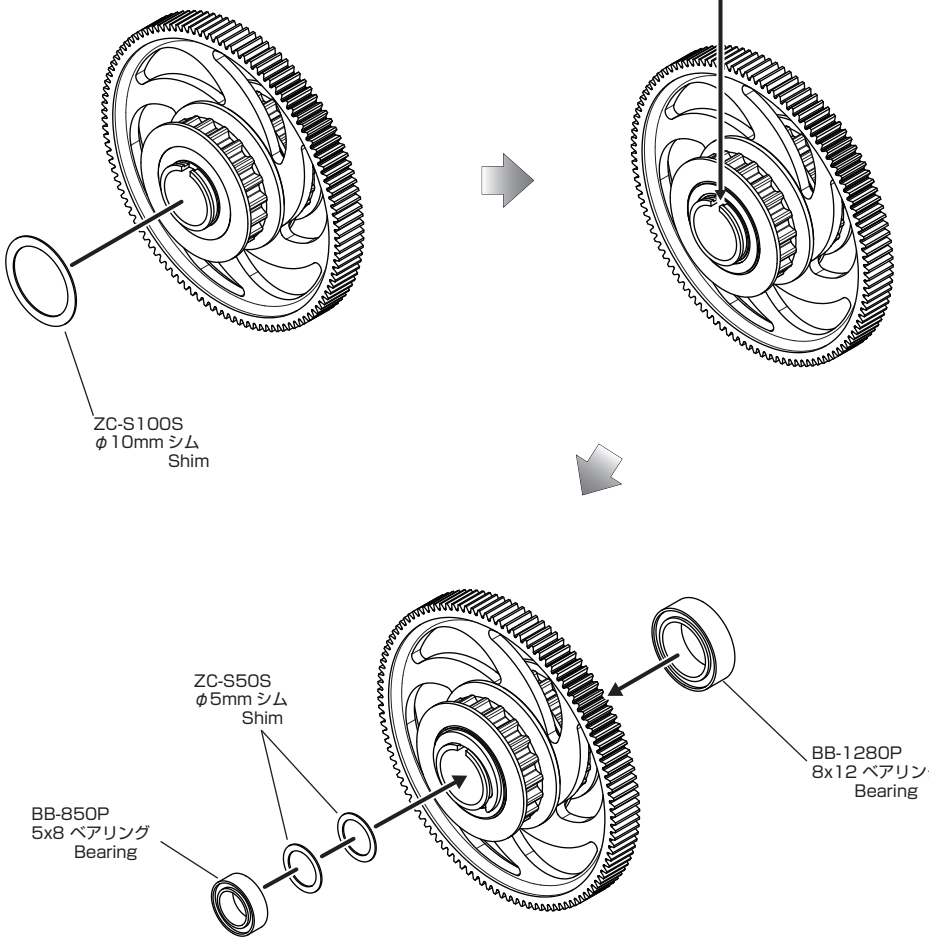

## 3. メインシャシーの組立て
Main Chassis Assembly

注意！一各バルクヘッドには向きがありますので
取付には注意して下さい。
Important! ー Please pay attention to the direction of the bulkheads when installing.

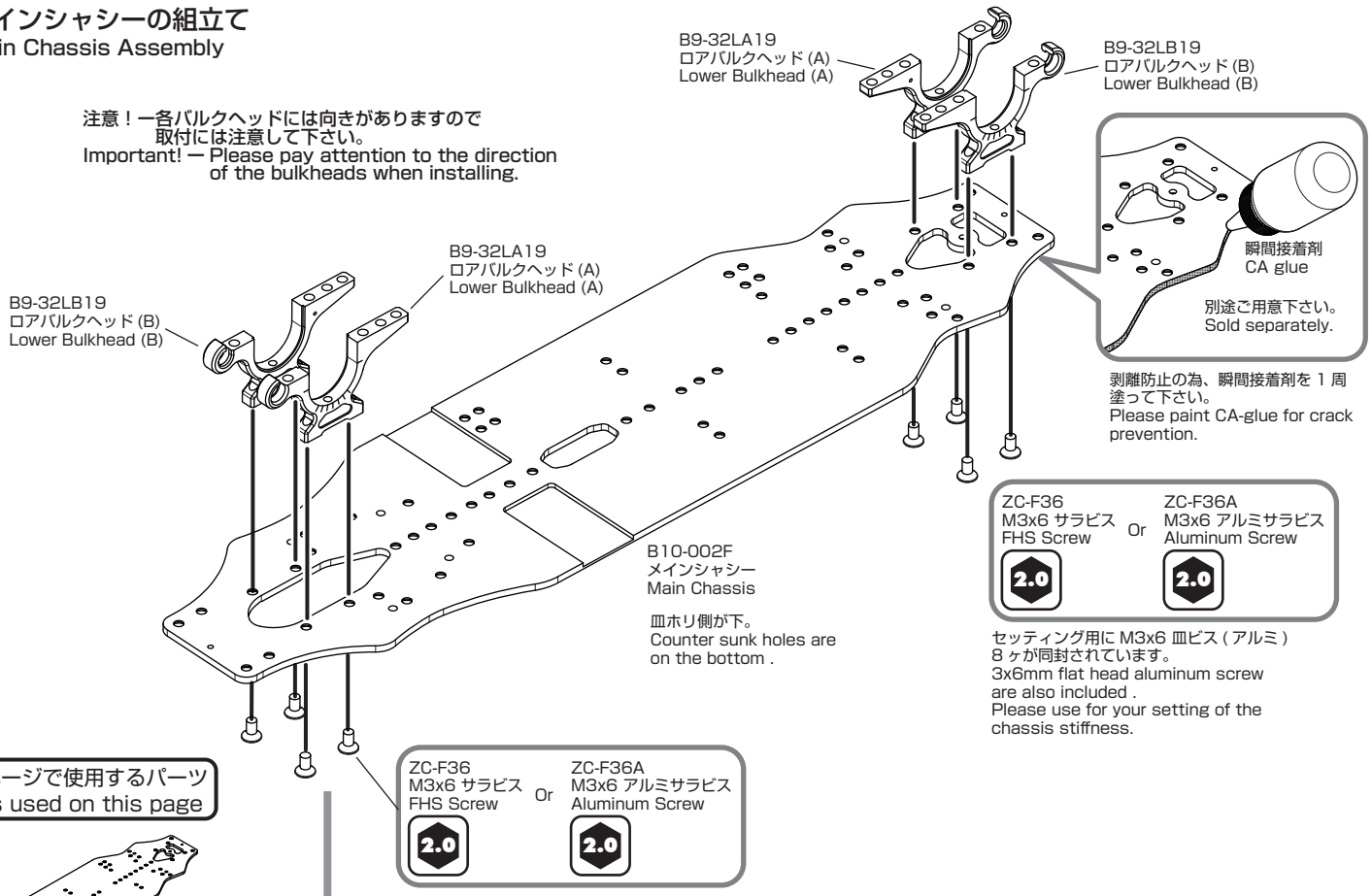


このページで使用するパーツ
Parts used on this page

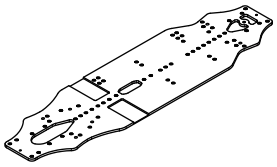

B10-002F
メインシャシー ×1
Main Chassis

袋 #3 の内容
Bag #3 Contents

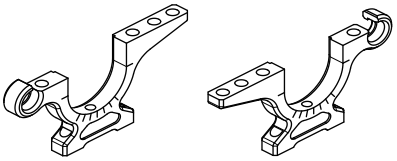

B9-32LA19
ロアバルクヘッド (A) ×2
Lower Bulkhead（A）

B9-32LB19
ロアバルクヘッド (B) ×2
Lower Bulkhead（B）

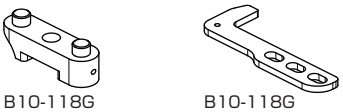

B10-118G
BH ベース ×2
BH Base

B10-118G
バッテリーガイド ×2
Battery Guide

B10-118G
バッテリーポスト ×2
Battery Post

B9-118GS
BH スクリュー ×2
BH Screw

1:1

ZC-A3605B
0.5mm アルミスペーサー・黒 ×2
0.5mm Aluminum Spacer・Black

ZC-A3630B
3mm アルミスペーサー・黒 ×4
3mm Aluminum Spacer・Black

ZC-F36
M3x6 サラビス ×10
FHS Screw

ZC-F36A
M3x6 アルミサラビス ×8
Aluminum Screw

ZC-F322
M3x22 サラビス ×2
FHS Screw

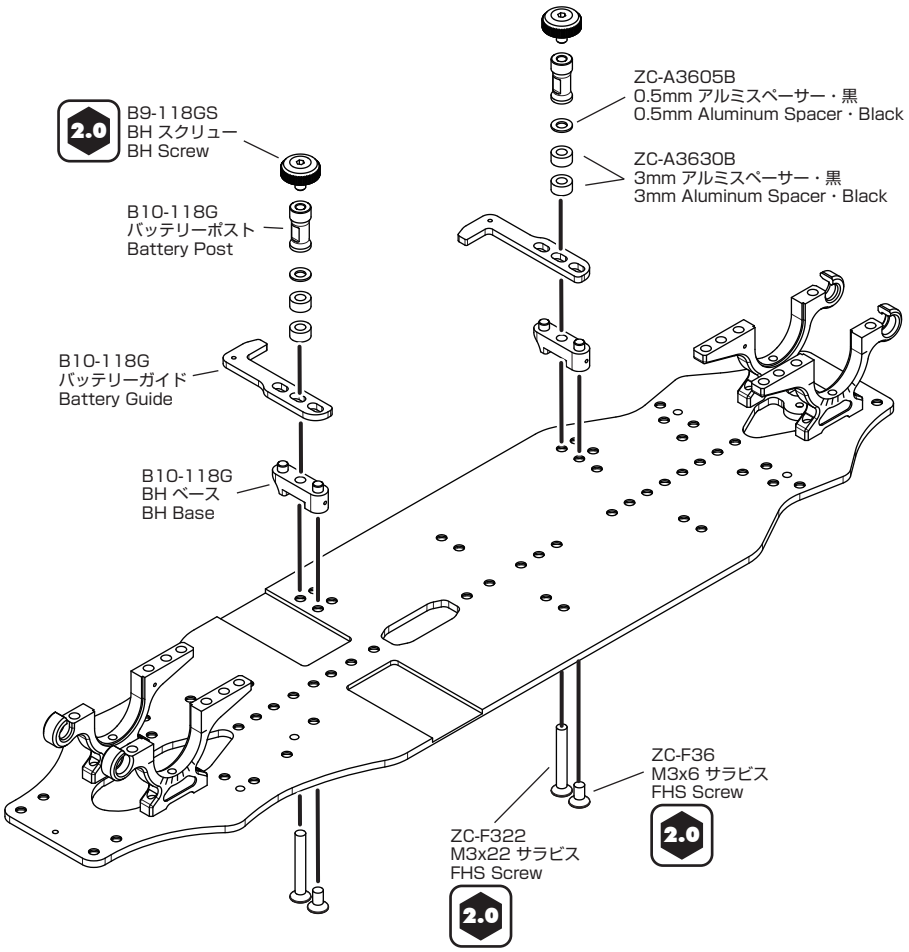

# 4. ギヤデフ、センターマウントの組立て
Gear Diff,Center Mount Assembly

このページで使用するパーツ
Parts used on this page

袋 #4 の内容
Bag #4 Contents

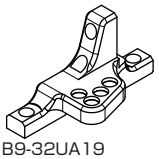

B9-32UA19
アッパーバルクヘッド (A)×1
Upper Bulkhead (A)

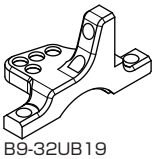

B9-32UB19
アッパーバルクヘッド (B)×1
Upper Bulkhead (B)

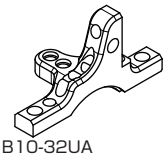

B10-32UA
アッパーバルクヘッド (A)×1
Upper Bulkhead (A)

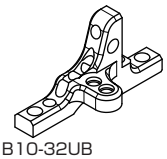

B10-32UB
アッパーバルクヘッド (B)×1
Upper Bulkhead (B)

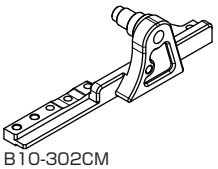

B10-302CM
センターマウント ×1
Center Mount

BD-BTCS
カムスプリング ×2
Cam Spring

BD-BTCS
デフボール ×2
Diff Ball

1:1

ZC-F36
M3x6 サラビス ×2
FHS Screw

ZC-BH36
M3x6 ボタンヘッド ×1
BHS Screw

ZC-BH38
M3x8 ボタンヘッド ×8
BHS Screw

ZC-BH38A
M3x8 アルミボタンヘッド ×8
Aluminum Screw

袋 #17 の内容
Bag #17 Contents

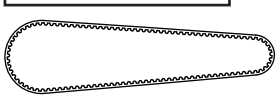

BD-309L
ドライブベルト ×1
Drive Belt

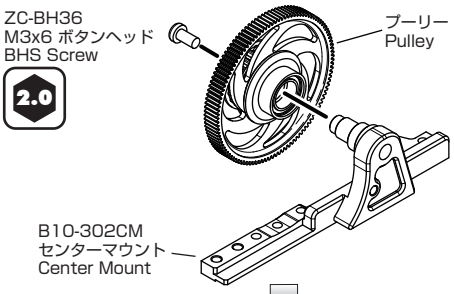


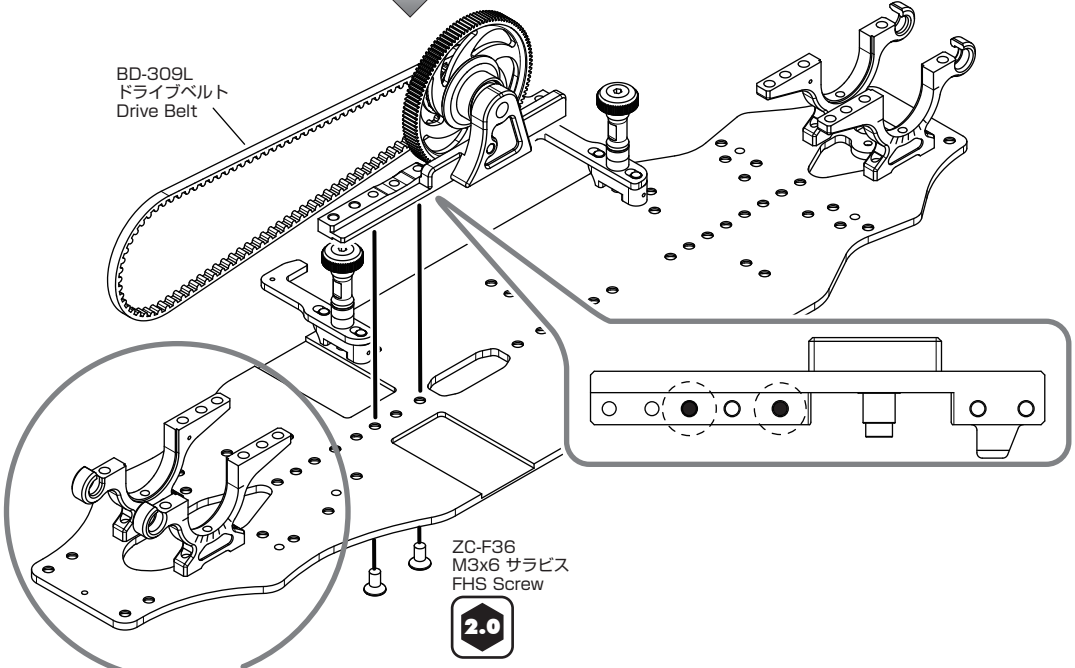


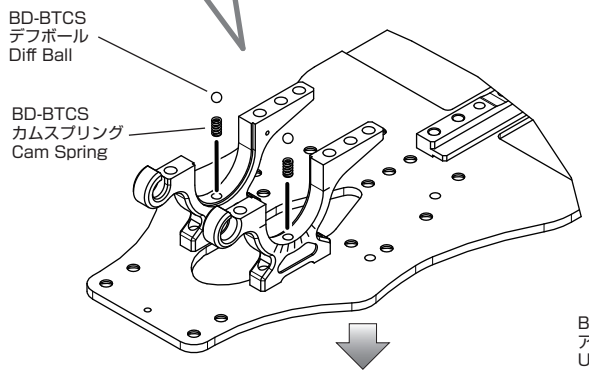


セッティング用に M3x8 ボタンヘッドビス (アルミ) 8 ヶが同封されています。
3x8mm button head aluminum screw are also included .
Please use for your setting of the chassis stiffness.

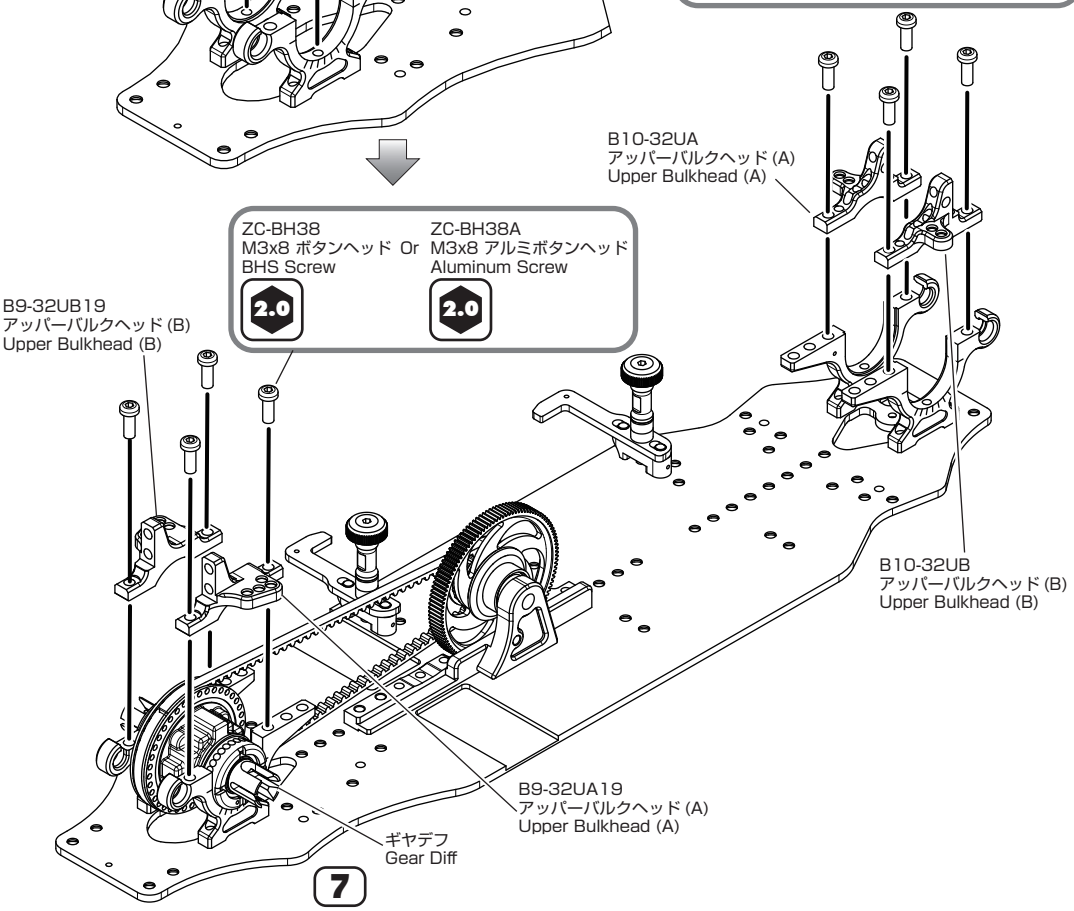

## 5. ベルトテンション調整
Belt Tension Adjustment

プーリー位置が高い場合
Upper Diff Position

ミドル〜ローグリップ路面向け
Medium-Low grip tracks.

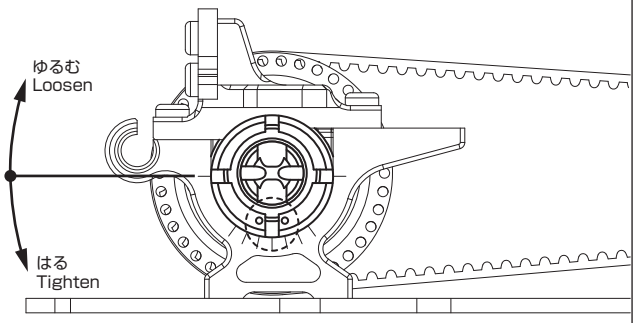


プーリー位置が低い場合
Lower Diff Position

ミドル〜ハイグリップ路面向け
Medium-High grip tracks.

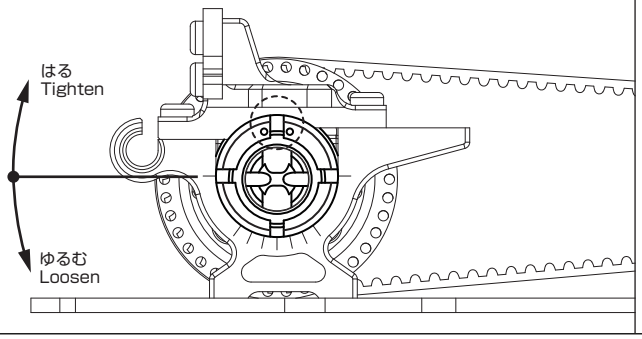


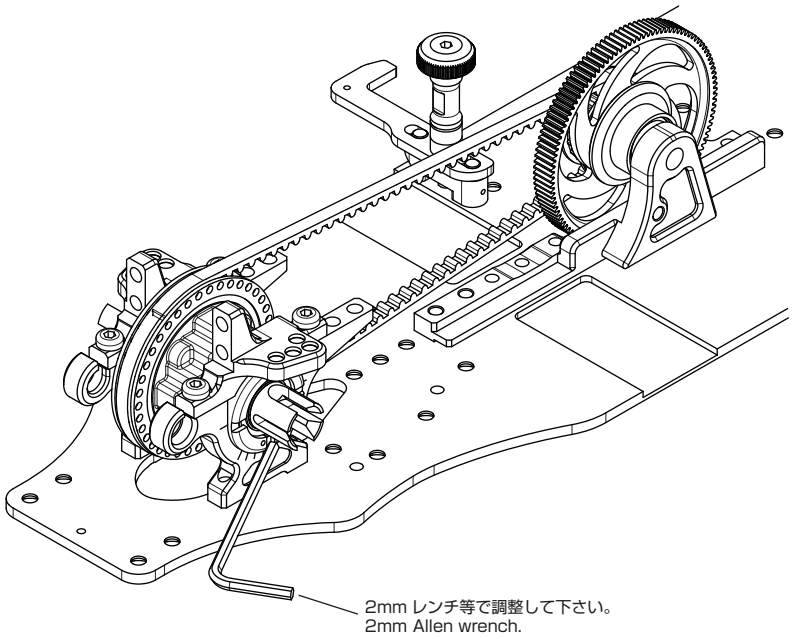


ベルトの張り調整を行う場合は、アッパーバルクヘッドのビスを軽く緩め、イラストの様にベルト調整カムのミゾを利用すれば簡単に行う事ができます。
( 必ず左右対称で同じカム位置に合わせてください。)
To adjust belt tension,slightly loosen the upper bulkhead cap screws, and reposition the cams as shown in the illustration.
(Make sure that the left and right cams are adjusted to the same position.)

## 6. ショックタワーの取付け
Shock Tower Installation

●FRONT●

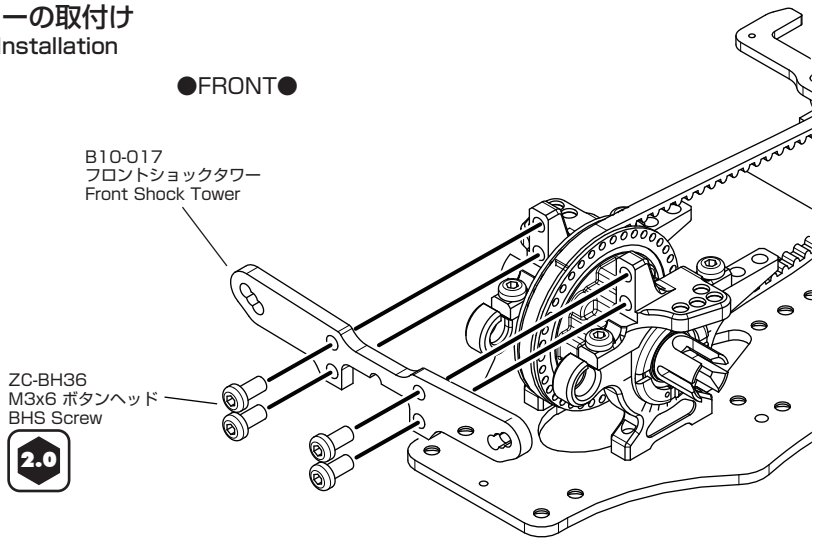


このページで使用するパーツ
Parts used on this page

袋 #5 の内容
Bag #5 Contents

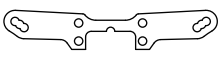

B10-017
フロントショックタワー ×1
Front Shock Tower

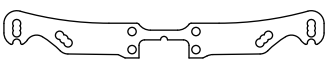

B10-018LC
リヤショックタワー ×1
Rear Shock Tower

1:1

ZC-BH36
M3x6 ボタンヘッド ×8
BHS Screw

●REAR●

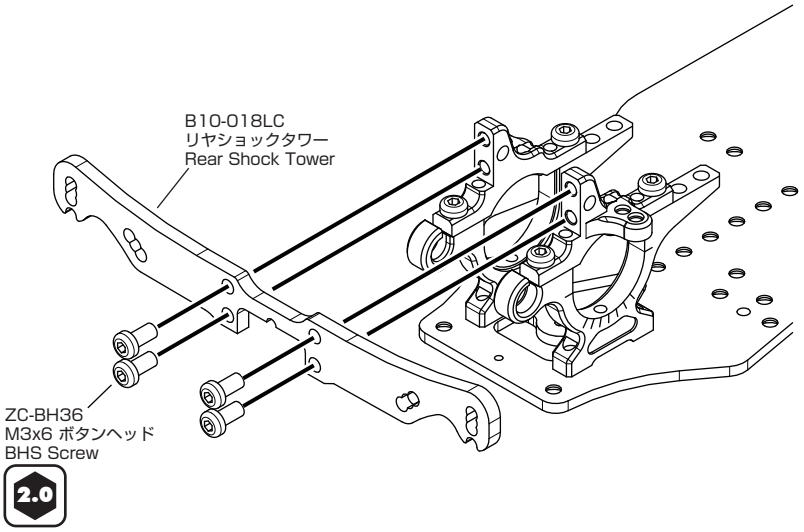

## 7. ポストの取付け
Post Installation

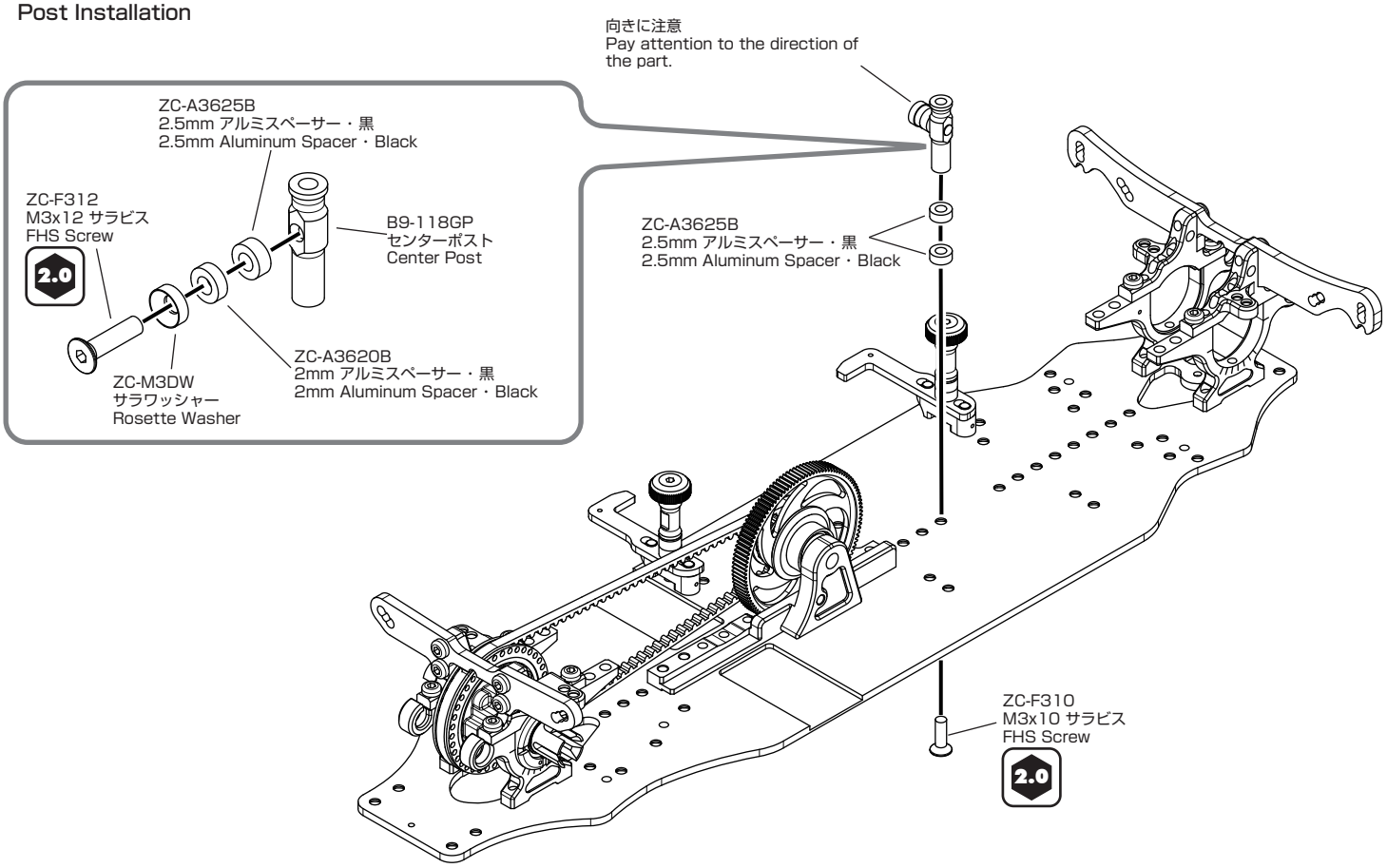


このページで使用するパーツ
Parts used on this page

袋 #6 の内容
Bag #6 Contents

B9-118GP
センターポスト ×1
Center Post



ZC-M3DW
サラワッシャー ×1
Rosette Washer

B10-BWR10
リヤウエイト ×1
Rear Weight

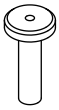

B10-BWR10
リヤウエイトポスト ×1
Rear Weight Post

1:1

ZC-A3620B
2mm アルミスペーサー・黒 ×1
2mm Aluminum Spacer・Black

ZC-A3625B
2.5mm アルミスペーサー・黒 ×3
2.5mm Aluminum Spacer・Black

ZC-F28P
M2x8 サラキャップ ×1
FH Screw

ZC-F310
M3x10 サラビス ×1
FHS Screw

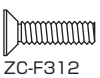

ZC-F312
M3x12 サラビス ×1
FHS Screw

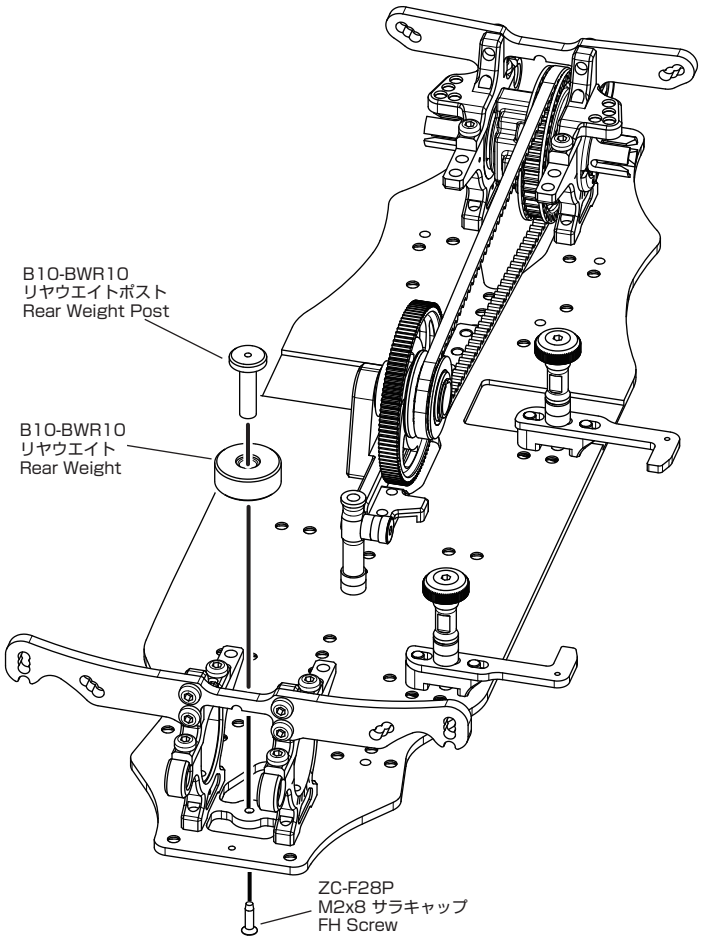

# 8. サスアームの取付け
## Suspension Arm Installation

このページで使用するパーツ
Parts used on this page

—

袋 #7 の内容
Bag #7 Contents

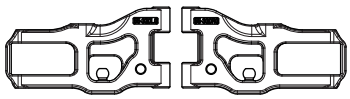

B10-008F
フロントロアサスアーム L&R 各 1
Front Lower Sus-Arm L&R 1Ea

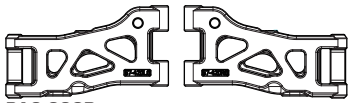

B10-008R
リヤロアサスアーム L&R 各 1
Rear Lower Sus-Arm L&R 1Ea

B10-008F
アームスペーサー x4
Arm Spacer

B10-008R
アームスペーサー x4
Arm Spacer

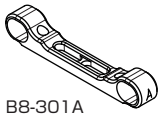

B8-301A
サスマウント FA x1
Sus-Mount FA

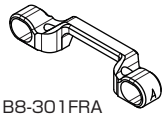

B8-301FRA
サスマウント RA x1
Sus-Mount RA

B9-301BS
サスマウントブッシュ (#4)&(#5) 各 4
Sus-Mount Bush (#4)&(#5) 4 Ea

B7-SS05
サスマウントスペーサー・0.5 x1
Sus-Mount Spacer・0.5

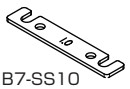

B7-SS10
サスマウントスペーサー・1.0 x1
Sus-Mount Spacer・1.0

B7-SS05
サスマウントスペーサー A・0.5 ×2
Sus-Mount Spacer A・0.5

B7-SS10
サスマウントスペーサー A・1.0 ×2
Sus-Mount Spacer A・1.0

B8-301SA
サスマウント A 各 1
Sus-Mount A 1Ea

B10-301S
サスマウント NA 各 1
Sus-Mount NA 1Ea

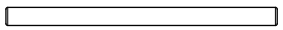

BD-009BR
インナーサスアームピン ×4
Inner Sus-Arm Pin

1:1

ZC-F38
M3x8 サラビス ×12
FHS Screw

ZC-SS38
M3x8 セットスクリュー ×4
Set Screw

ZC-SS48
M4x8 セットスクリュー ×4
Set Screw

ZC-A3605B
0.5mm アルミスペーサー・黒 ×4
0.5mm Aluminum Spacer・Black

●FRONT●

反対側も対称に組立てます
Assemble each side in the same manner.

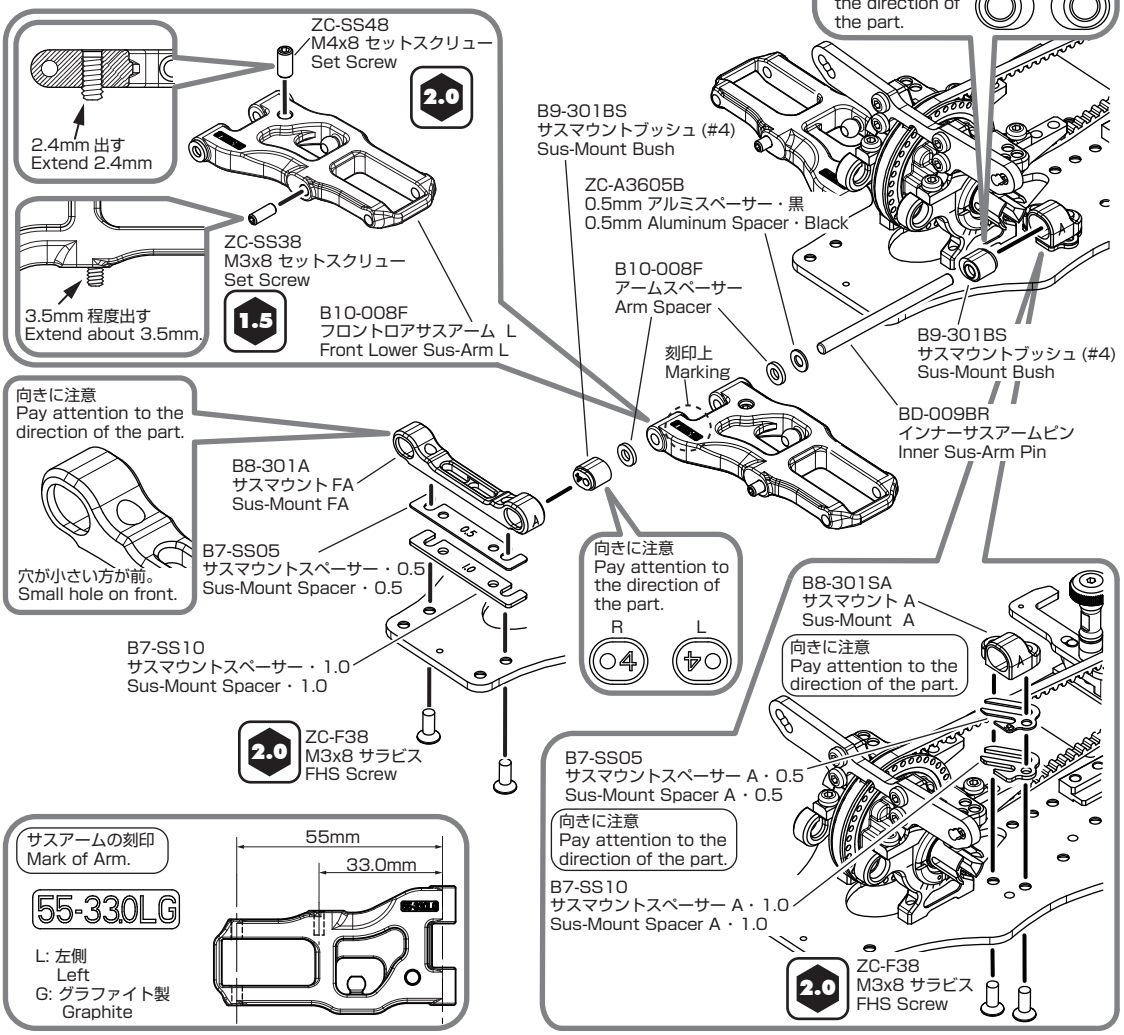


●REAR●

反対側も対称に組立てます
Assemble each side in the same manner.

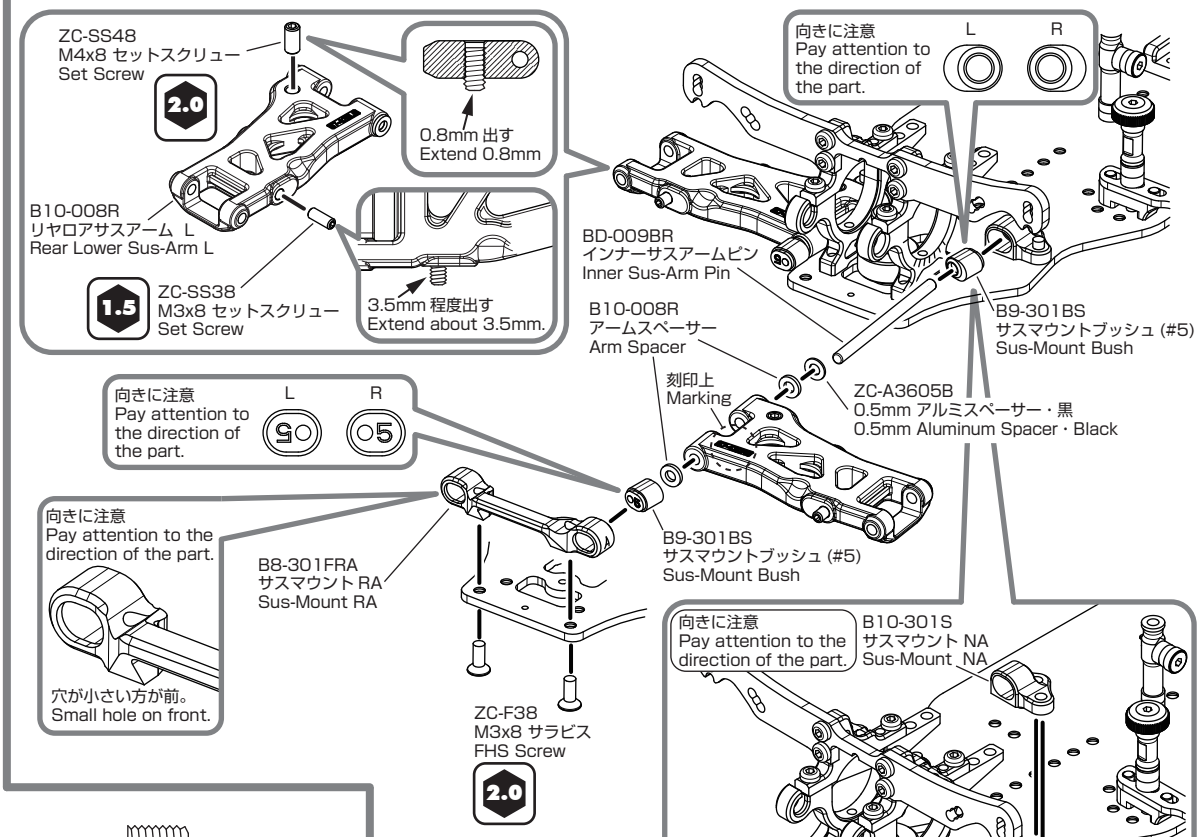

## 9. スタビの取り付け
Anti-Roll Bar Installation

反対側も対称に組立てます
Assemble each side in the same manner.

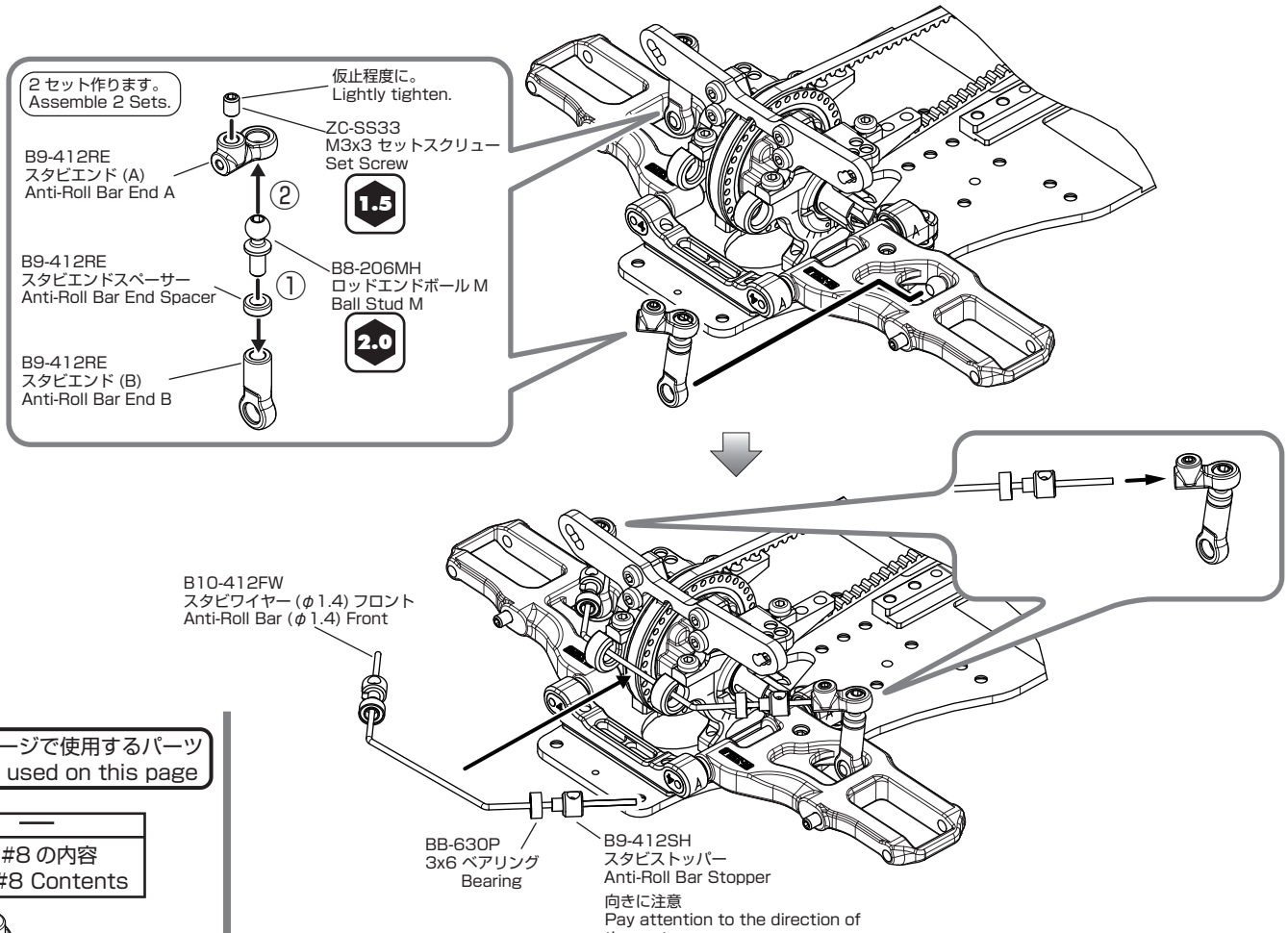


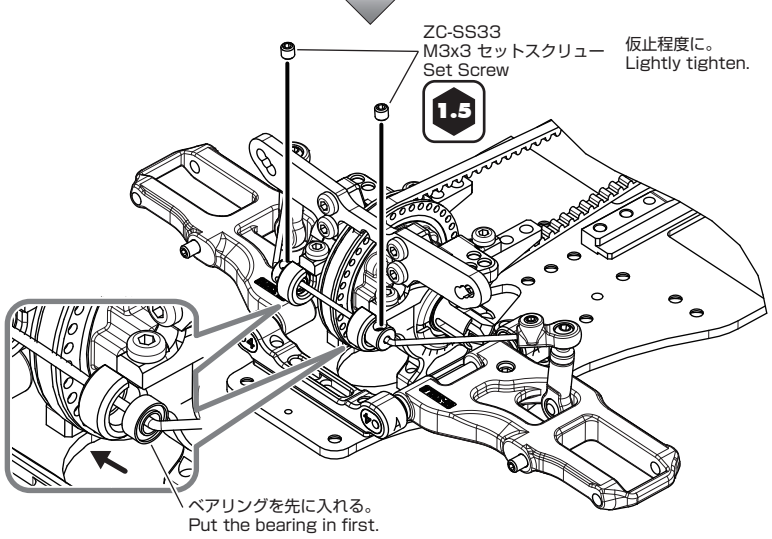


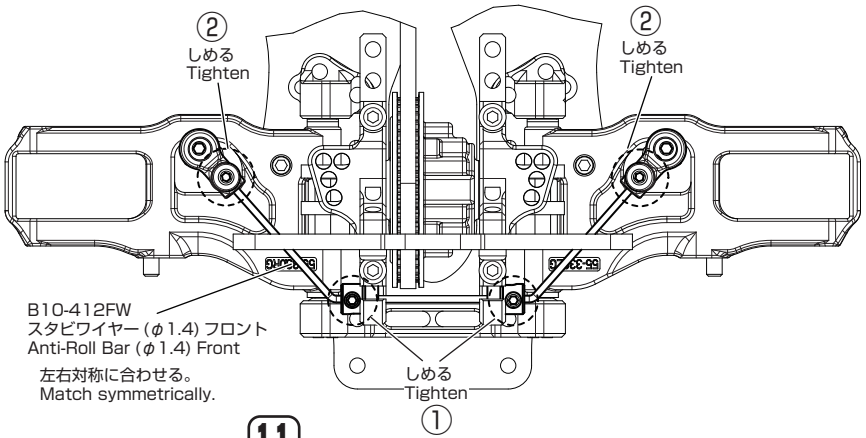


### このページで使用するパーツ
Parts used on this page

—

袋 #8 の内容
Bag #8 Contents

B9-412RE
スタビエンド (A)×2
Anti-Roll Bar End A

B9-412RE
スタビエンド (B) ×2
Anti-Roll Bar End B

B9-412RE
スタビエンドスペーサー ×2
Anti-Roll Bar End Spacer

B9-412SH
スタビストッパー ×2
Anti-Roll Bar Stopper

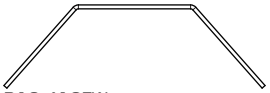

B10-412FW
スタビワイヤー (φ1.4) フロント ×1
Anti-Roll Bar (φ1.4) Front

1:1

ZC-SS33
M3x3 セットスクリュー ×4
Set Screw

BB-630P
3x6 ベアリング ×2
Bearing

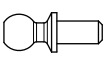

B8-206MH
ロッドエンドボール M ×2
Ball Stud M

# 10. ハブキャリアの組立て
## Hub Carrier Assembly

### このページで使用するパーツ
### Parts used on this page

CS-BG
ブラックグリス ×1
Black Grease

袋 #9 の内容
Bag #9 Contents

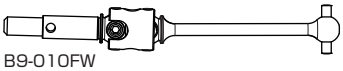
B9-010FW
フロントユニバーサルシャフト（完成済）×2
Assembled Front Universal Drive shaft

B10-010RA
リヤアクスル ×2
Rear Axle

ZS-011NM
ホイルハブピン ×4
Wheel Hub Pin

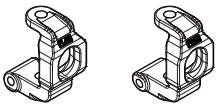
B9-413
ステアリングハブキャリア (L)&(R) 各 1
Steering Hub Carrier (L)&(R)1 Ea

B9-415RG
リヤハブキャリア ×2
Rear Hub Carrier

B9-415SG
ステアリングブロック ×2
Steering Block

B9-414CL
キングピンカラー (L) ×2
King Pin Collar (L)

B9-414CS
キングピンカラー (S) ×2
King Pin Collar (S)

B10-011B
ホイルハブ ×2
Wheel Hub

Y2-011CB6
ホイルハブ ×2
Wheel Hub

B9-500DP
ジョイントプロテクター ×2
Joint Protector

ZS-011TSB
スペーサー ×2
Spacer

1:1

BB-1050P
5x10 ベアリング ×8
Bearing

ZC-N4FBK
M4 アルミナット ×4
M4 Aluminium Nut

ZC-S50S
φ5mm シム ×4
Shim

ZC-S40S
φ4mm シム ×2
Shim

B10-011B
M2x5
キャップスクリュー ×4
Cap Screw

ZC-BH310
M3x10 ボタンヘッド ×2
BHS Screw

ハブキャリアの刻印
Mark of Hub Carrier.

FL4G　OG

F: フロント側
Front
L: 左側
Left
4: キャスター 4 度
Caster angle 4 deg
G: グラファイト製
Graphite
O: リヤハブトーイン 0 度
Rear hub toe angle in 0 deg.

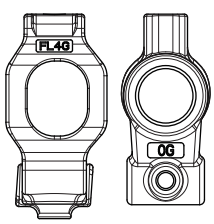


## フロントハブキャリアの組立て
## Front Hub Carrier Assembly

2 セット作ります。
Assemble 2 Sets .

（ステアリングハブキャリアには左右あり。）
(The steering hub carriers are different left and right.)

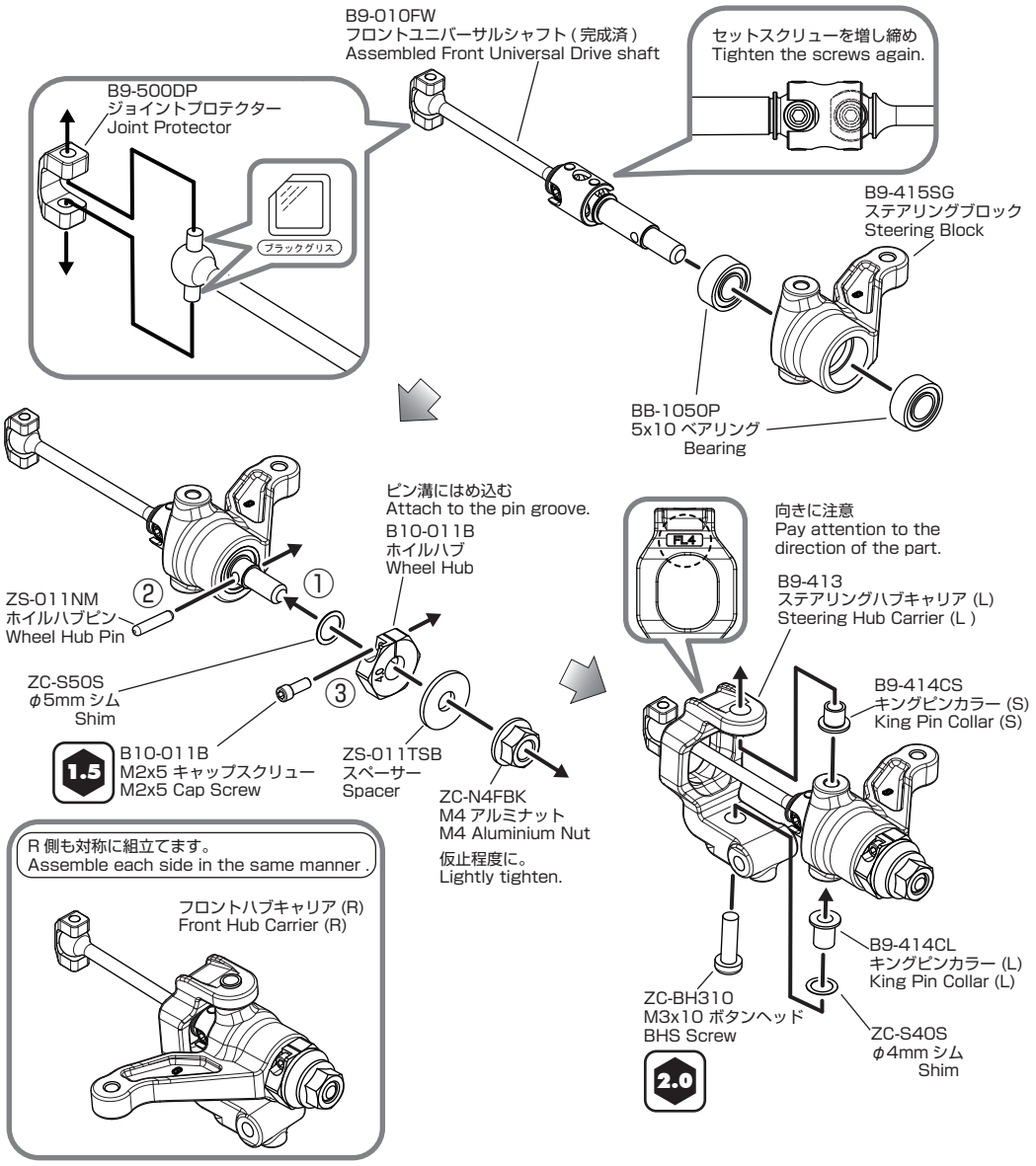


R 側も対称に組立てます。
Assemble each side in the same manner .




## リヤハブキャリアの組立て
## Rear Hub Carrier Assembly

2 セット作ります。
Assemble 2 Sets .

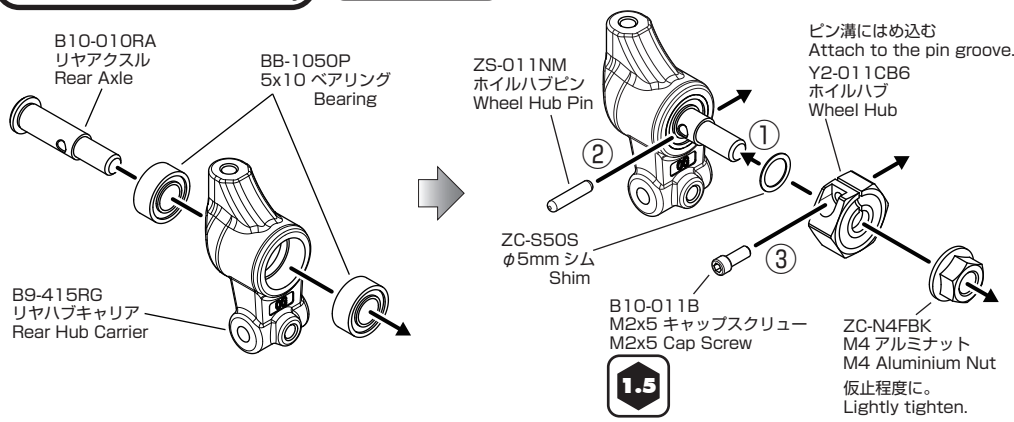


## ユニバーサルシャフトの分解
## Universal Driveshaft Disassembly

メンテナンスが必要な時に分解整備を行って下さい。
Perform when maintenance is required.

注意！ーメンテナンスなどで組立てる場合は必ず
ブラックグリスを塗って下さい。
(CS-BG ●480 でも代用できます。)
Important! ー Make sure to apply black grease when assembling the universal shafts.
(CS-BG ●480, can also be used as a substitute.)

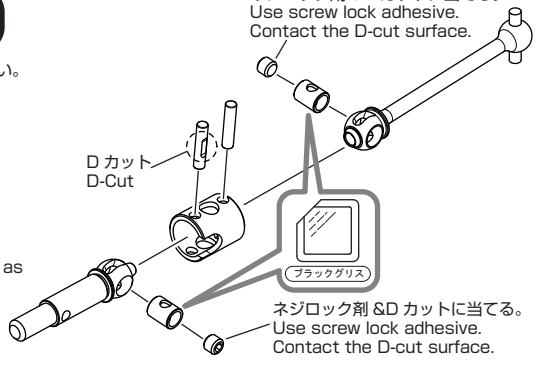

# 11. ハブキャリアの取付け
## Hub Carrier Installation

注意！ー①ドライブカップスリットには必ず（ブラックグリス）を塗る様にして下さい。
②ボールエンドキャップが４個残りますが、オプションの【B9-RTC】で使用しますので保管しておいて下さい。

Important! ー①Always apply black grease to the drive cup.
②Please keep 4pcs caps for the optional B9-RTC.

ドライブカップスリット
Drive Cup Slit

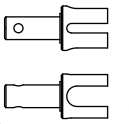

ダイレクト用
Direct

ジョイントプロテクター用
Joint Protector

## このページで使用するパーツ
## Parts used on this page

袋 #9 の内容
Bag #9 Contents

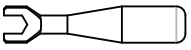

SD-TBL
ターンバックルレンチ ×1
Turnbuckle Wrench

1:1

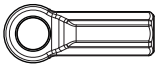

B9-207
ボールエンドキャップ ×8
Ball Cup

ZC-A3610B
1mm アルミスペーサー・黒 ×2
1mm Aluminum Spacer・Black

ZC-A3615B
1.5mm アルミスペーサー・黒 ×2
1.5mm Aluminum Spacer・Black

ZC-A3620B
2mm アルミスペーサー・黒 ×2
2mm Aluminum Spacer・Black

B9-009AF
アウターサスアームピン (S) ×2
Outer Suspension Arm Pin(S)

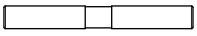

B9-009AR
アウターサスアームピン (L) ×2
Outer Suspension Arm Pin(L)

B9-TB30A
30mm ターンバックル ×4
30mm Turnbuckle

ZC-S310
φ3 ワッシャー ×4
Washer

B8-206SH
ロッドエンドボール S ×2
Ball Stud S

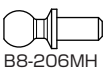

B8-206MH
ロッドエンドボール M ×4
Ball Stud M

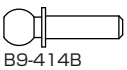

B9-414B
キングピンボール ×2
King Pin Ball

ZC-SS34
M3x4 セットスクリュー ×4
Set Screw

## ターンバックルの組立て
## Turnbuckle Assembly

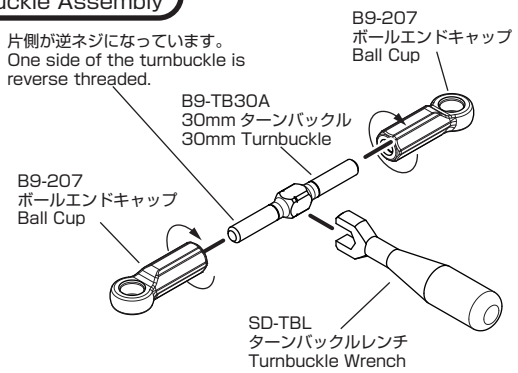


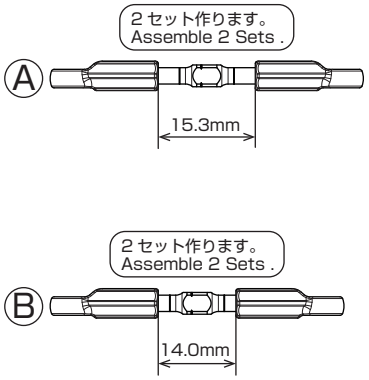


## フロント側の取付け
## Front Installation

反対側も対称に組立てます
Assemble each side in the same manner.

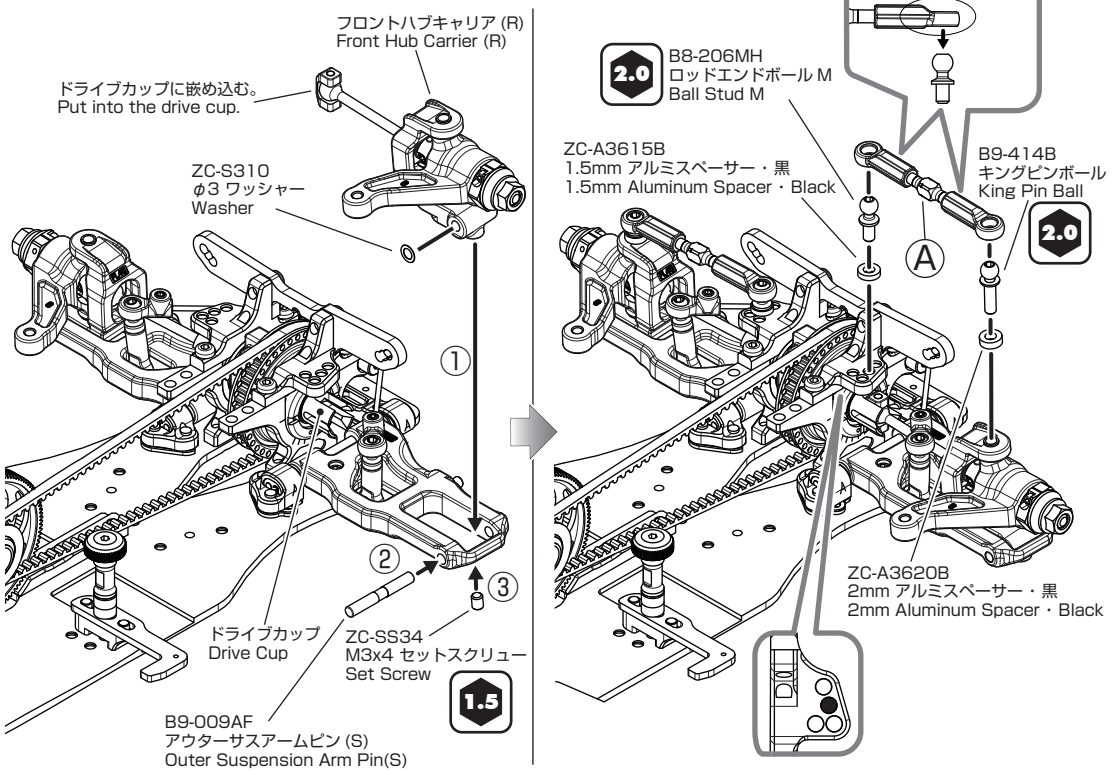


## リヤ側の取付け
## Rear Installation

反対側も対称に組立てます
Assemble each side in the same manner.

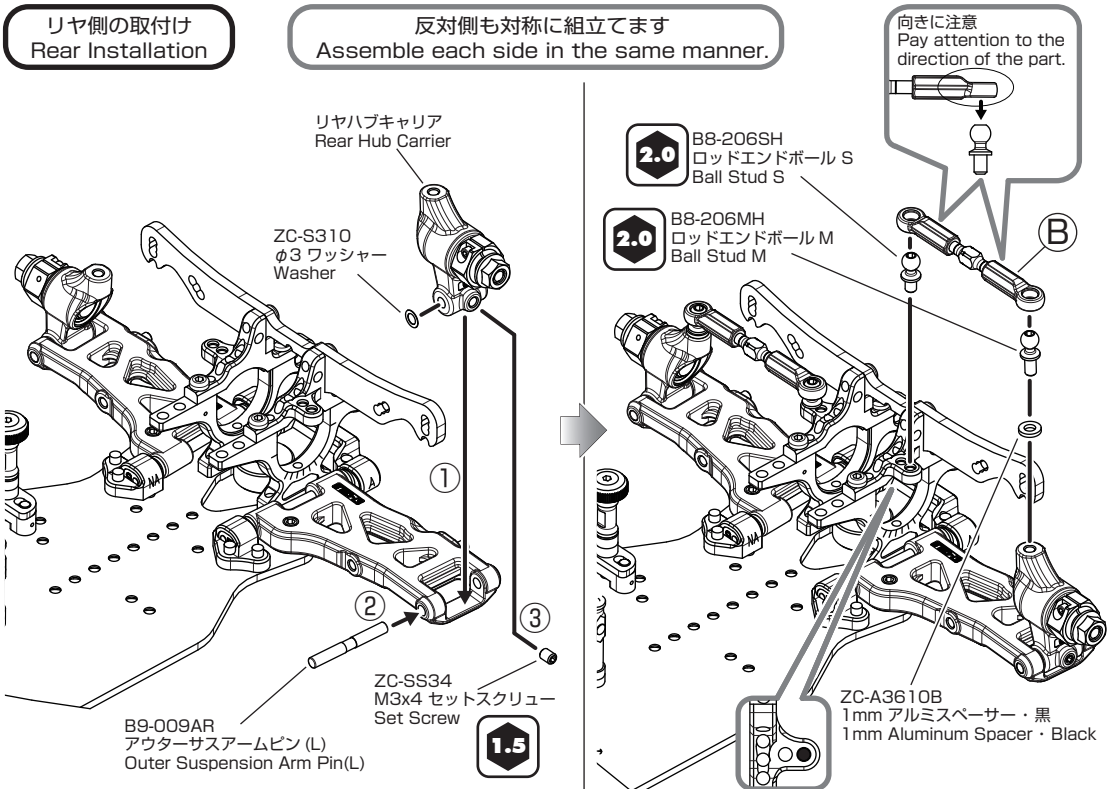

# 12. ステアリングロッド , ベルクランクの組立て
## Steering Rod,Bell Crank Assembly

このページで使用するパーツ
Parts used on this page

袋 #9 の内容
Bag #9 Contents

1:1

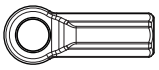

B9-207
ボールエンドキャップ ×4
Ball Cup

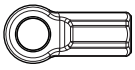

B9-207
ボールエンドキャップ (S) ×2
Ball Cup (S)

袋 #10 の内容
Bag #10 Contents

B9-201LBA
センターリンク ×1
Center Link

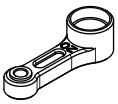

B10-202SBL
ベルクランク ×2
Bell Crank

各社用 3 タイプ入っています。
3 different types included.

B9-204
サーボホーン ×3
Servo Horn

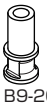

B9-201P
ベルクランクポスト ×2
Bell Crank Post

1:1

BB-850P
5x8 ベアリング ×4
Bearing

ZC-A3610B
1mm アルミスペーサー・黒 ×4
1mm Aluminum Spacer・Black

ZC-A3620B
2mm アルミスペーサー・黒 ×1
2mm Aluminum Spacer・Black

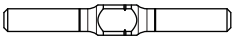

B9-TB30A
30mm ターンバックル ×1
30mm Turnbuckle

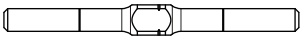

B9-TB39A
39mm ターンバックル ×2
39mm Turnbuckle

B8-206SSH
ロッドエンドボール SS ×1
Ball Stud SS

B8-206SH
ロッドエンドボール S ×2
Ball Stud S

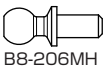

B8-206MH
ロッドエンドボール M ×1
Ball Stud M

ZC-BH36
M3x6 ボタンヘッド ×2
BHS Screw

ZC-F36
M3x6 サラビス ×2
FHS Screw

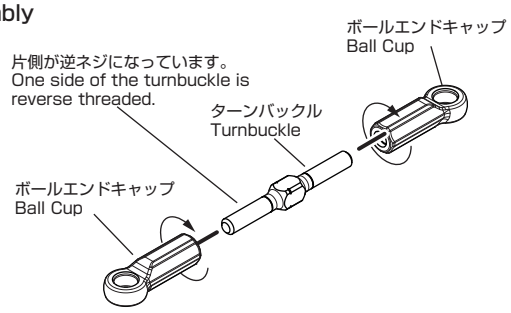


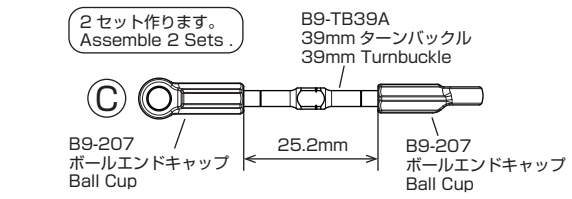


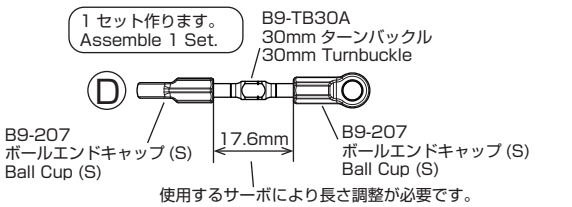


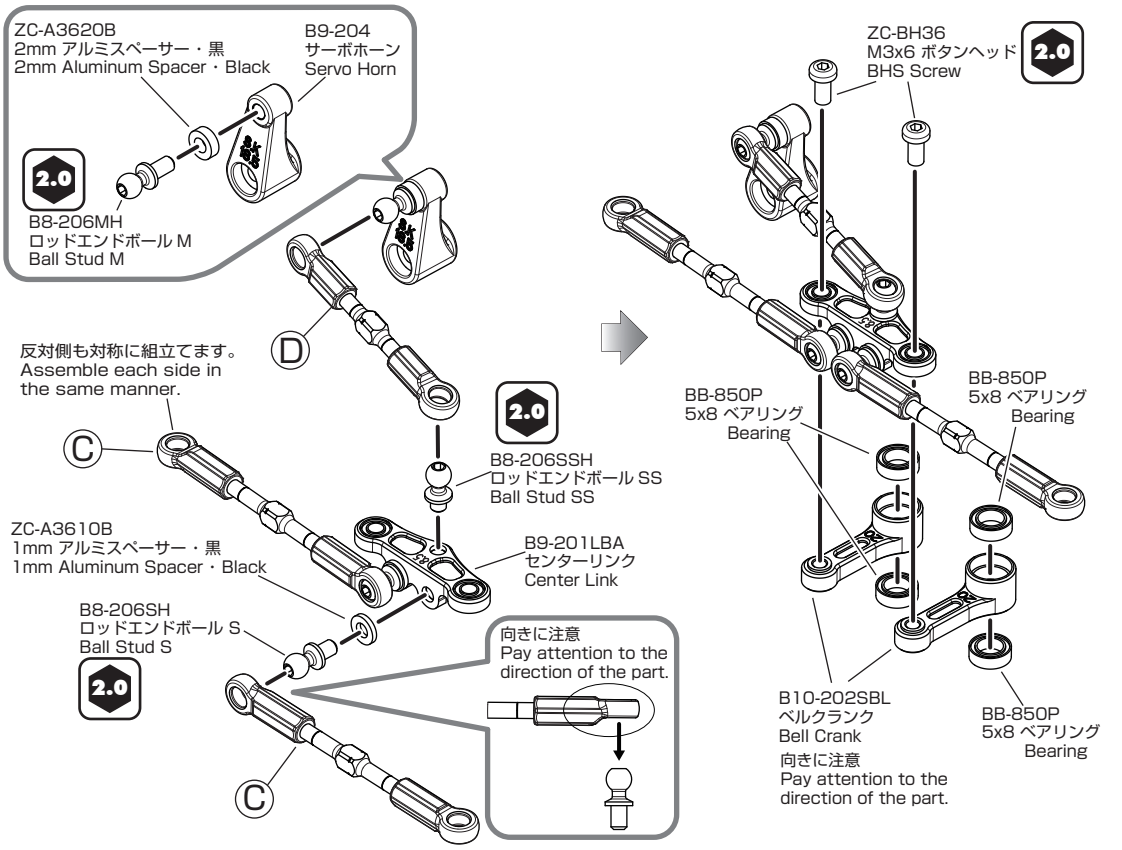


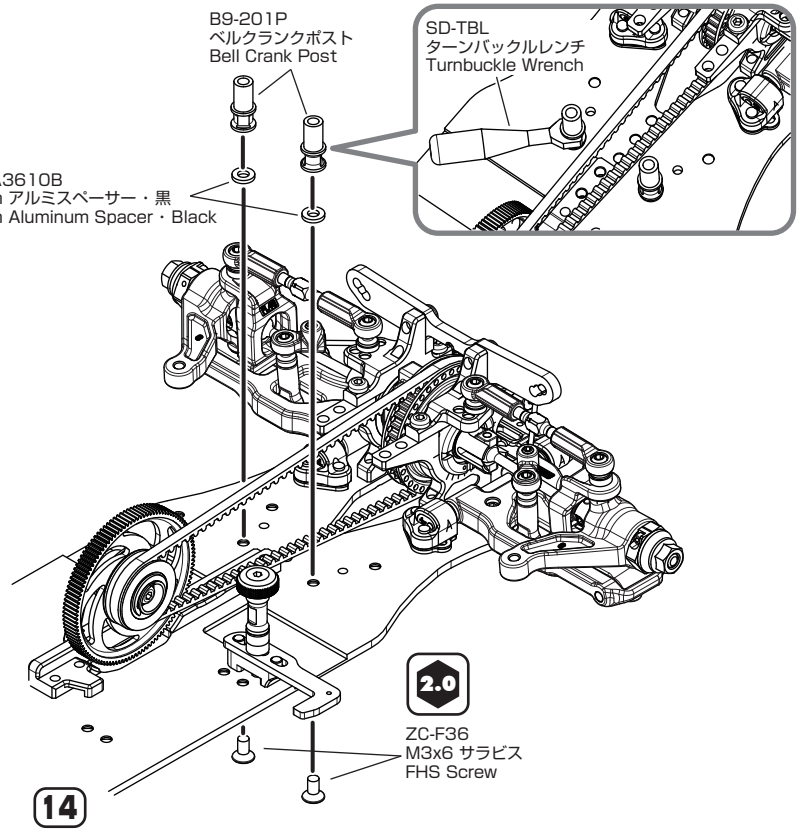

| 刻印 Mark | メーカー Manufacturer |
|---|---|
| F | フタバ Futaba |
| H | ハイテック Hitec |
| S.K | サンワ /KO/JR Sanwa/KO/JR |

付属のサーボホーンには刻印が入っています。
使用するメーカーに合わせてお選び下さい。
The included servo horns are marked with a letter designating servo compatibility.
Select the servo horn matching the servo being used.

## 13. サーボの取付け
Servo Installation

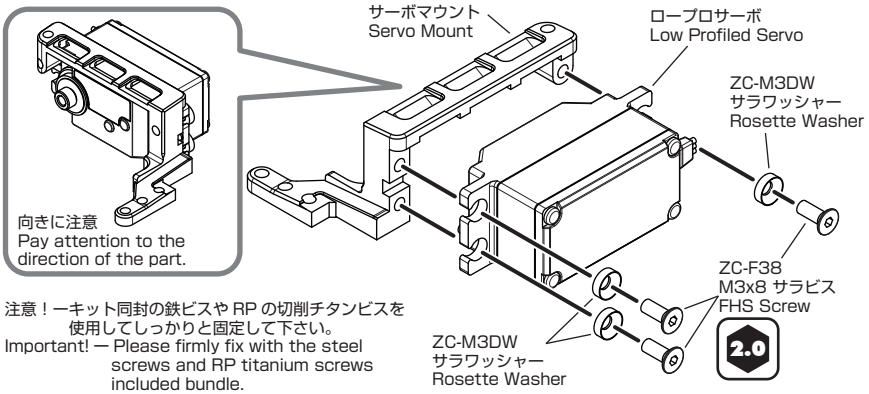


注意！ーキット同封の鉄ビスや RP の切削チタンビスを使用してしっかりと固定して下さい。
Important! ー Please firmly fix with the steel screws and RP titanium screws included bundle.

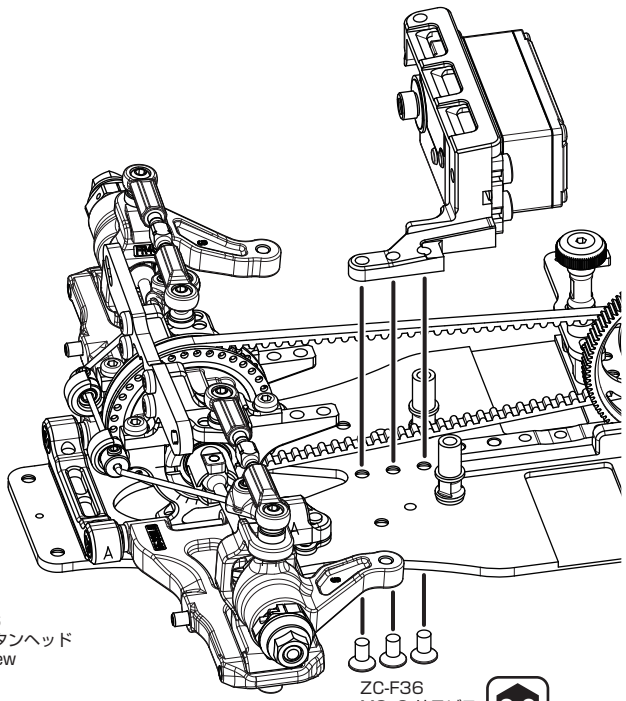


### このページで使用するパーツ
Parts used on this page

**袋 #10 の内容**
**Bag #10 Contents**

1:1

ZC-A3615B
1.5mm アルミスペーサー・黒 ×2
1.5mm Aluminum Spacer・Black

B8-206MH
ロッドエンドボール M ×2
Ball Stud M

ZC-BH36
M3x6 ボタンヘッド ×2
BHS Screw

**袋 #11 の内容**
**Bag #11 Contents**

B10-203F
サーボマウント ×1
Servo Mount

ZC-M3DW
サラワッシャー ×3
Rosette Washer

1:1

ZC-F36
M3x6 サラビス ×3
FHS Screw

ZC-F38
M3x8 サラビス ×3
FHS Screw

ZC-BH38
M3x8 ボタンヘッド ×1
BHS Screw

ZC-BH310
M3x10 ボタンヘッド ×1
BHS Screw

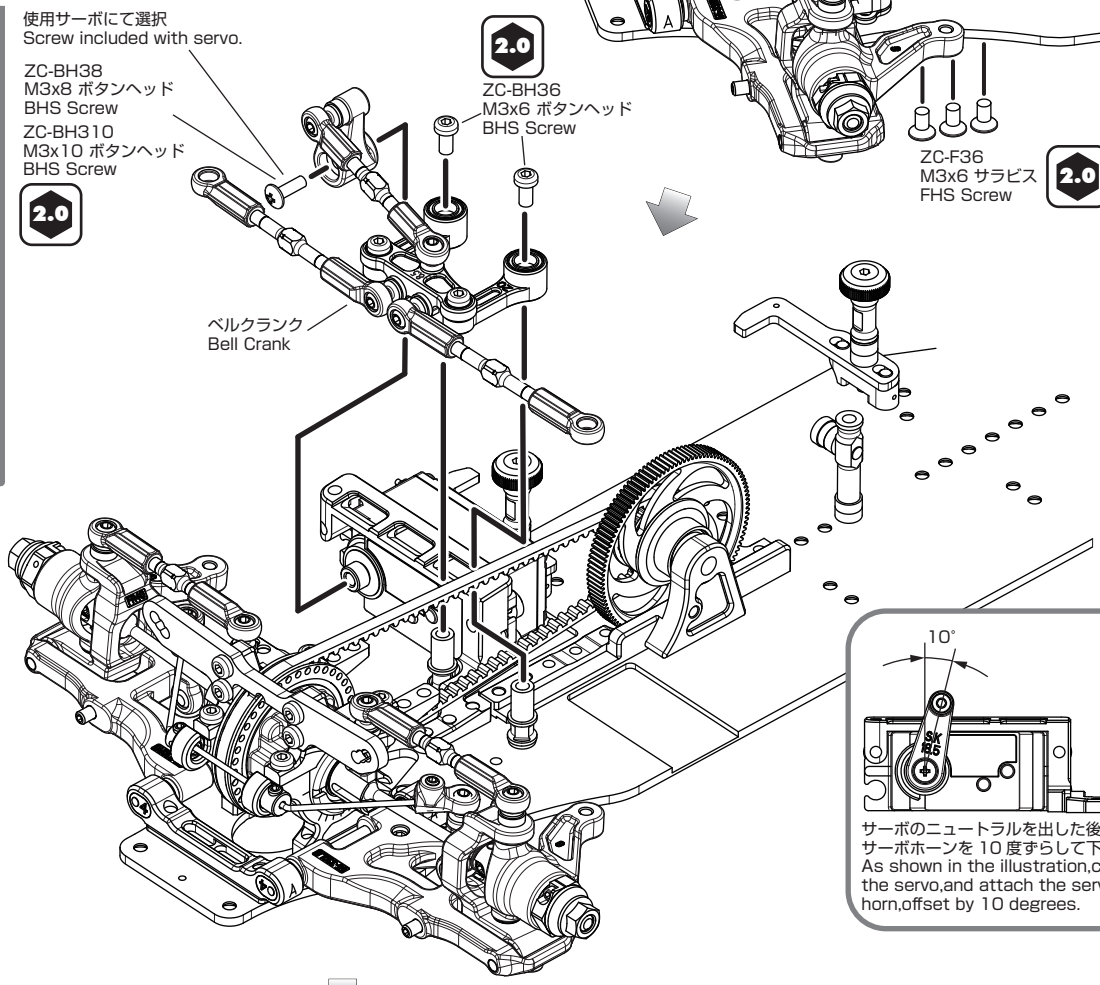


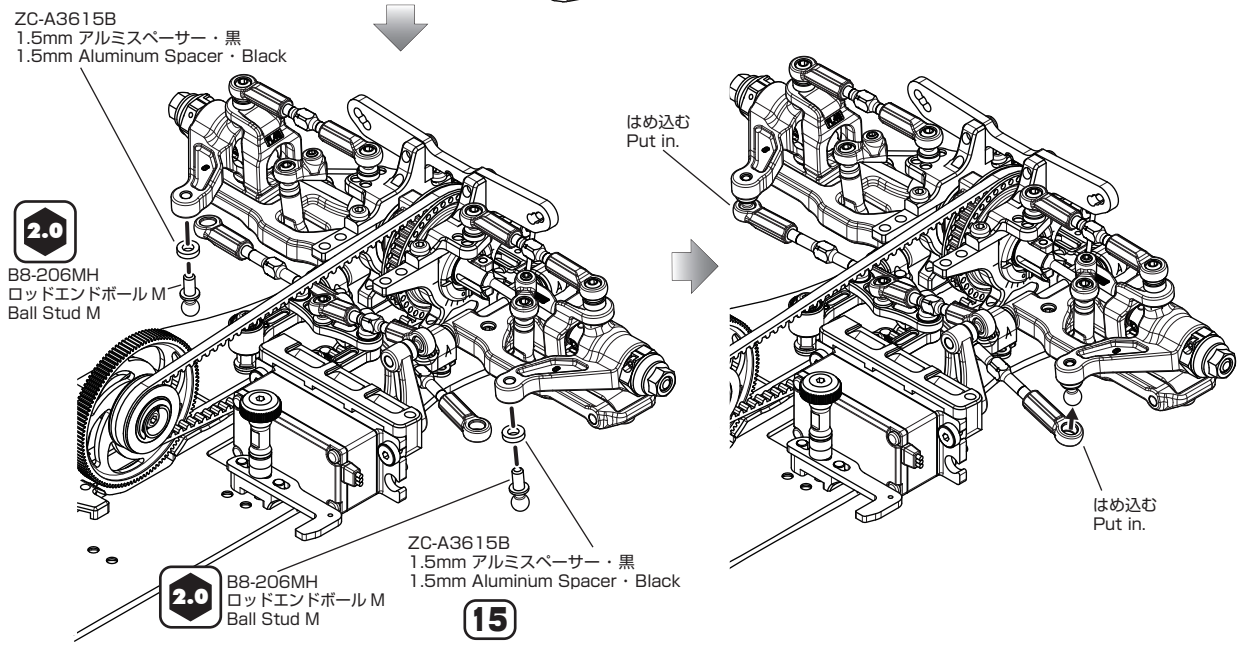

## 14. アッパーデッキの取付け
Upper Deck Installation

セッティング用に M3x6 ボタンヘッドビス(アルミ)
8 ヶが同封されています。
3x6mm button head aluminum screw are also included .
Please use for your setting of the chassis stiffness.

ZC-BH36
M3x6 ボタンヘッド Or
BHS Screw
2.0

ZC-BH36A
M3x6 アルミボタンヘッド
Aluminum Screw
2.0

ZC-BH36
M3x6 ボタンヘッド
BHS Screw
2.0

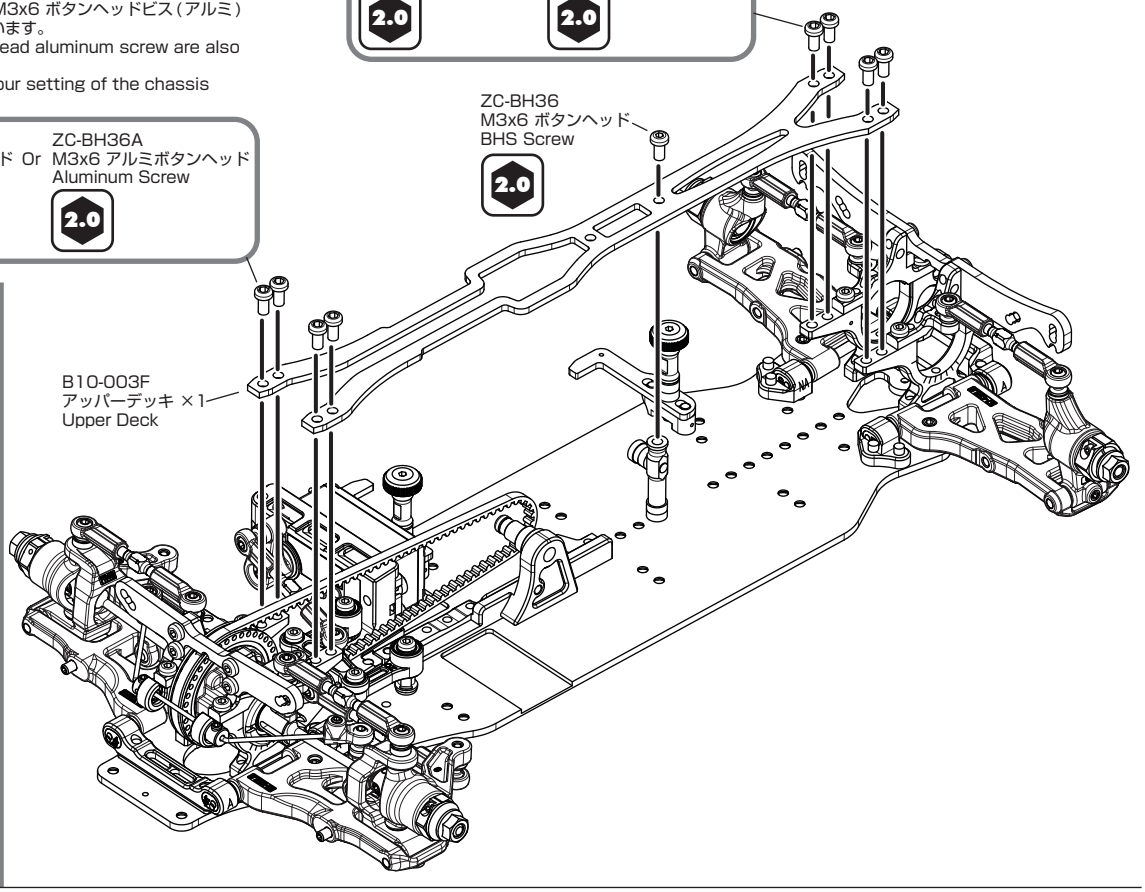


このページで使用するパーツ
Parts used on this page

袋 #12 の内容
Bag #12 Contents

B10-003F
アッパーデッキ ×1
Upper Deck

1:1

ZC-BH36
M3x6 ボタンヘッド ×9
BHS Screw

ZC-BH36A
M3x6 アルミボタンヘッド ×8
Aluminum Screw

## 15. フロント & リヤ ショックの組み立て
Front&Rear Shock Assembly

フロント用、リヤ用各 2 セットを作ります。
Assemble 2 front and 2 rear shocks.

このページで使用するパーツ
Parts used on this page

袋 #13 の内容
Bag #13 Contents

B9-S114
ピストン ×4
Piston

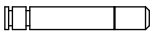

B10-S5S
ショック シャフト ×4
Shock Shaft

B10-S4S
ショックシリンダー ×4
Shock Cylinder

B10-S2B
シャフトガイド ×4
Shaft Guide

B9-S4C2
ロアキャップ ×4
Lower Cap

B9-S6
ショックエンド 各 2
Shock End 2Ea

B7-S8
ショックエンドボール ×4
Shock End Ball

1:1

ZC-410
E リング・2mm ×8
E-ring

B10-S7S
O リング (L) ×4
O-ring(L)

B10-S7S
O リング (M) ×4
O-ring(M)

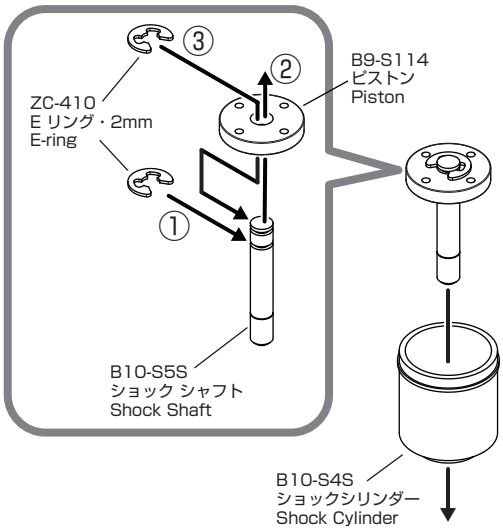


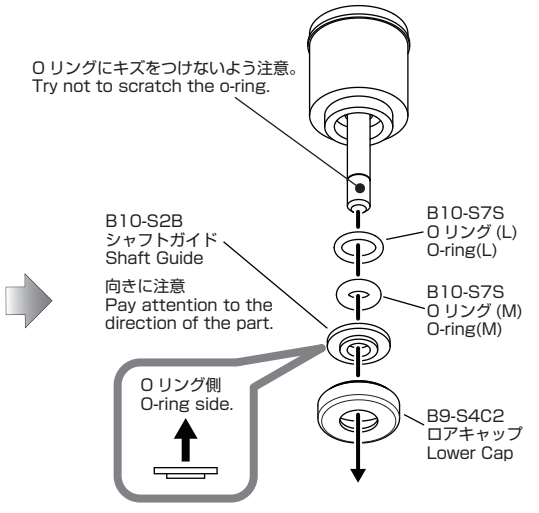


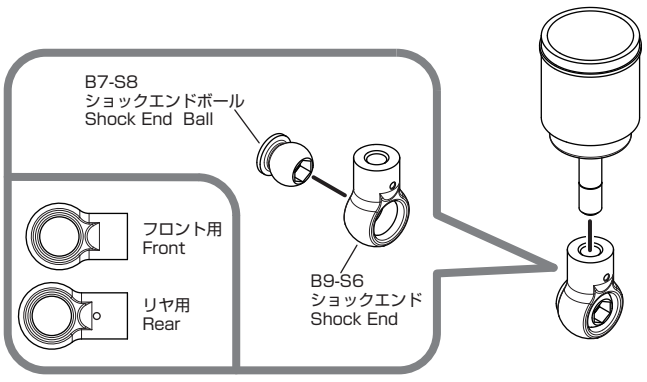


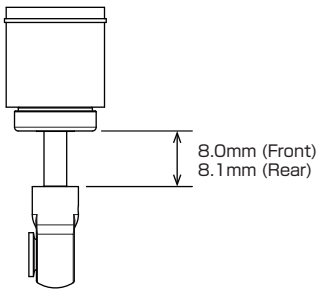

## 16. フロント & リヤ ショックの組み立てのつづき
Front&Rear Shock Assembly

このページで使用するパーツ
Parts used on this page

YS-450A
ショックオイル #450 ×1
Shock Oil

袋 #13 の内容
Bag #13 Contents

B10-S8D
ダイヤフラム ×4
Diaphragm

B9-S6
ショックキャップ ×4
Shock Cap

B7-S8
ショックエンドボール ×4
Shock End Ball

B9-S4C1
アッパーキャップ ×4
Upper Cap

B9-S4C2
アジャストナット ×4
Adjust Nut

B9-S4C2
O リング (φ13) ×4
O-ring

B7-S3S16
スプリングカップ ×4
Spring Cup

B10-SSL30
フロント ショック スプリング ×2
Front Shock Spring

B10-SSP20
リヤ ショック スプリング ×2
Rear Shock Spring

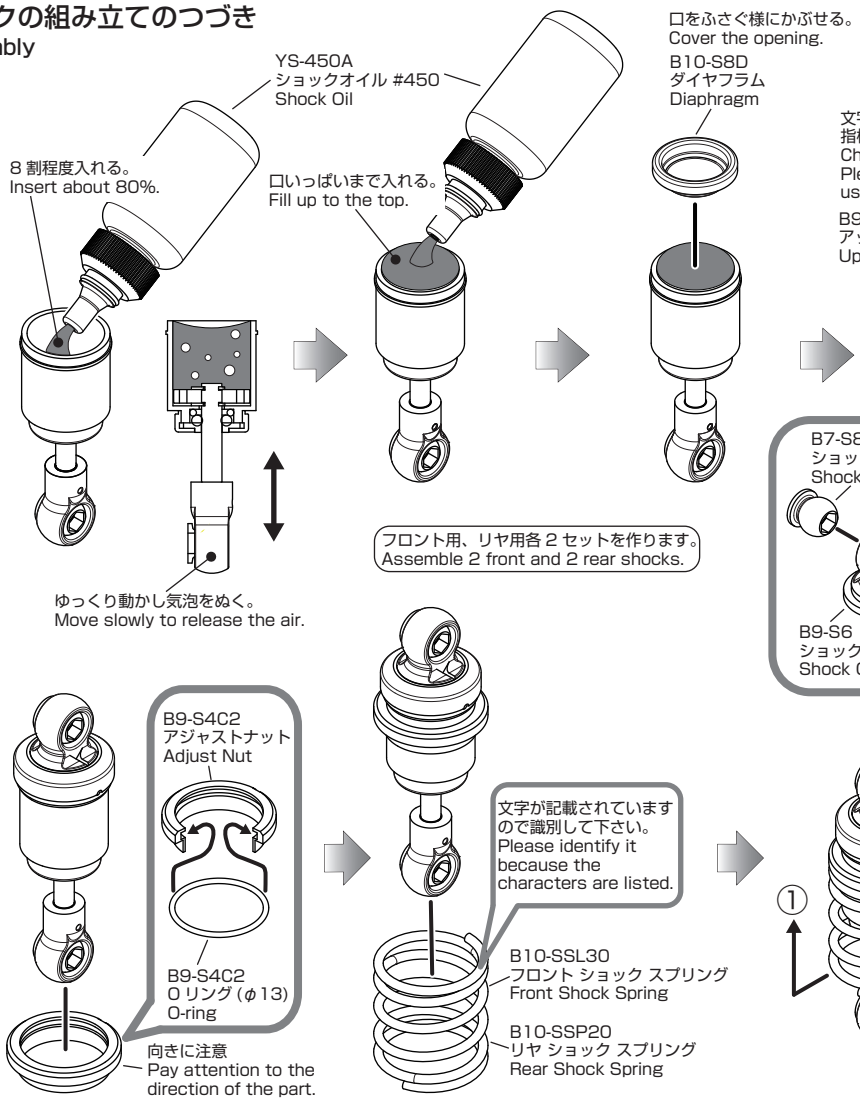


## 17. フロント & リヤ ショックの取付け
Front&Rear Shock Installation

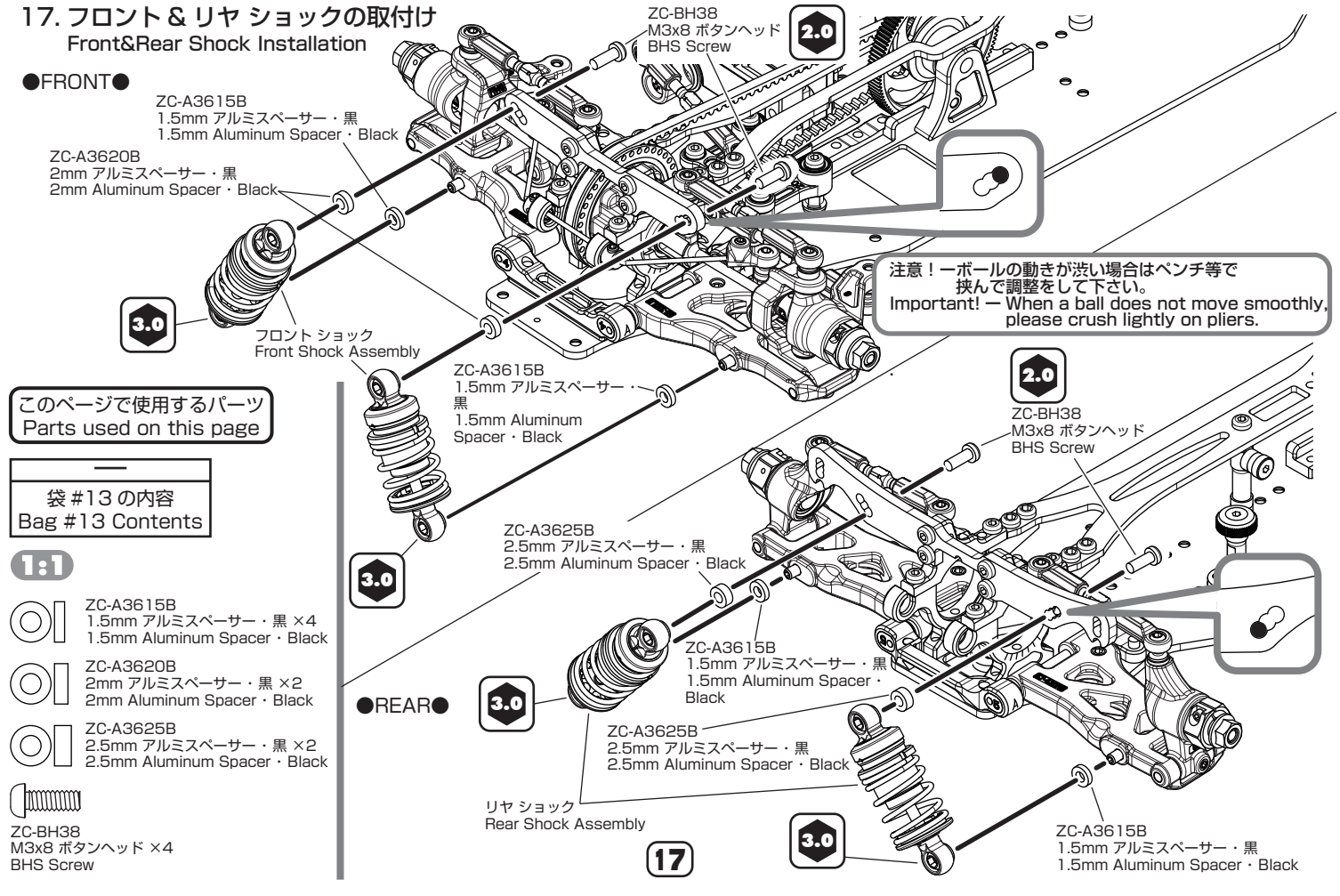


このページで使用するパーツ
Parts used on this page

袋 #13 の内容
Bag #13 Contents

1:1


ZC-A3615B
1.5mm アルミスペーサー・黒 ×4
1.5mm Aluminum Spacer・Black


ZC-A3620B
2mm アルミスペーサー・黒 ×2
2mm Aluminum Spacer・Black


ZC-A3625B
2.5mm アルミスペーサー・黒 ×2
2.5mm Aluminum Spacer・Black


ZC-BH38
M3x8 ボタンヘッド ×4
BHS Screw

## 18. バンパーの組立て
Bumper Assembly

このページで使用するパーツ
Parts used on this page

B9-001F
フロント フォーム バンパー ×1
Front Foam Bumper

袋 #14 の内容
Bag #14 Contents

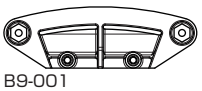
B9-001
フロント バンパー ×1
Front Bumper

B9-001
フロント バンパー サポート ×1
Front Bumper Support

B9-016
フロント ボディ ポスト ×2
Front Body Post

B9-016
ボディマウントシーソー ×2
Body Mount Seesaw

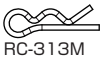
RC-313M
フードピン ×2
Hood Pin

B10-BW
バンパー ウエイト ×1
Bumper Weight

1:1

ZC-F38
M3x8 サラビス ×4
FHS Screw

ZC-F315
M3x15 サラビス ×2
FHS Screw

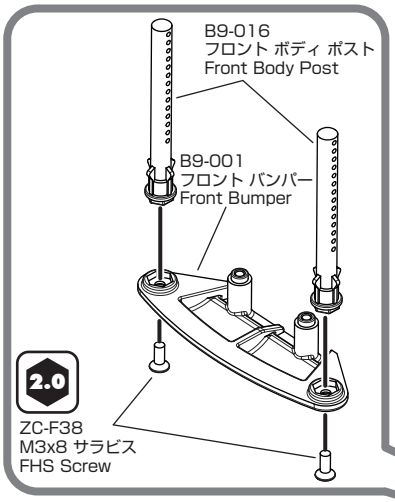


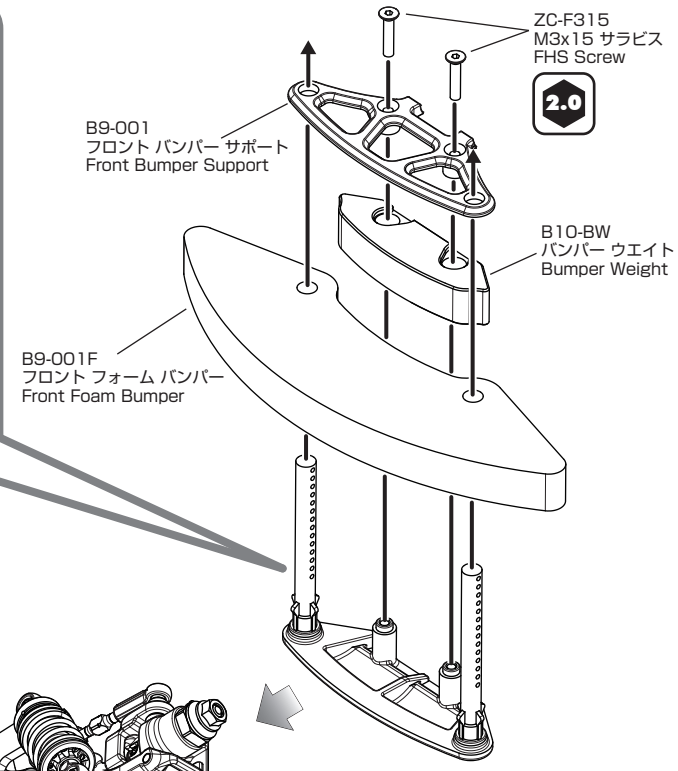


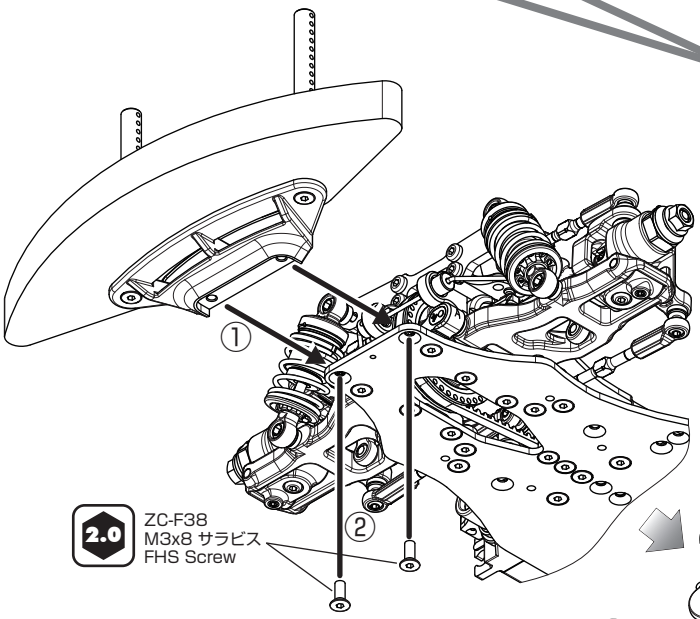


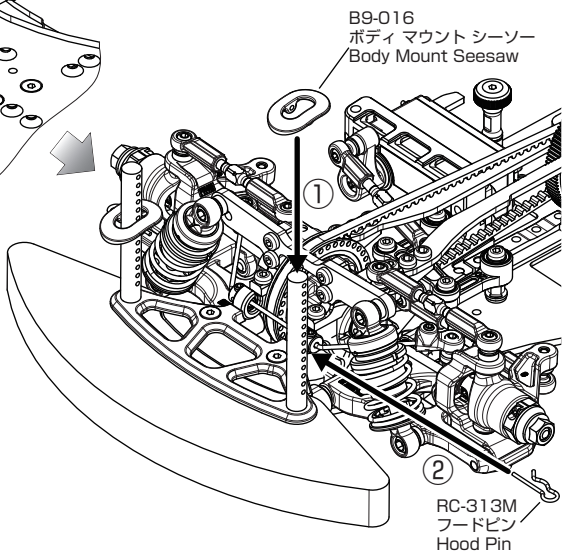


## 19. リヤボディポストの取付け
Rear Body Post Installation

このページで使用するパーツ
Parts used on this page

袋 #14 の内容
Bag #14 Contents

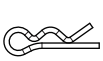
RC-313M
フードピン ×2
Hood Pin

B9-016
ボディマウントシーソ ×2
Body Mount Seesaw

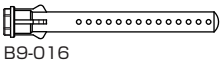
B9-016
フロント ボディ ポスト ×2
Front Body Post

1:1

ZC-BH38
M3x8 ボタンヘッド ×2
BHS Screw

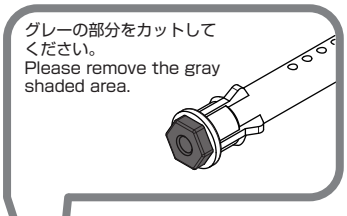


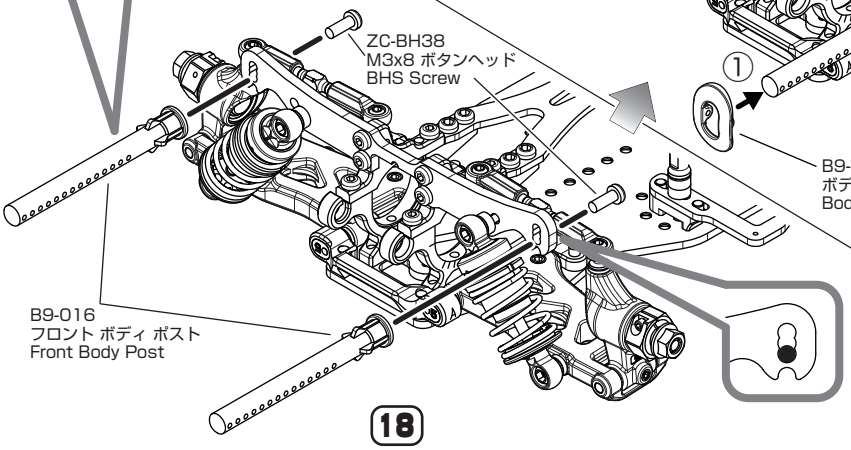


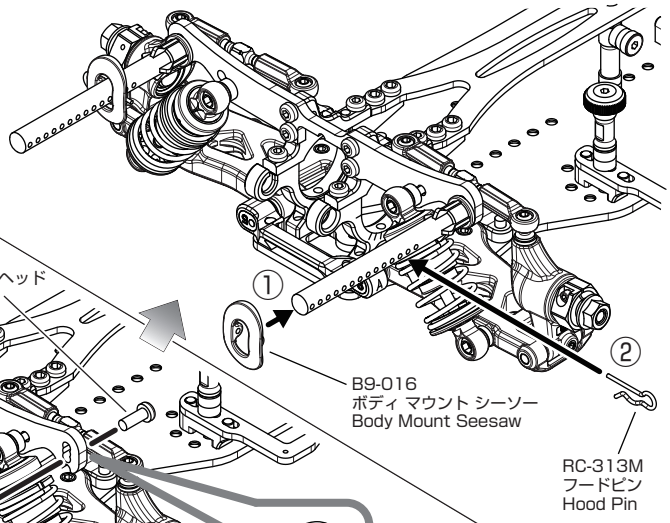

## 20. モーターの取付け
## Motor Installation

モーターマウント / ピニオンギヤをモーターに取り付けた後、スパーギヤの位置に合うようにピニオンギヤの位置を合わせてセンターマウントに取り付けて下さい。
After attaching the motor mount / pinion gear to the motor, align the pinion gear so that it matches the position of the spur gear, and then attach it to the center mount.

大きいピニオンギヤを使用する場合はアッパーデッキを取り外し、モーターユニットを取り付けて下さい。
If using a large pinion gear,remove the upper deck and attach the motor unit.

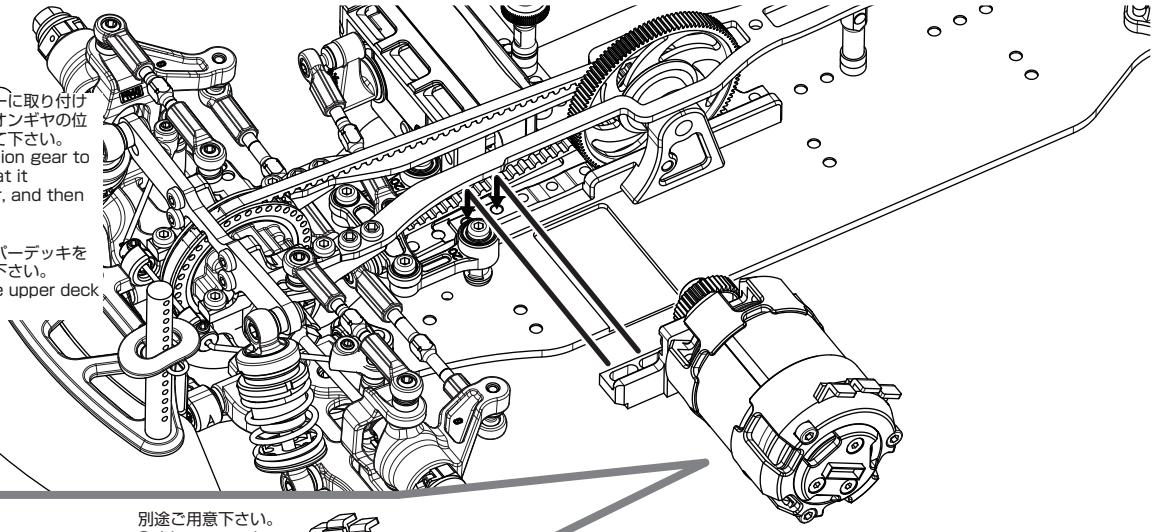

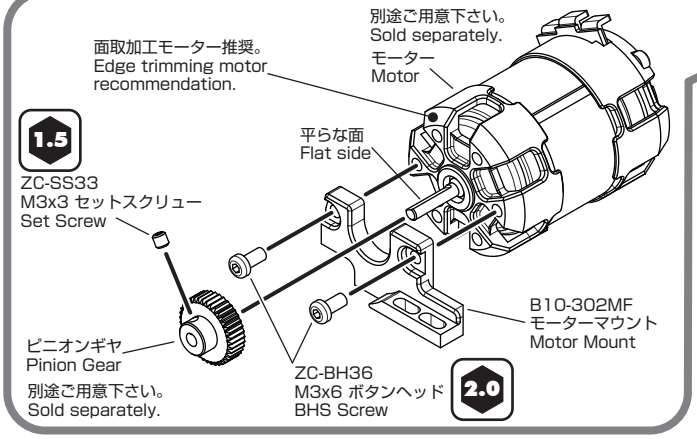


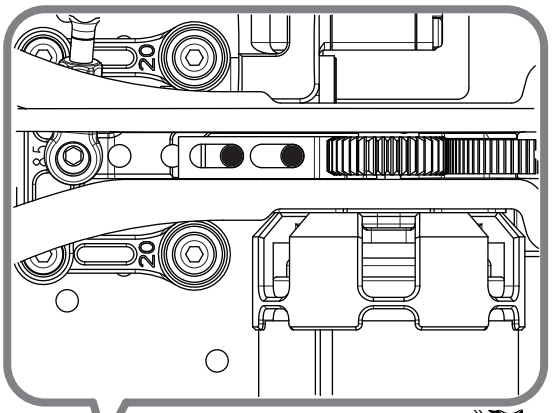

注意！
①キットにはモーター、ピニオンギヤは含まれておりませんので、別途ご用意下さい。
②ピニオンギヤの取り付けはモーターシャフトの”Dカット”されている部分にセットスクリューが当たる様、しっかりと締め込んで下さい。
③バックラッシュは少し隙間が出来る程度に調整して下さい。
（調整不足はノイズ及びギヤ破損の原因になります。）
④連続走行はモーターに必要以上の負荷を掛けるだけでなく寿命も短くなりますので完全に冷えた事を確認してから走行をさせて下さい。

Important!
①Motor and pinion gear not included in kit. Please purchase separately.
②Install the pinion so that the set screw is tightened onto the flat portion of the motor shaft.
③Adjust the gear mesh to allow a very small gap between the teeth of the pinion and spur gear.
(Improper adjustment of the pinion and spur gear may result in damage to the gears.)
④Continuous running of the motor will result in shorter motor life.
Allow the motor to cool between runs.

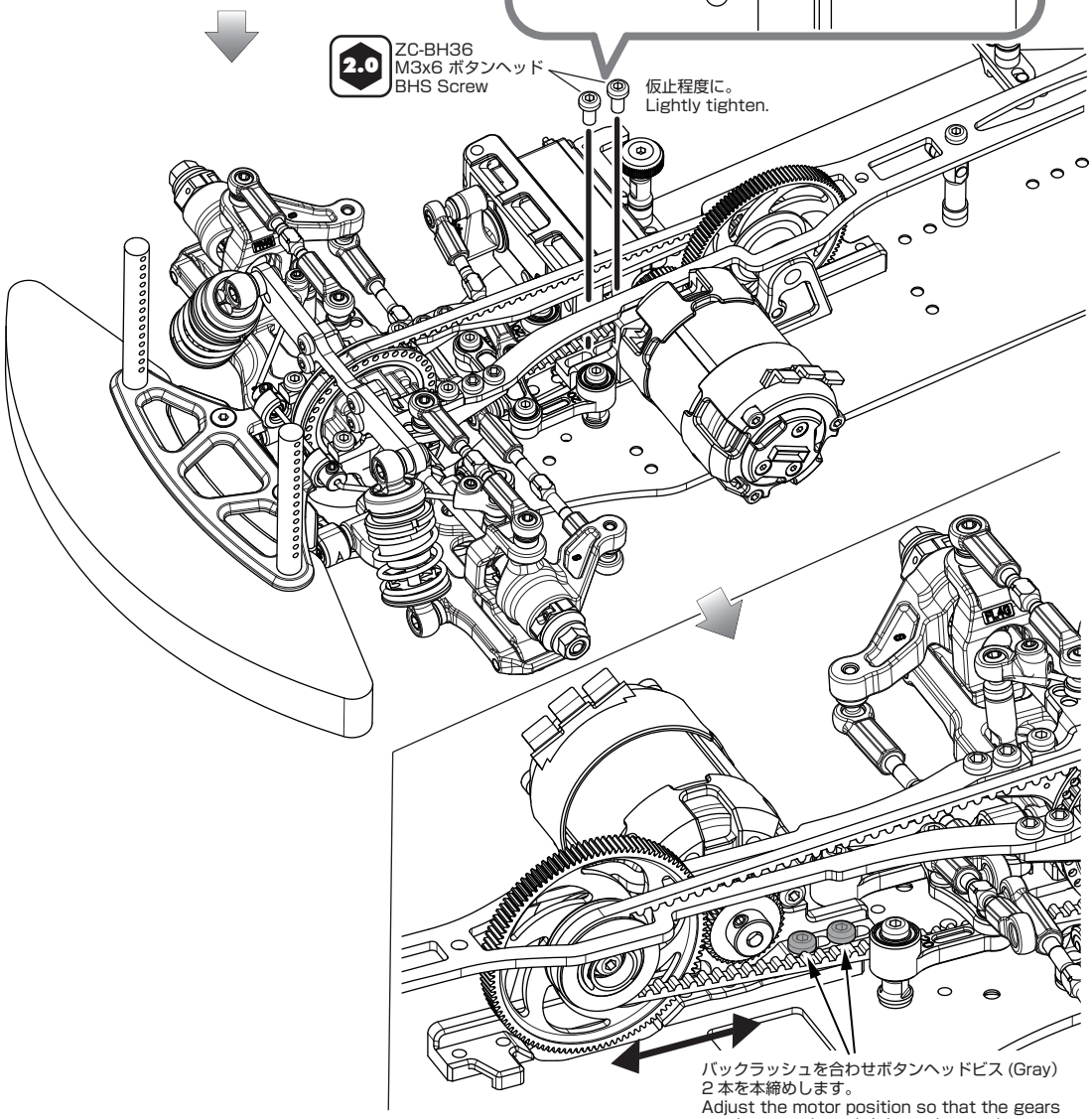


このページで使用するパーツ
Parts used on this page

—

袋 #15 の内容
Bag #15 Contents

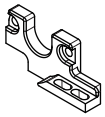

B10-302MF
モーターマウント ×1
Motor Mount

1:1

ZC-BH36
M3x6 ボタンヘッド ×4
BHS Screw

## 21. 受信機、スピードコントローラーの取付け
Receiver,ESC Installation

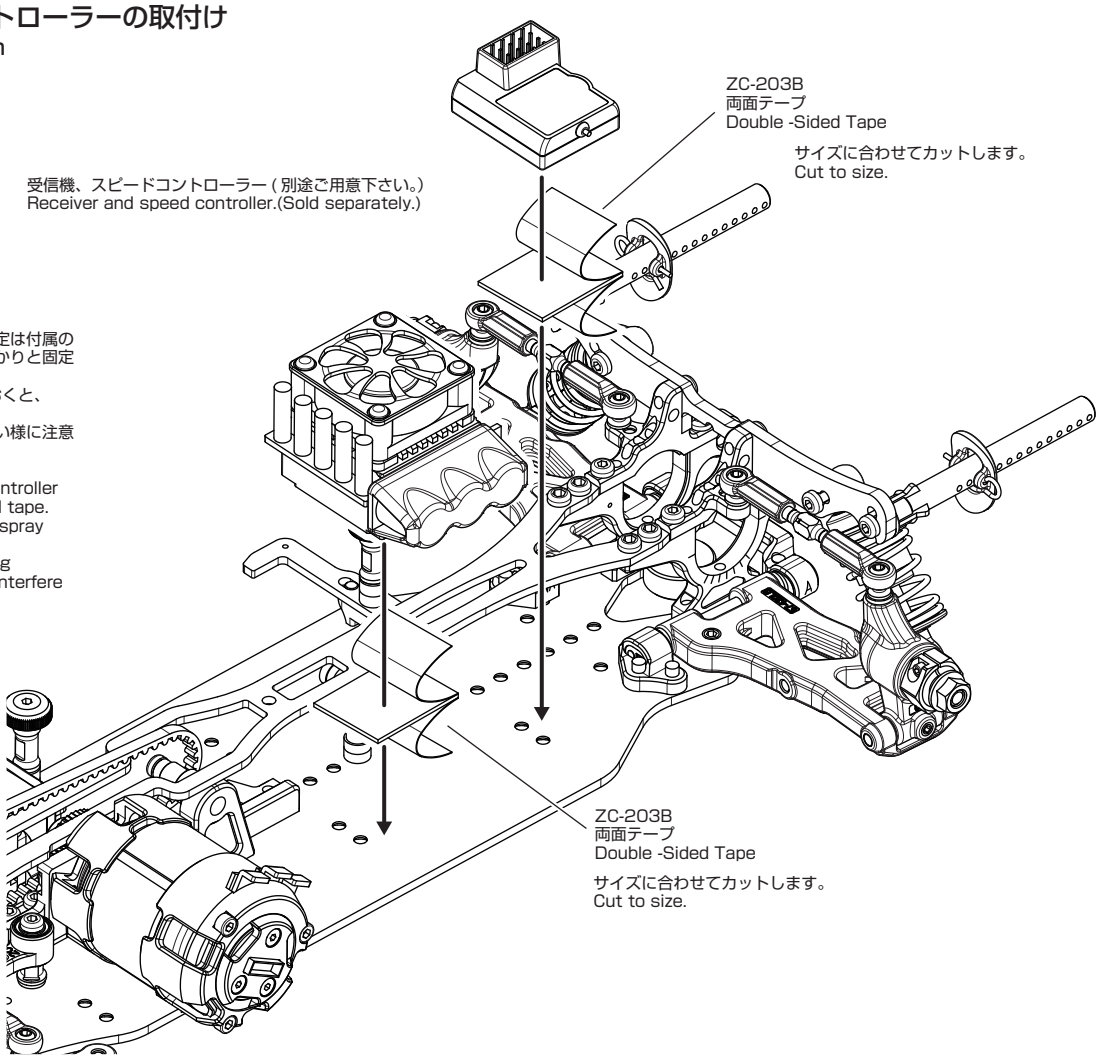


注意！
①受信機、スピードコントローラーの固定は付属の両面テープを使用し、シャーシにしっかりと固定して下さい。
(接着面をクリーナーなどで脱脂しておくと、はがれにくくなります。)
②余ったアンテナ線は稼働部分に触れない様に注意して下さい。

Important!
①Secure the receiver and speed controller to the chassis using double-sided tape. (Cleaning the surface with motor spray will ensure better adhesion. )
②Make sure to bundle any remaining antenna wire so that it does not interfere with the drivetrain.

このページで使用するパーツ
Parts used on this page

袋 #15 の内容
Bag #15 Contents

ZC-203B
両面テープ ×1
Double-Sided Tape

## 22. バッテリーの搭載
Battery Installation

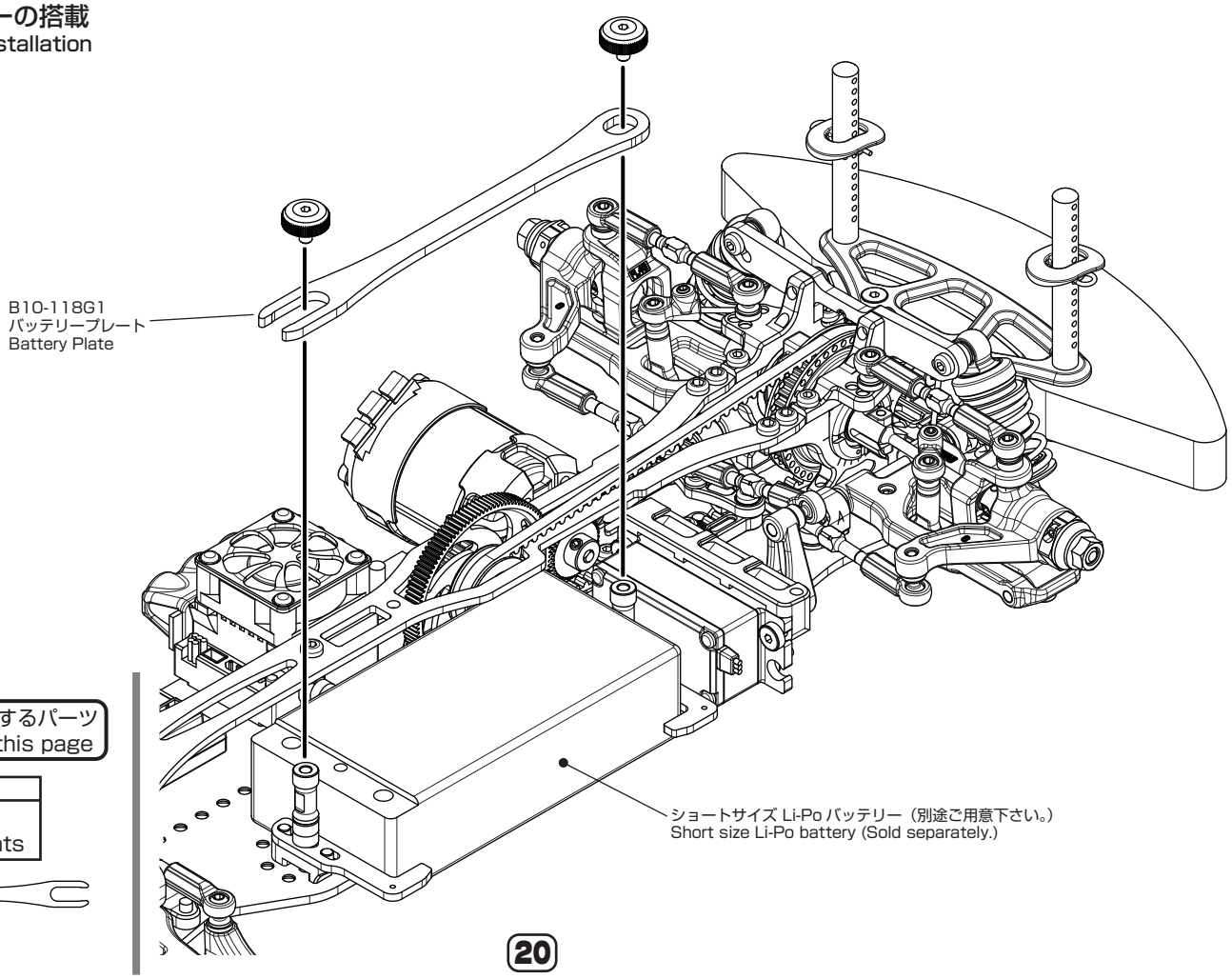


このページで使用するパーツ
Parts used on this page

袋 #3 の内容
Bag #3 Contents

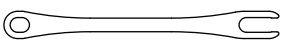

B10-118G1
バッテリープレート ×1
Battery Plate

## 23. タイヤの組立て
Tires Assembly

4 セット作ります。
Assemble 4 Sets .

タイヤにインナースポンジを押し込み、タイヤのリブをホイルの溝にはめ込みます。
Place the insert into the tire,and tire onto the wheel.

タイヤのサイドをめくり、ホイルとの隙間に瞬間接着剤を流し込み、両サイドを接着します。
Pull the sidewall of the tire slightly away from the rim and apply CA(Cyanoacrylate) glue in between the tire bead and rim.
Make sure that the bead settles onto the rim properly after each application.
Slowly work your way around the tire.
Allow glue to dry,then repeat on other side.

別途ご用意下さい。
Sold separately.
瞬間接着剤
CA glue

タイヤ , インナースポンジ、ホイールは別途ご用意下さい。
Tires and inserts,wheels sold separately.

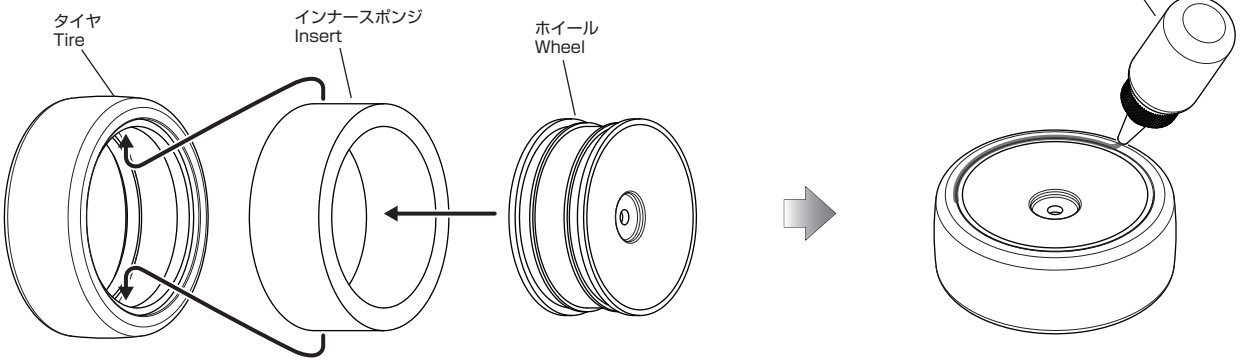


## 24. タイヤの取付け
Tires Installation

反対側も同様に固定します。
Assemble each side in the same manner.

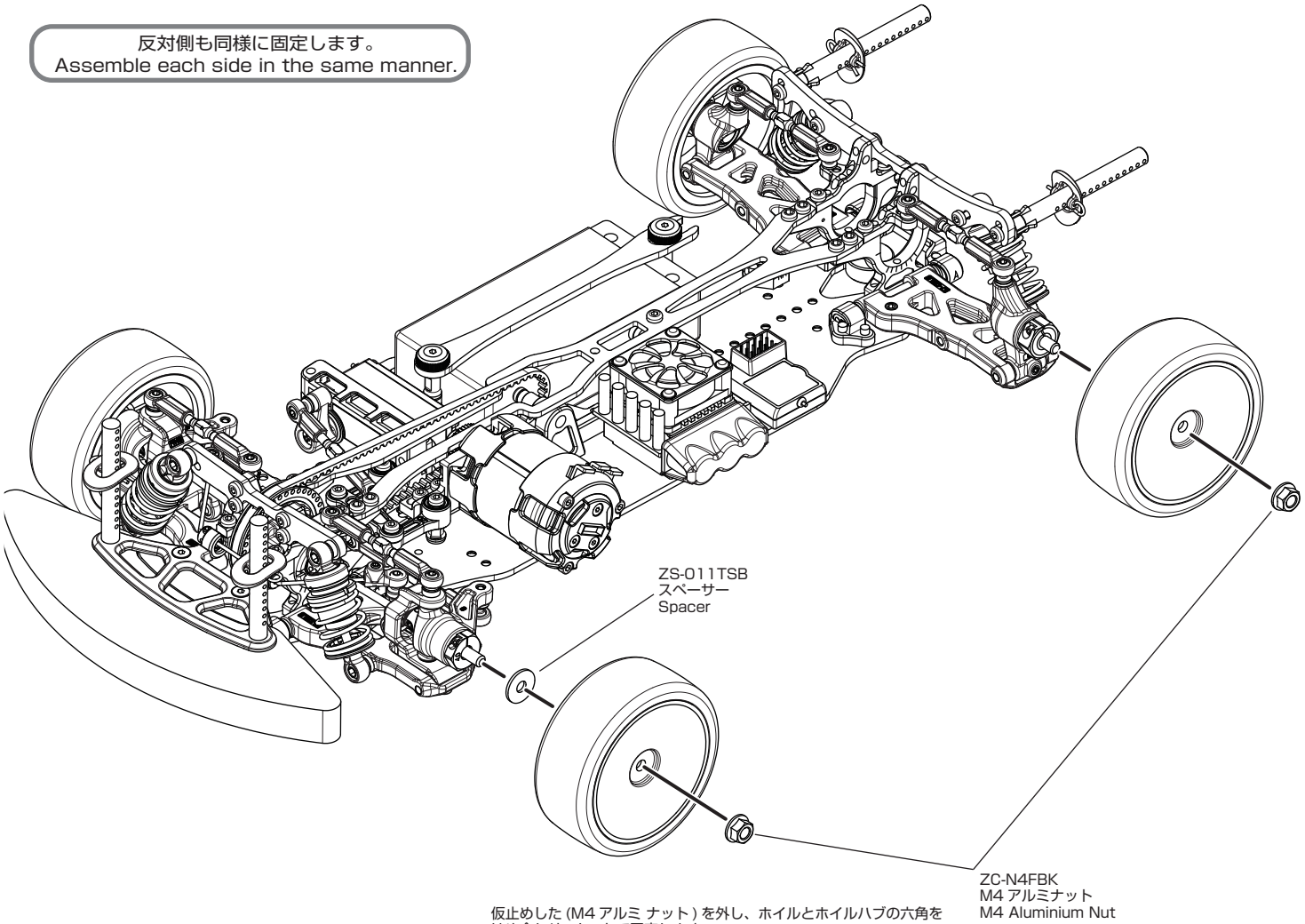


仮止めした (M4 アルミ ナット ) を外し、ホイルとホイルハブの六角をはめ合わせ , ナットで固定します。
Remove the previously installed 4mm locknut.
Mount the wheel onto the wheel hub and use the 4mm locknut to secure it tightly.

# BD-10 FF Exploded View

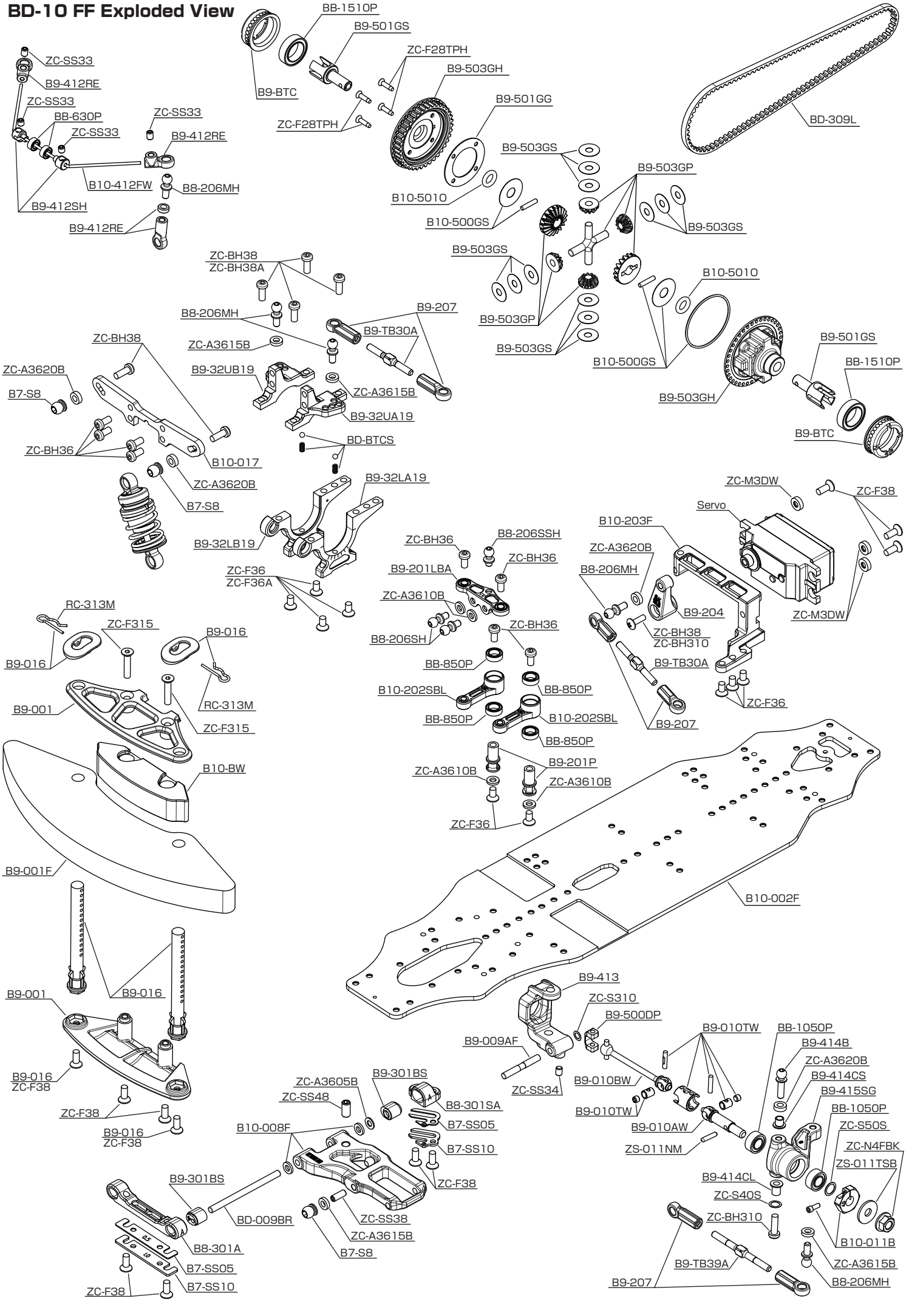

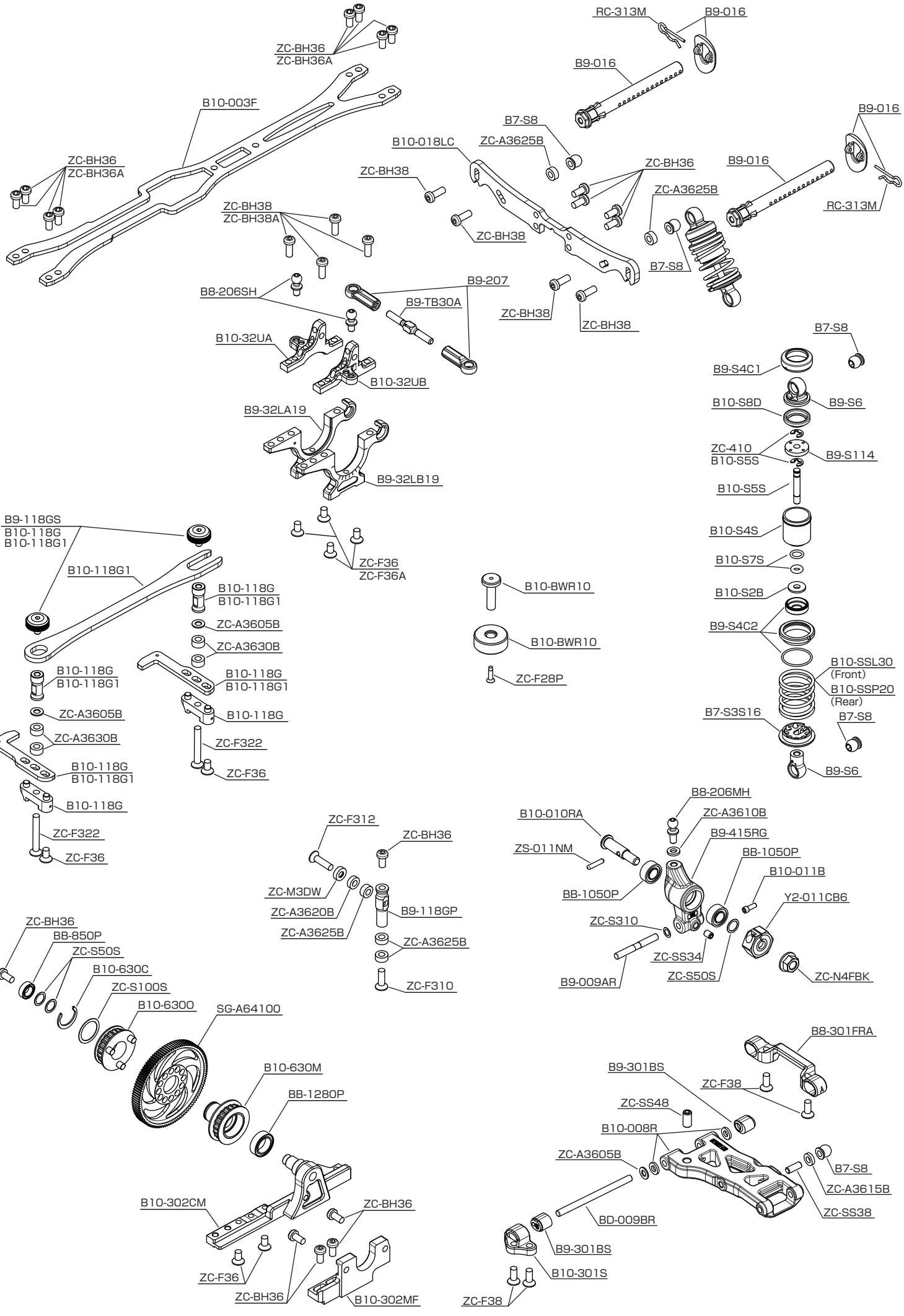
ZC-BH36
ZC-BH36A
B10-003F
ZC-BH36
ZC-BH36A
ZC-BH38
ZC-BH38A
B8-206SH
B9-207
B9-TB30A
B10-32UA
B10-32UB
B9-32LA19
B9-32LB19
ZC-F36
ZC-F36A
RC-313M
B9-016
B9-016
B7-S8
B10-018LC
ZC-A3625B
ZC-BH36
ZC-BH38
ZC-BH38
ZC-BH38
B9-016
ZC-A3625B
B7-S8
RC-313M
B7-S8
B9-S4C1
B10-S8D
B9-S6
ZC-410
B10-S5S
B9-S114
B10-S5S
B10-S4S
B10-S7S
B10-S2B
B9-S4C2
B10-SSL30
(Front)
B10-SSP20
(Rear)
B7-S3S16
B7-S8
B9-S6
B9-118GS
B10-118G
B10-118G1
B10-118G1
B10-118G
B10-118G1
ZC-A3605B
ZC-A3630B
B10-118G
B10-118G1
B10-118G
B10-118G1
ZC-A3605B
ZC-A3630B
B10-118G
B10-118G1
B10-118G
ZC-F322
ZC-F36
B10-BWR10
B10-BWR10
ZC-F28P
ZC-F312
ZC-BH36
ZC-M3DW
ZC-A3620B
ZC-A3625B
B9-118GP
ZC-A3625B
ZC-F310
B8-206MH
B10-010RA
ZC-A3610B
B9-415RG
ZS-011NM
BB-1050P
BB-1050P
B10-011B
Y2-011CB6
ZC-S310
ZC-SS34
ZC-S50S
B9-009AR
ZC-N4FBK
ZC-BH36
BB-850P
ZC-S50S
B10-630C
ZC-S100S
B10-6300
SG-A64100
B10-630M
BB-1280P
B10-302CM
ZC-BH36
ZC-F36
ZC-BH36
B10-302MF
B8-301FRA
B9-301BS
ZC-F38
ZC-SS48
B10-008R
ZC-A3605B
B7-S8
ZC-A3615B
ZC-SS38
BD-009BR
B9-301BS
B10-301S
ZC-F38

PARTS LIST

# BD10 / FWD

| 品番 | 品名 | 入数 | 価格(税込) | BD10 | BD10 FWD |
|---|---|---|---|---|---|
| **キット** | | | | | |
| MRTC-BD10LC | BD-10 LC シャーシキット（カーボンシャーシ仕様） | | ¥79,200 | - | - |
| MRTC-BD10LCA | BD-10 LC シャーシキット（アルミシャーシ仕様） | | ¥81,400 | - | - |
| MRTC-BD10FF | BD10 FWD シャーシキット(カーボンシャーシ仕様) | | ¥74,800 | - | - |
| **シャーシ** | | | | | |
| B10-002 | CG 製メインシャーシ | | ¥9,240 | ○ | - |
| B10-002A | アルミ製メインシャーシ | | ¥12,100 | ○ | - |
| B10-003 | CG 製アッパーデッキ | | ¥2,640 | ● | - |
| B10-118CP | クロスプレートポスト | | ¥2,178 | ● | - |
| B10-302M | モーターマウント | | ¥6,380 | ● | - |
| B10-302A | リヤステフナー（アルミ製） | | ¥1,815 | ● | ★ |
| B10-302S | リヤステフナー（スティール製） | | ¥2,112 | ★ | ★ |
| B10-302CP | リヤステフナープレート（グラファイト製） | | ¥528 | ● | - |
| B10-CFM | クーリングファンマウント | | ¥880 | ● | ★ |
| B9-001 | フロント プラスティック バンパー | | ¥550 | ● | ● |
| B9-001F | フロント フォーム バンパー | | ¥495 | ● | ● |
| B10-BW | ブラス製 バンパーウェイト ９０ｇ | | ¥2,750 | - | ● |
| B10-002F | CG 製 メインシャーシ | | ¥9,790 | - | ● |
| ZC-002P | シャーシ プロテクティブ シート（ヨコモロゴ入） | | ¥1,078 | ★ | ★ |
| B10-003F | CG 製 アッパーデッキ | | ¥2,640 | - | ● |
| B9-016 | ボディマウントセット | | ¥770 | ● | ● |
| BD-ABM6B | アジャスタブル ボディマウント<br>（φ６ポスト用・ブラック） | | ¥748 | ★ | ★ |
| ZR-BMP6A | ボディーマウント パッチ（6mm） | 8 | ¥495 | ★ | ★ |
| ZR-BMP6TA | ボディーマウント パッチ（6mm、薄型 0.2mm 厚） | 8 | ¥495 | ★ | ★ |
| RC-313M | フードピン（ミディアムサイズ） | 10 | ¥132 | ● | ● |
| B9-118 | 樹脂製 バッテリーホルダー セット | | ¥1,320 | ● | - |
| B10-118G | CG ／アルミ製 バッテリーホルダー セット | | ¥4,334 | ★ | ● |
| B10-118G1 | CG ／アルミ製<br>薄型ショート Li-po 対応バッテリーホルダーセット | | ¥7,920 | ★ | ● |
| B9-118GP | アルミ製 バッテリーガイドポスト | 1 | ¥352 | ● | ● |
| B9-118GS | アルミ製 バッテリーホルダースクリュー | 2 | ¥715 | ★ | ● |
| B7-118RS | バッテリー滑り止め ラバーシート | | ¥220 | ★ | ★ |
| ZR-200G | ブラック アンテナパイプ（2.4GHz 受信機用） | | ¥110 | ● | - |
| B8-203RA | アンテナマウント プレート | | ¥572 | ● | - |
| B9-204 | アンテナマウント／サーボホーン<br>ベルトテンショナー | | ¥638 | ● | ● |
| B9-32LA19 | ロアーバルクヘッド A（フロント左側／リア右側） | 1 | ¥3,080 | ● | ● |
| B9-32LB19 | ロアーバルクヘッド B（フロント右側／リア左側） | 1 | ¥3,080 | ● | ● |
| B9-32UA19 | アッパーバルクヘッド A（フロント左側／リア右側） | 1 | ¥2,728 | ● | ● |
| B9-32UB19 | アッパーバルクヘッド B（フロント右側／リア左側） | 1 | ¥2,728 | ● | ● |
| B10-32UA | アッパーバルクヘッド A LC 用<br>( フロント左側 / リア右側 ) | 1 | ¥2,728 | ★ | ● |
| B10-32UB | アッパーバルクヘッド B LC 用<br>( フロント右側 / リア左側 ) | 1 | ¥2,728 | ★ | ● |
| B10-302MF | アルミ製 モーターマウント | | ¥2,200 | - | ● |
| B10-302CM | アルミ製 センターマウント | | ¥6,380 | - | ● |
| B10-BWR10 | リヤバランスウェイト １０ｇ | | ¥880 | - | ● |
| B10-BWF40 | フロント バランス ウェイト L/R 40g | | ¥6,050 | - | ★ |
| B9-CFM | クーリングファン マウント | | ¥1,078 | - | ★ |
| B9-PCS-02 | アルミ製 ピッチング コントロール ブロック | | ¥660 | ● | - |
| **ドライブトレイン** | | | | | |
| BD-351L | F／Rドライブベルト | | ¥660 | ● | - |
| BD-351LB | F／Rドライブベルト（ローフリクション） | | ¥748 | ★ | - |
| BD-309L | ドライブベルト | | ¥1,078 | - | ● |
| B10-630M | メインドライブプーリー | | ¥2,200 | ● | ● |
| B10-630O | アウタードライブプーリー | | ¥2,200 | ● | ● |
| B10-630C | １０mmCリング（４個入り） | | ¥220 | ● | ● |
| B9-204 | ベルトテンショナー／アンテナマウント<br>サーボホーン | | ¥638 | ● | ● |
| SG-A64110 | AXON 製 TCS スパーギヤ 64 ピッチ 110T | 1 | ¥605 | ● | - |
| SG-A64100 | AXON 製 TCS スパーギヤ 64 ピッチ 100T | 1 | ¥605 | - | ● |
| **スプール** | | | | | |
| B9-500DP | ドライブカップ プロテクター（ハード、ブラック） | 4 | ¥484 | ● | ● |
| B9-501M | 樹脂製 スプール（38T） | | ¥550 | ● | - |
| B9-501MCS | スプール用 スチール製 ドライブカップ | 2 | ¥990 | ● | - |
| B9-501MCA | スプール用 アルミ製 ドライブカップ<br>（プロテクター仕様） | 2 | ¥1,980 | ★ | - |
| B9-BTC | 樹脂製 ベルト テンション アジャスト カム | 4 | ¥660 | ● | ● |
| B9-BTCB | マシンカット ベルト テンション アジャスト カム | 1 | ¥660 | ★ | ★ |
| BD-BTCS | ベルト テンション カム用 スプリング／ボール | 4 | ¥220 | ● | ● |
| **ギヤデフ** | | | | | |
| B10-500GS | ギヤデフ セット（38T） | | ¥4,598 | ● | ● |
| B10-501O | デフアクスル用Oリング（5mmシャフト用） | 2 | ¥352 | ● | ● |
| BD-500GO | ギヤデフ用 O リング（シリコン・赤） | 4 | ¥220 | ★ | ★ |
| BD-500GOB | ギヤデフ用 O リング（ネオプレン・黒） | 4 | ¥220 | ★ | ★ |
| B9-500DP | ドライブカップ プロテクター（ハード、ブラック） | 4 | ¥484 | ● | ● |
| B9-501GS | ギヤデフ用 スチール製 ドライブカップ | 2 | ¥990 | ● | ● |
| B9-501GG | ギヤデフ用 ガスケット | | ¥264 | ● | ● |
| B9-503GH | ギヤデフ用 38T プーリー／デフケース | | ¥902 | ● | ● |
| B9-503GP | ギヤデフ用 樹脂製 ベベルギヤセット<br>（10T × 4、18T × 2）、クロスピン付 | | ¥880 | ● | ● |
| B9-503GS | ギヤデフ用 10T ベベルギヤ用 シムセット | 4 | ¥220 | ● | ● |
| CS-SLG | シールグリス（O リング／ガスケット用） | | ¥946 | ★ | ★ |
| B9-BTC | 樹脂製 ベルト テンション アジャスト カム | 4 | ¥660 | ● | ● |
| B9-BTCB | マシンカット ベルト テンション アジャスト カム | 1 | ¥660 | ★ | ★ |
| BD-BTCS | ベルト テンション カム用 スプリング／ボール | 4 | ¥220 | ● | ● |
| **ユニバーサルシャフト** | | | | | |
| B9-010FW | フロント用 ダブル ジョイント ユニバーサルシャフト | 2 | ¥5,280 | ● | ● |
| B9-010AW | ダブルジョイント ユニバーサル用 フロント アクスル | 1 | ¥880 | ● | ● |
| B9-010BW | ダブル ジョイント ユニバーサル用<br>フロント ボーン（39.5mm） | 1 | ¥858 | ● | ● |
| B9-010BWS | ダブル ジョイント ユニバーサル用<br>フロント ボーン（38.5mm） | 1 | ¥935 | ★ | ★ |
| B9-010TW | ダブルジョイント ユニバーサル用<br>メンテナンス キット | | ¥1,848 | ● | ● |
| B9-010RA | C クリップ リアユニバーサル<br>（アルミ製 44.5mm ボーン仕様） | 2 | ¥3,520 | ● | - |
| B7-010A | リアユニバーサルシャフト用 アクスル | 1 | ¥528 | ● | - |
| B9-010AA | リアユニバーサルシャフト用 アルミ製 アクスル | 1 | ¥638 | ★ | - |
| B10-010RA | アルミ製 リヤ アクスル（2 本入り） | 2 | ¥880 | - | ● |
| DRB-010TPC | C クリップ ユニバーサル用 ジョイント／ピン | | ¥418 | ● | - |
| B9-01445B | リア ユニバーサル用 アルミ製 44.5mm ボーン | 1 | ¥990 | ● | - |
| **ホイールハブ** | | | | | |
| B10-011 | クランプ式ホイールハブ（４．０mm） | 2 | ¥1,100 | ● | ★ |
| B8-011NB | フロント専用 ホイールハブ（3.5mm） | 2 | ¥770 | ★ | ★ |
| B7-011NB | クランプ式ホイールハブ（4.5mm・スペーサー付） | 2 | ¥1,298 | ★ | ★ |
| BD-011CB | クランプ式 ホイールハブ（5.0mm タイプ） | 2 | ¥1,100 | ★ | ★ |
| B10-011B | クランプ式 ホイールハブ<br>真鍮製レーザー入 (4.0mm) | 2 | ¥1,408 | ★ | ● |
| Y2-011CB6 | クランプ式 ホイールハブ（6.0mm） | 2 | ¥1,100 | - | ● |
| SD-011 | ホイールハブピン／ M4 ナット | 4 | ¥220 | ● | ● |
| ZS-011CM | クランプ式 ホイールハブ用 メンテナンスキット | | ¥165 | ★ | ★ |
| ZS-011NM | ナロークランプハブ専用 メンテナンスキット | | ¥264 | ● | ● |
| ZS-011TSB | トレッド アジャスト スペーサー<br>(0.5mm ／ 1.0mm、ブラック) | 各 4 | ¥462 | ★ | ● |
| **ステアリング リンケージ** | | | | | |
| B9-201LBA | アルミ製 センターリンク<br>(8.5mm タイプ・φ６×φ３ベアリング組込済) | | ¥2,310 | ● | ● |
| B9-201P | アルミ製 ベルクランクポスト | 2 | ¥528 | ● | ● |
| B9-202SBA | アルミ製 ベルクランク（左右各 1 個入） | | ¥2,310 | ● | ★ |
| B10-202SBL | アルミ製 ベルクランク（20mm） | 2 | ¥1,815 | ★ | ● |
| B9-203B | アルミ製 サーボマウント | | ¥3,300 | ● | - |
| B10-203F | アルミ製 サーボマウント | | ¥4,950 | - | ● |
| B9-204 | サーボホーン／アンテナマウント<br>ベルトテンショナー | | ¥638 | ● | ● |
| ZC-204517 | アルミ製 クランプ式 サーボホーン<br>（17mm、25T スプライン（フタバ用）） | | ¥1,518 | ★ | ★ |
| ZC-204520 | アルミ製 クランプ式 サーボホーン<br>（20mm、25T スプライン（フタバ用）） | | ¥1,518 | ★ | ★ |
| ZC-204317 | アルミ製 クランプ式 サーボホーン<br>（17mm、23T スプライン（サンワ／ KO 用）） | | ¥1,518 | ★ | ★ |
| ZC-204320 | アルミ製 クランプ式 サーボホーン<br>（20mm、23T スプライン（サンワ／ KO 用）） | | ¥1,518 | ★ | ★ |
| B8-206SSH | 六角穴付 φ 4.8mm ロッドエンドボール<br>(SS サイズ／全長 10.0mm) | 6 | ¥550 | ● | ● |
| B8-206SH | 六角穴付 φ 4.8mm ロッドエンドボール<br>(S サイズ／全長 11.5mm) | 6 | ¥550 | ● | ● |
| B8-206MH | 六角穴付 φ 4.8mm ロッドエンドボール<br>(M サイズ／全長 13.0mm) | 6 | ¥550 | ● | ● |
| B9-207 | φ 4.8mm ボールエンドキャップ（ハード） | 18 | ¥990 | ● | ● |
| **サスペンション** | | | | | |
| B10-008F | フロント ロアサスアーム（55 mm -33 mm） | | ¥858 | ● | ● |
| B10-008R | リヤ ロアサスアーム（57 mm -42 mm） | | ¥858 | ● | ● |
| B10-008FG | グラファイトフロント ロアサスアーム<br>(55 mm -33 mm) | | ¥1,210 | ★ | ★ |
| B10-008RG | グラファイトリヤ ロアサスアーム<br>(57 mm -42 mm) | | ¥1,210 | ★ | ★ |

製品の仕様及び価格は、予告無く変更する場合があります。表示価格は税込み価格です。

| | | | | | |
|---|---|---|---|---|---|
| B10-017 | フロントショックタワー（グラファイト製） | | ¥1,430 | ● | ● |
| B10-018 | リヤショックタワー（グラファイト製） | | ¥1,980 | ● | ★ |
| B10-018LC | リヤショックタワー LC 用（グラファイト製） | | ¥1,980 | ★ | ● |
| B9-415S | ステアリングブロック | | ¥770 | ★ | ★ |
| B9-415R | リヤハブキャリア | | ¥770 | ★ | ★ |
| B9-008F | フロント ロアサスアーム（53 mm -31 mm） | | ¥858 | ★ | ★ |
| B9-008R | リヤ ロアサスアーム（55 mm -40 mm） | | ¥858 | ★ | ★ |
| B9-008FG | グラファイト フロント ロアサスアーム (53mm-31mm) | | ¥1,210 | ★ | ★ |
| B9-008RG | グラファイト リア ロアサスアーム（55mm-40mm） | | ¥1,210 | ★ | ★ |
| B9-009AF | フロント アウターサスアームピン （φ 3 × 23mm、段付タイプ） | 2 | ¥275 | ● | ● |
| B9-009AFT | チタン製 フロント アウターサスアームピン （φ 3 × 23mm、段付タイプ） | 2 | ¥726 | ★ | ★ |
| B9-009AR | リア アウターサスアームピン （φ 3 × 25mm、段付タイプ） | 2 | ¥297 | ● | ● |
| B9-009ART | チタン製 リア アウターサスアームピン （φ 3 × 25mm、段付タイプ） | 2 | ¥748 | ★ | ★ |
| BD-009BR | インナーサスアームピン（φ 3 × 45mm） | 2 | ¥330 | ● | ● |
| B9-017 | CG 製 フロント ショックタワー | | ¥1,518 | ★ | ★ |
| B9-018 | CG 製 リア ショックタワー | | ¥1,925 | ★ | ★ |
| B8-206MH | 六角穴付 φ 4.8mm ロッドエンドボール (M サイズ／全長 13.0mm) | 6 | ¥550 | ● | ● |
| B9-207 | φ 4.8mm ボールエンドキャップ（ハード） | 18 | ¥990 | ● | ● |
| B9-413 | フロント ステアリング ハブキャリア（4 度） | | ¥858 | ● | ● |
| B9-413G | グラファイト製 フロント ステアリング ハブキャリア（4 度） | | ¥1,210 | ★ | ★ |
| B9-414B | φ 4.8mm キングピンボール | 2 | ¥308 | ● | ● |
| B9-414CS | キングピン カラー（S） | 2 | ¥231 | ● | ● |
| B9-414CL | キングピン カラー（L） | 2 | ¥231 | ● | ● |
| B9-415SG | グラファイト製 ステアリング ブロック | | ¥1,100 | ● | ● |
| B9-415RG | グラファイト製 リア ハブキャリア | | ¥1,100 | ● | ● |

## サスマウント

| | | | | | |
|---|---|---|---|---|---|
| B10-301S | ＮＡセパレート リヤ サス マウント ( 前 ) ( アルミ製 ) | | ¥2,178 | ● | ● |
| B10-301SB | ＮＡセパレート リヤ サス マウント ( 前 ) ( 真鍮製 ) | | ¥2,750 | ★ | ★ |
| B10-30205 | セパレートサスマウントスペーサー ( ＮＡ用０．５mm 厚 ２枚入 ) | 2 | ¥572 | ● | ★ |
| B10-30208 | セパレートサスマウントスペーサー ( ＮＡ用０．８mm 厚 ２枚入 ) | 2 | ¥572 | ★ | ★ |
| B10-30210 | セパレートサスマウントスペーサー ( ＮＡ用１．０mm 厚 ２枚入 ) | 2 | ¥572 | ● | ★ |
| BD-301B | サスアームピン ボール（φ 3） | 4 | ¥275 | ★ | ★ |
| B8-301BS | 樹脂製 サスマウント ブッシュ（ボールタイプ） | | ¥770 | ★ | ★ |
| B9-301BS | 樹脂製 サスマウント ブッシュ | | ¥880 | ● | ● |
| B8-301A | アルミ製 サスマウント A（39.5 ～ 42.7mm） | 1 | ¥1,848 | ● | ● |
| B8-301B | アルミ製 サスマウント B（43.5 ～ 46.7mm） | 1 | ¥1,848 | ★ | ★ |
| B8-301C | アルミ製 サスマウント C（46.4 ～ 49.6mm） | 1 | ¥1,848 | ★ | ★ |
| B8-301SA | アルミ製セパレート型 サスマウント A（39.5 ～ 42.7mm） | | ¥2,178 | ● | ● |
| B8-301SB | アルミ製セパレート型 サスマウント B（43.5 ～ 46.7mm） | | ¥2,178 | ★ | ★ |
| B8-301SC | アルミ製セパレート型 サスマウント C（46.4 ～ 49.6mm） | | ¥2,178 | ★ | ★ |
| B8-301FRA | アルミ製 FR 型 サスマウント A（39.5 ～ 42.7mm） | 1 | ¥1,925 | ● | ● |
| B8-301FRB | アルミ製 FR 型 サスマウント B（43.5 ～ 46.7mm） | 1 | ¥1,925 | ★ | ★ |
| B8-301FRC | アルミ製 FR 型 サスマウント C（46.4 ～ 49.6mm） | 1 | ¥1,925 | ★ | ★ |
| B7-SS05 | サスマウント スペーサー（0.5mm Ｌ × ２ ／ Ｓ × ４） | | ¥1,408 | ● | ● |
| B7-SS08 | サスマウント スペーサー（0.8mm Ｌ × ２ ／ Ｓ × ４） | | ¥1,408 | ★ | ★ |
| B7-SS10 | サスマウント スペーサー（1.0mm Ｌ × ２ ／ Ｓ × ４） | | ¥1,408 | ● | ● |

## RTC（リア トーコントロール）システム

| | | | | | |
|---|---|---|---|---|---|
| B9-RTC | RTC（リア トー コントロール）システム | | ¥7,920 | ★ | ★ |
| B9-RTC-01 | RTC グラファイト リア サスアーム (53mm － 40mm) | | ¥1,155 | ★ | ★ |
| B9-RTC-02 | RTC アルミ製 ロア キャスターブロック | 2 | ¥3,278 | ★ | ★ |
| B9-RTC-03 | RTC ロア キャスターブロック用 キングピン | 2 | ¥330 | ★ | ★ |
| B9-RTC-04 | RTC セパレート型 サスマウント A（39.5 ～ 42.7mm） | | ¥2,750 | ★ | ★ |
| B9-RTC-05 | RTC セパレート型 サスマウント B（43.5 ～ 46.7mm） | | ¥2,750 | ★ | ★ |
| B8-206SHS | 六角穴付 φ 4.8mm ロッドエンドボール (首短タイプ／全長 11.5mm) | 6 | ¥550 | ★ | ★ |
| B8-206MH | 六角穴付 φ 4.8mm ロッドエンドボール (M サイズ／全長 13.0mm) | 6 | ¥550 | ★ | ★ |
| B9-207 | φ 4.8mm ボールエンドキャップ（ハード） | 18 | ¥990 | ★ | ★ |
| B9-414B | φ 4.8mm キングピンボール | 2 | ¥308 | ★ | ★ |
| B9-415SG | グラファイト製 ステアリング ブロック | | ¥1,100 | ● | ● |
| B9-500DP | ドライブカップ プロテクター（ハード、ブラック） | 4 | ¥484 | ● | ● |

## ショックアブソーバー

| | | | | | |
|---|---|---|---|---|---|
| B10-SSS20 | ハイビックボアショートショック（１台分４本入り） | | ¥9,680 | ● | ● |
| B10-S2B | ショックシャフトガイド（４個入り） | | ¥880 | ● | ● |
| B10-S4S | ショックシリンダー（ＨＶＦコート２本入り） | | ¥2,640 | ● | ● |
| B10-S5S | ショックシャフト（１本入り） | | ¥418 | ● | ● |
| B10-S7S | オイルブリードＯリング（Ｍ／Ｌ各４個入り） | | ¥693 | ● | ● |
| B10-S8D | ショックダイヤフラム | | ¥528 | ● | ● |
| B9-SSS192 | ショートショック セット | | ¥9,460 | ★ | ★ |
| B9-S114 | φ 1.1 × 4 個穴 ピストン | 4 | ¥792 | ● | ● |
| B9-S116 | φ 1.1 × 6 個穴 大径 ピストン | 4 | ¥902 | ★ | ★ |
| B9-S2B | ショックシャフト ガイド | 4 | ¥737 | ★ | ★ |
| B7-S3S16 | SLF ショートⅡ用 スプリングカップ | 2 | ¥748 | ● | ● |
| B9-S4C1 | ショックキャップナット（レーザー刻印入） | 4 | ¥1,408 | ● | ● |
| B9-S4C2 | O リングキャップ／アジャストナット アジャストナット用 O リング | 各 2 | ¥1,298 | ● | ● |
| B9-S4S | ショックシリンダー | 2 | ¥2,486 | ★ | ★ |
| B9-S5S | ショックシャフト（19.1mm） | 1 | ¥418 | ★ | ★ |
| B9-S6 | ショックキャップ／エンド | | ¥440 | ● | ● |
| B9-S7S | シリコン O リング（ソフト） | 4 | ¥352 | ★ | ★ |
| B7-S8 | ショックキャップ／ショックエンド用 ボール | 4 | ¥572 | ● | ● |
| B7-S8H | ショックキャップ／ショックエンド用 ボール (潤滑ハードコート) | 4 | ¥1,078 | ★ | ★ |
| B7-8DS16 | SLF ショートⅡ用 シリコン製 ダイヤフラム | 4 | ¥385 | ★ | ★ |
| B7-8DF16 | SLF ショートⅡ用 フッ素ゴム製 ダイヤフラム | 4 | ¥462 | ★ | ★ |

## ショックスプリング

| | | | | | |
|---|---|---|---|---|---|
| B10-SSP24 | プログレッシブＦショックスプリング (2.40-2.90) 19.5 mm | | ¥1,056 | ● | ★ |
| B10-SSP23 | プログレッシブＲショックスプリング (2.30-3.00) 19.5 mm | | ¥1,056 | ★ | ★ |
| B9-SSL260 | ショックスプリング (リニア 2.60 ／全長 20.0mm) | 2 | ¥968 | ★ | ★ |
| B9-SSL265 | ショックスプリング (リニア 2.65 ／全長 20.0mm) | 2 | ¥968 | ★ | ★ |
| B9-SSL270 | ショックスプリング (リニア 2.70 ／全長 20.0mm) | 2 | ¥968 | ★ | ★ |
| B9-SLF260 | ショックスプリング (リニア 2.60 ／フロント用／全長 18.5mm) | 2 | ¥968 | ★ | ★ |
| B9-SLF270 | ショックスプリング (リニア 2.70 ／フロント用／全長 18.5mm) | 2 | ¥968 | ★ | ★ |
| B9-SLF280 | ショックスプリング (リニア 2.80 ／フロント用／全長 18.5mm) | 2 | ¥968 | ★ | ★ |
| B9-SSP240 | ショックスプリング (プログレッシブ 2.40 ～ 2.70 ／全長 19.5mm) | 2 | ¥1,056 | ★ | ★ |
| B9-SSP245 | ショックスプリング (プログレッシブ 2.45 ～ 2.75 ／全長 19.5mm) | 2 | ¥1,056 | ● | ★ |
| B9-SSP250 | ショックスプリング (プログレッシブ 2.50 ～ 2.80 ／全長 19.5mm) | 2 | ¥1,056 | ★ | ★ |
| B10-SSL30 | ショックスプリング ( リニア 3.0 20.0mm) | 2 | ¥968 | - | ● |
| B10-SSP20 | ショックスプリング ( プログレッシブ 2.00-2.30 20.0mm) | 2 | ¥1,056 | - | ● |

## スタビライザー

| | | | | | |
|---|---|---|---|---|---|
| B10-412FW | フロントスタビワイヤーセット（1.2 ／ 1.3 ／ 1.4） | | ¥2,376 | ● | ● |
| B10-412RW | リヤスタビワイヤーセット（1.1 ／ 1.2 ／ 1.3） | | ¥2,376 | ● | - |
| B8-206MH | 六角穴付 φ 4.8mm ロッドエンドボール (M サイズ／全長 13.0mm) | 6 | ¥550 | ● | ● |
| B9-412RE | スタビライザー用 ロッドエンド プラパーツ | | ¥528 | ● | ● |
| B9-412SH | アルミ製 スタビライザー ホルダー | 2 | ¥385 | ● | ● |
| B9-412FW | フロント スタビワイヤー セット （φ 1.2 ～φ 1.4 ／ 3 種） | 各 1 | ¥748 | ★ | ★ |
| B9-412RW | リア スタビワイヤーセット （φ 1.2 ～φ 1.4 ／ 3 種） | 各 1 | ¥748 | ★ | - |

## ターンバックル

| | | | | | |
|---|---|---|---|---|---|
| B9-TB20A | アルミ製 ターンバックル 20mm | 2 | ¥583 | ● | - |
| B9-TB30A | アルミ製 ターンバックル 30mm | 2 | ¥605 | ● | ● |
| B9-TB39A | アルミ製 ターンバックル 39mm | 2 | ¥638 | ● | ● |
| B9-TBS | チタン製 ターンバックル セット | 7 | ¥3,740 | ★ | ★ |
| SD-TB20 | ターンバックル（20mm・スチール製） | 2 | ¥330 | ★ | - |
| SD-TB30 | ターンバックル（30mm・スチール製） | 2 | ¥330 | ★ | ★ |
| SD-TB39 | ターンバックル（39mm・スチール製） | 2 | ¥330 | ★ | ★ |
| ZC-TB20B | チタン製 ターンバックル 20mm | 2 | ¥880 | ★ | - |
| ZC-TB30B | チタン製 ターンバックル 30mm | 2 | ¥946 | ★ | ★ |
| ZC-TB39B | チタン製 ターンバックル 39mm | 2 | ¥1,078 | ★ | ★ |
| SD-TBL | ターンバックル レンチ（スチール用） | | ¥220 | ● | ● |
| KLD-W | ターンバックル レンチ（チタン用） | | ¥330 | ★ | ★ |

## ボールベアリング

| | | | | | |
|---|---|---|---|---|---|
| BB-1280P | スーパープレシジョンベアリング ８×１２．０×３．５mm | 2 | ¥1,078 | ● | ● |
| BB-630P | スーパー プレシジョン ベアリング（φ 6 ×φ 3） | 2 | ¥1,078 | ● | ● |
| BB-730-4 | ベアリング（φ 7 ×φ 3） | 4 | ¥880 | ● | - |

| | | | | | |
|---|---|---|---|---|---|
| BB-850P | スーパー プレシジョン ベアリング（φ 8 ×φ 5） | 2 | ¥1,078 | ● | ● |
| BB-850CB | セラミック ボール ベアリング（φ 8 ×φ 5） | 2 | ¥1,100 | ★ | ★ |
| BB-1050P | スーパー プレシジョン ベアリング（φ 10 × φ 5） | 2 | ¥1,078 | ● | ● |
| BB-1050CB | セラミック ボール ベアリング（φ 10 ×φ 5） | 2 | ¥1,100 | ★ | ★ |
| BB-1510P | スーパー プレシジョン ベアリング<br>（φ 15 × φ 10） | 2 | ¥1,078 | ● | ● |
| BB-1510CB | セラミック ボール ベアリング（φ 15 ×φ 10） | 2 | ¥1,320 | ★ | ★ |

## スペーサー & シム

| | | | | | |
|---|---|---|---|---|---|
| ZC-A3605B | φ 3 ×φ 6 × 0.5mm アルミシム | 8 | ¥462 | ● | ● |
| ZC-A3610B | φ 3 ×φ 6 × 1.0mm アルミシム | 8 | ¥462 | ● | ● |
| ZC-A3615B | φ 3 ×φ 6 × 1.5mm アルミシム | 8 | ¥462 | ● | ● |
| ZC-A3620B | φ 3 ×φ 6 × 2.0mm アルミシム | 8 | ¥462 | ● | ● |
| ZC-A3625B | φ 3 ×φ 6 × 2.5mm アルミシム | 8 | ¥462 | ★ | ● |
| ZC-A3630B | φ 3 ×φ 6 × 3.0mm アルミシム | 8 | ¥462 | ★ | ● |
| ZC-A4610B | φ 4 ×φ 6 × 1.0mm アルミシム | 8 | ¥462 | ● | - |
| ZC-S310 | φ 3.1 ×φ 5.0 × 0.1mm ステンレス製 シム | 10 | ¥165 | ● | ● |
| ZC-S320 | φ 3.1 ×φ 5.0 × 0.2mm ステンレス製 シム | 10 | ¥165 | ★ | ★ |
| ZC-S40S | ステンレス製 スペーサーシム 内径φ 4.0mm<br>（厚さ 0.05mm・0.10mm・0.20mm） | | ¥495 | ● | ● |
| ZC-S50S | ステンレス製 スペーサーシム 内径φ 5.0mm<br>（厚さ 0.05mm・0.10mm・0.20mm） | | ¥495 | ● | ● |
| ZC-S100S | ステンレス製 スペーサーシム 内径φ 10.0mm<br>（厚さ 0.05mm・0.10mm・0.20mm） | | ¥495 | ★ | ● |

## ネジ & ナット & ワッシャー

| | | | | | |
|---|---|---|---|---|---|
| RP-100B | M3 スクリューセット（シャーシ下側用） | 42 | ¥5,610 | ★ | ★ |
| ZC-C25N | M2 × 5mm キャップスクリュー(Φ 2.9mm ヘッド) | 8 | ¥352 | ● | ● |
| ZC-F28TPH | M2 × 8mm フラットヘッド タッピング スクリュー<br>（六角穴付、ギヤデフ用） | 4 | ¥198 | ● | ● |
| ZC-BH34 | ボタンヘッド スクリュー（M3 × 4mm） | 8 | ¥165 | ● | - |
| ZC-BH36 | ボタンヘッド スクリュー（M3 × 6mm） | 10 | ¥165 | ● | ● |
| ZC-BH38 | ボタンヘッド スクリュー（M3 × 8mm） | 10 | ¥165 | ● | ● |
| ZC-BH310 | ボタンヘッド スクリュー（M3 × 10mm） | 10 | ¥165 | ● | ● |
| ZC-BH36A | アルミ製 ボタンヘッド スクリュー（M3 × 6mm） | 4 | ¥352 | ● | ● |
| ZC-BH38A | アルミ製 ボタンヘッド スクリュー（M3 × 8mm） | 4 | ¥352 | ● | ● |
| ZC-BH36T | チタン製 ボタンヘッド スクリュー（M3 × 6mm） | 5 | ¥385 | ★ | ★ |
| ZC-BH38T | チタン製 ボタンヘッド スクリュー（M3 × 8mm） | 5 | ¥385 | ★ | ★ |
| ZC-BH310T | チタン製 ボタンヘッド スクリュー（M3 × 10mm） | 5 | ¥385 | ★ | ★ |
| RP-041-06 | 高精度切削チタン製ボタンヘッド スクリュー<br>（M3 × 6mm） | 4 | ¥616 | ★ | ★ |
| RP-041-08 | 高精度切削チタン製ボタンヘッド スクリュー<br>（M3 × 8mm） | 4 | ¥616 | ★ | ★ |
| RP-041-10 | 高精度切削チタン製ボタンヘッド スクリュー<br>（M3 × 10mm） | 4 | ¥616 | ★ | ★ |
| ZC-F28P | フラットヘッド スクリュー（M2 × 8mm） | 12 | ¥132 | - | ● |
| ZC-F36 | フラットヘッド スクリュー（M3 × 6mm） | 10 | ¥165 | ● | ● |
| ZC-F38 | フラットヘッド スクリュー（M3 × 8mm） | 10 | ¥165 | ● | ● |
| ZC-F310 | フラットヘッド スクリュー（M3 × 10mm） | 10 | ¥165 | ● | ● |
| ZC-F312 | フラットヘッド スクリュー（M3 × 12mm） | 10 | ¥165 | ● | ● |
| ZC-F315 | フラットヘッド スクリュー（M3 × 15mm） | 10 | ¥165 | ● | ● |
| ZC-F318 | フラットヘッド スクリュー（M3 × 18mm） | 8 | ¥165 | ● | - |
| ZC-F322 | フラットヘッド スクリュー（M3 × 22mm） | 8 | ¥165 | - | ● |
| ZC-F36A | アルミ製 フラットヘッド スクリュー（M3 × 6mm） | 4 | ¥352 | ● | ● |
| ZC-F36T | チタン製 フラットヘッド スクリュー（M3 × 6mm） | 5 | ¥385 | ★ | ★ |
| ZC-F38T | チタン製 フラットヘッド スクリュー（M3 × 8mm） | 5 | ¥385 | ★ | ★ |
| ZC-F310T | チタン製フラットヘッドスクリュー（M3 × 10mm） | 5 | ¥385 | ★ | ★ |
| ZC-F312T | チタン製フラットヘッドスクリュー（M3 × 12mm） | 4 | ¥385 | ★ | ★ |
| ZC-F315T | チタン製フラットヘッドスクリュー（M3 × 15mm） | 4 | ¥385 | ★ | ★ |
| ZC-F318T | チタン製フラットヘッドスクリュー（M3 × 18mm） | 4 | ¥418 | ★ | - |
| ZC-F322T | チタン製フラットヘッドスクリュー（M3 × 22mm） | 4 | ¥418 | - | ★ |
| RP-042-06 | 高精度切削チタン製フラットヘッド スクリュー（M3<br>× 6mm） | 4 | ¥616 | ★ | ★ |
| RP-042-08 | 高精度切削チタン製フラットヘッド スクリュー<br>（M3 × 8mm） | 4 | ¥616 | ★ | ★ |
| RP-042-10 | 高精度切削チタン製フラットヘッド スクリュー<br>（M3 × 10mm） | 4 | ¥616 | ★ | ★ |
| RP-042-12 | 高精度切削チタン製フラットヘッド スクリュー<br>（M3 × 12mm） | 4 | ¥715 | ★ | ★ |
| RP-042-15 | 高精度切削チタン製フラットヘッド スクリュー<br>（M3 × 15mm） | 4 | ¥715 | ★ | ★ |
| RP-042-18 | 高精度切削チタン製フラットヘッド スクリュー<br>（M3 × 18mm） | 4 | ¥803 | ★ | - |
| ZC-SS33 | セット スクリュー（M3 × 3mm） | 10 | ¥132 | ● | ● |
| ZC-SS34 | セット スクリュー（M3 × 4mm） | 10 | ¥132 | ● | ● |
| ZC-SS38 | セット スクリュー（M3 × 8mm） | 10 | ¥132 | ● | ● |
| ZC-SS48 | セット スクリュー（M4 × 8mm、先丸タイプ） | 10 | ¥275 | ● | ● |
| ZC-N4FBK | アルミ製 M4 セレート付 フランジナット（ブラック） | 4 | ¥418 | ● | ● |
| ZC-N4FBL | アルミ製 M4 セレート付 フランジナット（ブルー） | 4 | ¥418 | ★ | ★ |
| ZC-N4FR | アルミ製 M4 セレート付 フランジナット（レッド） | 4 | ¥418 | ★ | ★ |
| ZC-N4FP | アルミ製 M4 セレート付 フランジナット（パープル） | 4 | ¥418 | ★ | ★ |
| ZC-M3DW | アルミ製 サラ ワッシャー 3mm | 8 | ¥506 | ● | ● |

## 工具 & ゲージ

| | | | | | |
|---|---|---|---|---|---|
| YT-300 | 十字レンチ | | ¥220 | ★ | ★ ★ |
| SD-TBL | ターンバックル レンチ（スチール用） | | ¥220 | ● | ● ● |
| KLD-W | ターンバックル レンチ（チタン用） | | ¥330 | ★ | ★ ★ |
| YT-CGP | キャンバー ゲージ PRO（ブラック） | | ¥1,408 | ★ | ★ ★ |
| YT-CGPB | キャンバー ゲージ PRO（ブルー） | | ¥1,408 | ★ | ★ ★ |
| YT-STBM3 | セッティング ボード 3 | | ¥4,180 | ★ | ★ ★ |
| YT-HGTC | ツーリングカー用 ハイトゲージ | | ¥1,760 | ★ | ★ ★ |
| YT-25PB4 | レーシング ピットバッグⅣ | | ¥18,480 | ★ | ★ ★ |
| ZC-PM25 | ヨコモ ピットマット（ロゴ入、600 × 1,200mm） | | ¥3,520 | ★ | ★ ★ |

## ケミカル類

| | | | | | |
|---|---|---|---|---|---|
| RP-105 | レーシングパフォーマー<br>ウルトラベアリングオイル（8ml） | | ¥1,320 | ★ | ★ |
| RP-106 | レーシングパフォーマー<br>ウルトラテフロンオイル（8ml） | | ¥1,320 | ★ | ★ |
| CS-BG | ブラックグリス | | ¥528 | ● | ● |
| CS-SLG | シールグリス（O リング／ガスケット用） | | ¥946 | ★ | ★ |
| CS-5000A | スーパーブレンド シリコン オイル（#5000） | | ¥682 | ★ | ★ |
| CS-7500A | スーパーブレンド シリコン オイル（#7500） | | ¥682 | ● | ★ |
| CS-10000A | スーパーブレンド シリコン オイル（#10000） | | ¥726 | ★ | ★ |
| CS-15000A | スーパーブレンド シリコン オイル（#15000） | | ¥726 | ★ | ★ |
| CS-20000A | スーパーブレンド シリコン オイル（#20000） | | ¥847 | ★ | ★ |
| CS-30000A | スーパーブレンド シリコン オイル（#30000） | | ¥891 | ★ | ★ |
| CS-50000A | スーパーブレンド シリコン オイル（#50000） | | ¥924 | ★ | ★ |
| YS-150A | スーパーブレンド ショックオイル（#150） | | ¥462 | ★ | ★ |
| YS-200A | スーパーブレンド ショックオイル（#200） | | ¥462 | ★ | ★ |
| YS-250A | スーパーブレンド ショックオイル（#250） | | ¥462 | ★ | ★ |
| YS-300A | スーパーブレンド ショックオイル（#300） | | ¥462 | ★ | ★ |
| YS-350A | スーパーブレンド ショックオイル（#350） | | ¥462 | ● | ★ |
| YS-400A | スーパーブレンド ショックオイル（#400） | | ¥462 | ★ | ★ |
| YS-450A | スーパーブレンド ショックオイル（#450） | | ¥462 | ★ | ● |
| YS-500A | スーパーブレンド ショックオイル（#500） | | ¥462 | ★ | ★ |
| YS-500KA | スーパーブレンド ショックオイル（#500000） | | ¥462 | ★ | ● |
| YS-550A | スーパーブレンド ショックオイル（#550） | | ¥462 | ★ | ★ |
| YS-600A | スーパーブレンド ショックオイル（#600） | | ¥462 | ★ | ★ |
| YS-650A | スーパーブレンド ショックオイル（#650） | | ¥462 | ★ | ★ |
| YS-700A | スーパーブレンド ショックオイル（#700） | | ¥462 | ★ | ★ |
| YS-1000A | スーパーブレンド ショックオイル（#1000） | | ¥462 | ★ | ★ |
| YS-1500 | スーパーブレンド ショックオイル（#1500） | | ¥462 | ★ | ★ |
| YS-2000 | スーパーブレンド ショックオイル（#2000） | | ¥462 | ★ | ★ |
| YS-3000 | スーパーブレンド ショックオイル（#3000） | | ¥462 | ★ | ★ |
| D-013 | ドリフト オイル | | ¥1,078 | ★ | ★ |

## その他

| | | | | | |
|---|---|---|---|---|---|
| ZR-BMP6A | ボディーマウント パッチ（6mm） | 8 | ¥495 | ★ | ★ |
| ZR-BMP6TA | ボディーマウント パッチ（6mm、薄型 0.2mm 厚） | 8 | ¥495 | ★ | ★ |
| B7-GW40 | ごくらくウィング 4.0 | | ¥770 | ★ | ★ |
| B7-GW40SD | ごくらくウィング 4.0 用 サイドダム | 4 | ¥330 | ★ | ★ |
| B7-GW40L | ごくらくウィング 4.0<br>（ストック用 ライトウェイト仕様） | | ¥770 | ★ | ★ |
| B7-GW40SL | ごくらくウィング 4.0 ストック用<br>ライトウェイト仕様用 サイドダム | 4 | ¥330 | ★ | ★ |
| B7-110 | アルミ製 ウィングプレート | 2 | ¥858 | ★ | ★ |
| YT-RWF5 | スティール製 レーシング ウェイト（5g） | 10 | ¥330 | ★ | ★ |
| RP-031 | RP 30mm クーリングファン | | ¥1,078 | ★ | ★ |
| RP-032 | RP 40mm クーリングファン | | ¥1,078 | ★ | ★ |
| RP-033 | RP ハイパー クーリングファン（30mm 互換） | | ¥1,738 | ★ | ★ |
| RP-053 | RP 24K メッキ バッテリーコネクター（φ 4mm） | 2 | ¥418 | ★ | ★ |
| RP-054 | RP 24K メッキ バッテリーコネクター（φ 5mm） | 2 | ¥418 | ★ | ★ |
| ZC-203 | 両面テープ | | ¥99 | ★ | ★ |
| ZC-203B | 耐熱両面テープ（25mm × 150mm） | 3 | ¥275 | ● | ● |
| DE-001A | ディーンズ製 2P コネクター（オス／メス） | | ¥550 | ★ | ★ |
| TW-1012-2 | スーパー プレシジョン ホイール（ミディアムナロー） | 4 | ¥528 | ★ | ★ |
| TW-1012H2 | スーパー プレシジョン ホイール（ミディアムナロー）<br>ハードタイプ | 4 | ¥528 | ★ | ★ |
| ZC-BD9-1 | BD9 デカール | | ¥638 | ★ | - |
| ZC-D15R | TEAM YOKOMO デカール（レッド） | | ¥528 | ★ | ★ |
| ZC-D15W | TEAM YOKOMO デカール（ホワイト） | | ¥528 | ★ | ★ |
| ZC-D16 | YOKOMO ロゴ デカール 2015 | | ¥528 | ★ | ★ |
| ZC-BD10-1 | BD10 ロゴデカール | | ¥748 | ● | ★ |

パーツリスト中の「 ● ★ 」はキットの適合表記となります。
● = 標準装備　★ = オプション　○ = キット仕様に応じて標準装備

※本パーツリストの商品名は、実際の商品名とは異なっている場合があります。

V1.0 2021.09

製品の仕様及び価格は、予告無く変更する場合があります。表示価格は税込み価格です。

# SETTING SHEET

# B10 FWD

V 1.0 202109

**DRIVER** **DATE** . .

**CIRCUIT**

■ 環境／Place □ インドア／Indoor □ アウトドア／Outdoor
■ 路面／Track □ アスファルト／Asphalt □ カーペット／Carpet
■ グリップ／Traction □ 高い／High □ 普通／Medium □ 低い／Low
■ 路面状況／Track situation □ フラット／Flat □ バンピー／Bump

## FRONT

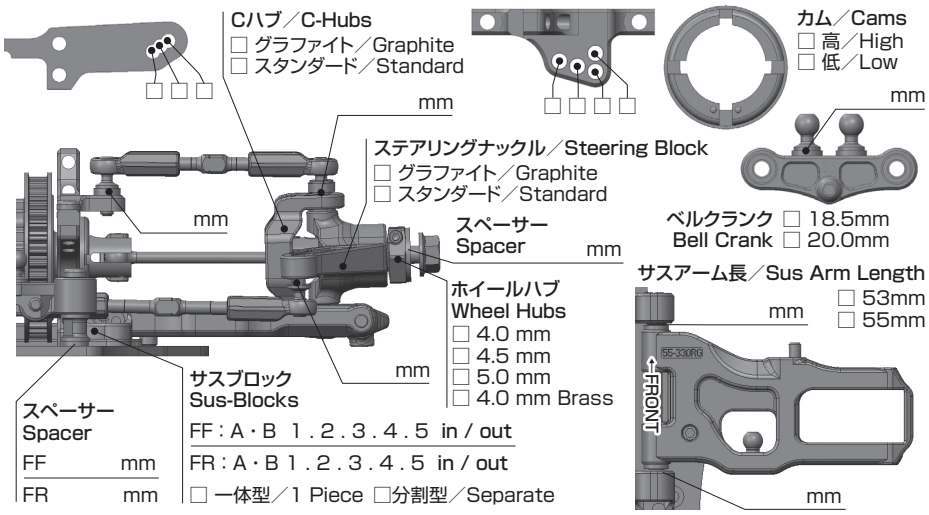


車高
Ride Height mm

キャンバー
Camber Angle

スタビ／Sway Bar
1.2 1.3 1.4 mm

ドループ／Droop
サスアーム外下／Arm mm

トー角
Toe Angle

ウェイト
Weight g

ギア オイル
Gear Oil

**ショック／shock absorber**

オイル／Oil

ピストン／Piston
4 6 穴／Holes Taper mm

スプリング／Spring

ブラダー／Bladder

メモ／Notes

## CENTER

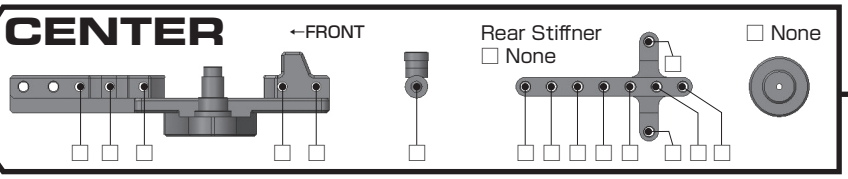


## REAR

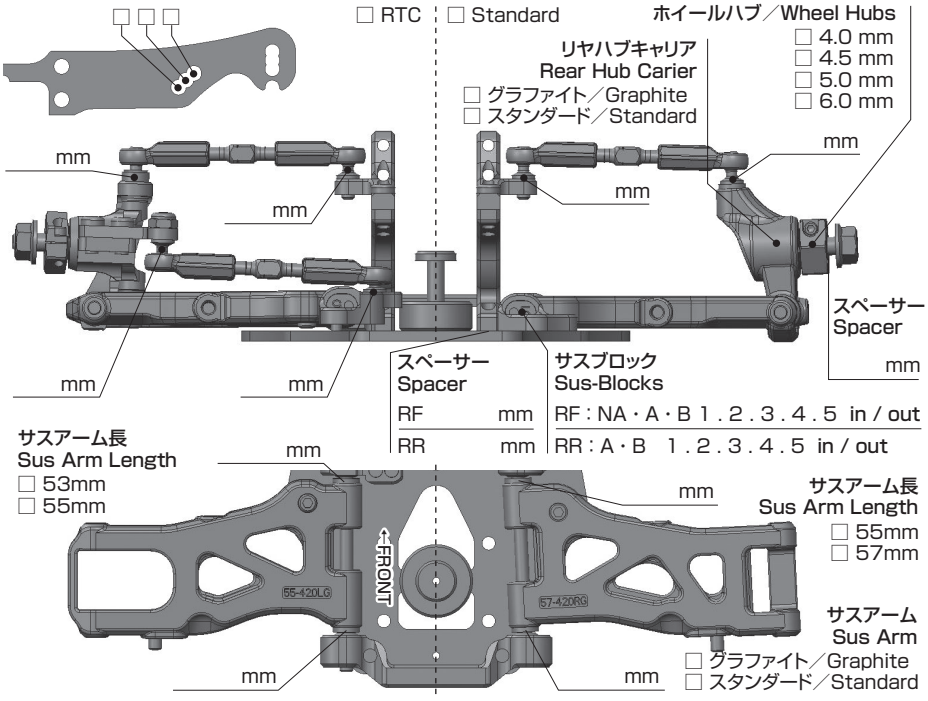


車高
Ride Height mm

キャンバー
Camber Angle

スタビ／Sway Bar
1.1 1.2 1.3 mm

ドループ／Droop
サスアーム外下／Arm mm

トー角
Toe Angle

メモ／Notes

**ショック／shock absorber**

オイル／Oil

ピストン／Piston
4 6 穴／Holes Taper mm

スプリング／Spring

ブラダー／Bladder

メモ／Notes

## OTHER

メインシャーシ
Main Chassis □ カーボン／Carbon Graphite □ アルミ／Aluminum

モーター
Motor

スパーギア
Spur Gear

ピニオンギア
Pinion Gear

バッテリー
Battery

アンプ
ESC

ボディ
Body

ウィング
Wing

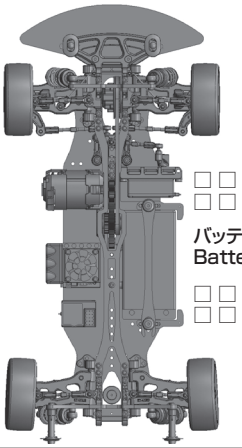


| FRONT | REAR |
|---|---|
| タイヤ／Tire | タイヤ／Tire |
| インナー／Insert | インナー／Insert |
| ホイール／Wheel | ホイール／Wheel |
| トラクション／Tire Treatment | トラクション／Tire Treatment |
| メモ／Notes | メモ／Notes |

## MEMO

# MY ヨコモ ユーザー登録
(ウェブエントリーのお願い)

# *MY Yokomo User Registration*
*(Request for Web Entry)*

https://teamyokomo.com/mypage/

この度はヨコモ製品をお買い上げいただきまして、誠にありがとうございます。ヨコモではお客様からの貴重なご意見をもとに、より良い製品の開発と製造、充実したサービスを行っていきたいと考えています。
つきましては、MYヨコモへのユーザー登録を宜しくお願い致します。
ユーザー登録の方法はこちらの用紙に記載するQRコード、又はPC用URLからMYヨコモ登録ページへ行き、"MYヨコモに登録はこちらを"クリック、氏名等の必要事項をご入力ください。ご登録いただくことで、メールマガジンの定期配信や各種特典・情報など、ご登録者様だけの得するサービスのご利用が可能となります。

*Thank you very much for purchasing Yokomo products this time. Yokomo hopes to develop and manufacture better products and provide fulfilling services based on valuable comments from customers. Please continue your favors towards user registration to MY Yokomo.*
*For the user registration, please go to MY Yokomo registration page from QR code or PC URL described on this form and enter necessary information by "click here", name here etc." By registering, you will be able to use services such as periodic e-mail newsletters and various benefits / information.*

お預かりしました個人情報については、法令・その他行政機関の定める指針を遵守し、厳正に管理致します。

*We will strictly control personal information that we have kept in compliance with the laws and other guidelines established by administrative agencies.*


**株式会社 ヨコモ** 〒305-0861 茨城県つくば市谷田部4385-2
TEL 029-896-3888 FAX 029-896-3889 営業時間:9時～12時 13時～17時(祝祭日を除く月～金)

**YOKOMO LTD.** 4385-2 Yatabe, Tsukuba City, Ibaraki Prefecture, 305-0861.JAPAN
TEL +8129-896-3888 FAX +8129-896-3889

MEMO

MEMO

MEMO

AS A MANUFACTURER OF WORLD CHAMPIONSHIP WINNING CARS,

YOKOMO WILL CONTINUE TO PROVIDE THE BEST AVAILABLE TECHNOLOGY TO R/C ENTHUSIASTS ALL OVER THE WORLD.
ENJOY THIS PRODUCT KNOWING THAT YOU ARE DRIVING ONE OF THE BEST HANDLING R/C CARS EVER DESIGNED.

RC MODEL CARS

YOKOMO

www.teamyokomo.com

世界のブランド YOKOMO

ヨコモは競技用 R/C カー（ラジオコントロールカー）の専門メーカーです。その製品は、全日本選手権、全米選手権、ヨーロッパ選手権、
そして R/C カーレースの最高峰である世界選手権レースでも優勝。世界の R/C カーマニアに愛用されています。

株式会社 ヨコモ　〒305-0861　茨城県つくば市谷田部 4385-2　TEL 029-896-3888　FAX 029-896-3889　営業時間：9 時～ 12 時 13 時～ 17 時（祝祭日を除く月～金）
YOKOMO LTD.　4385-2 Yatabe, Tsukuba City, Ibaraki Prefecture, 305-0861.JAPAN　TEL +8129-896-3888　FAX +8129-896-3889