RC MODEL CARS

YOKOMO

www.teamyokomo.com

BD8

2017 BLACK SERIES

1/10 SCALE EP TOURING CAR CHASSIS KIT

2016 IFMAR ISTC WORLD CHAMPION

この度はヨコモ製R/Cカーキットをお買い求め頂き、誠に有り難うございます。このキットは、ワールドチャンピオン メーカーであるヨコモの高性能・競技用R/Cカーです。
本説明書に従った正しい組立・安全な走行をして頂ければ、誰でも手軽に楽しむことが出来ます。

Thank you for purchasing this Yokomo product. This high performance competition kit has been proudly manufactured by Yokomo - World Champion R/C car manufacturer.
Proper assembly of this product will provide fun, safe enjoyment.

R/C カーを安全に楽しんで頂くための 注意事項

お子様（中学生以下）が 組立・走行する際は、必ず保護者の方が付き添い 安全を確認して下さい。

組立の注意

●幼児のいる場所では組み立てないで下さい。小さな部品を飲み込む等、非常に危険です。
●組立の前に必ず内容をお確かめ下さい。万一不良部品、不足部品などがあった場合は、ヨコモ アフターサビス部までお問い合わせ下さい。
●組立の前に説明書を最後まで読み、全体の流れをつかむと効率的な組立が出来ます。
●組み立てる際は、様々な工具が必要になります。安全の為に必ず作業内容に合った工具を使用して下さい。又、カッターナイフ等を使用する際は危険を伴いますので、注意して下さい。
●部品には様々な素材を使用しています。切削加工された金属パーツ等はエッジが鋭く、慎重な組立が必要となります。ケガをしないように注意して下さい。
●プラスティックパーツなどを切断する際は、切断した部品が飛ぶ危険があるので注意して下さい。
●回転部や駆動部は出来るだけスムーズに動作するように組み立てて下さい。
●配線やコード類はきれいにまとめて下さい。回転部分や走行路面にコードが接触すると危険です。又、配線は確実に接続されていないとショートなどの恐れや、性能を十分に発揮出来ない場合があります。
●必要以上の分解、改造をすると、安全性が低下したり走行性能が十分に発揮出来なくなる場合があります。
●塗装は、周囲に火気の無いことを確認し、換気の良い場所で行って下さい。

走行の注意

●ヨコモ製R/Cカーは競技用の為、時速40kmを越える速いスピードが出るモデルもあります。ルールを守って安全な場所や、R/Cカー用サーキットで走らせて下さい。
●公道等、周囲の人の迷惑になるような場所では絶対に走らせないで下さい。
●R/Cカーは電波を利用する為、何らかのトラブルで最悪の場合は暴走する事があります。狭い場所や室内は避け、出来るだけ広い、障害物のない場所で走らせて下さい。
●周囲にR/Cカーを走らせている人がいる場合は、電波が重ならないように、周波数を確認し合って、安全を確かめて下さい。
●R/Cカーは水を嫌います。雨の日や、水たまりのある場所で走らせると、R/Cメカが壊れたり、暴走する危険があります。
●R/Cカーの駆動部分、ギヤやベルト、タイヤなどは高回転で回ります。バッテリーを接続した後は危険ですので、回転部分に手を触れないで下さい。
●走行後のR/Cカーは各部が高温になる事があります。危険ですので冷却期間をおいてから、メンテナンスなどをして下さい。

走らせる手順

①タイヤが空転するように、台の上にR/Cカーを置きます。
②スピードコントローラのスイッチがOFFになっている事を確認してから、モーターとバッテリーを接続します。
③送信機のアンテナを伸ばし、スイッチをONにします。（送信機の電圧が下がっていると危険です。常に電圧の高い状態で使用して下さい。）
④受信機のスイッチをONにします。

走行終了手順

①スピードコントローラのスイッチをOFFにします。
②バッテリーの接続を外します。
③送信機のスイッチをOFFにし、アンテナを縮めます。

バッテリーの取り扱い

（バッテリーに付属の説明書に基づき使用して下さい。）
●バッテリーを充電する際は、周囲に燃えやすい物のない安全な場所で行って下さい。又、高温な場所での充電も避けて下さい。
●バッテリーの充電中は充電状況を常に確認して下さい。充電器の誤動作などで過充電すると、最悪の場合は発火する危険性があります。バッテリー温度が50度を越えたら充電を中止して下さい。
●走行後のバッテリーは高い温度になります。連続使用するとバッテリーを傷める事になりますので、冷却期間を置いてから充電して下さい。又、走行後のバッテリーはコンディション放電する事によって、性能を持続させる事が出来ます。
●不要になったバッテリーは一般のゴミと一緒に捨てずに、お手数でも電池専用の回収箱に捨てて下さい。

モーターの取り扱い

（モーターに付属の説明書に基づき使用して下さい。）
●7.2Vのバッテリーでモーターのから回しをすると危険です。モーター内部を破損し部品が飛び出す事も考えられますので、もしモーターのブレークインをする時は、モーターをしっかり固定し3～5V程度でから回しして下さい。
●モーターは定期的なメンテナンスが必要です。劣化するとスピードが出なくなったり、走行時間が短くなります。定期的にクリーニングしたり、ブラシが減ってきたら交換する等のメンテナンスをして下さい。
●モーターの性能に合ったギヤ比を選択して下さい。ギヤ比が最適でないとモーターの性能を十分に発揮出来ないだけでなく、他のR/Cメカを壊す原因にもなります。
●走行後のモーターは非常に高い温度になります。連続走行するとモーターを傷める事になりますので、冷却期間を置いてから走行してして下さい。

PRECAUTIONS FOR SAFE ENJOYMENT OF YOUR R/C CAR

For children under the age of 13, parental guidance is recommended when running.

ASSEMBLY PRECAUTIONS

●Do not assemble around small children. The parts can be dangerous if accidentally swallowed.
●Check the contents carefully before assembly. Please contact Customer Support if you happen to notice any defective or missing items.
●You will find the assembly process much easier by carefully reading through the manual, and familiarizing yourself with the instructions.
●Many different tools are required during assembly. For safety purposes, please use suitable tools. Exercise extra caution when using a sharp tool such as a hobby knife.
●Many different materials are used for the parts. Use extra care when handling parts with sharp edges, such as machined metal parts.
●When cutting plastic parts, watch for any flying parts.
●Try to assemble any rotating parts or drivetrain parts as smooth as possible.
●Bundle wires neatly away from the ground or any moving drivetrain components. Make sure that all wires are properly connected to prevent shorting.
●Unnecessary modifications may be unsafe and hinder performance.
●Always paint in a well ventilated area away from flames.

PRECAUTIONS BEFORE RUNNING

●Yokomo R/C cars are built for competition use, and some models may exceed speeds of 40km per hour. Practice common sense and run the car in open safe places, or R/C car tracks.
●Do not run the car on public roads with high amounts of traffic, or in areas that may cause an inconvenience to people in that area.
●R/C cars are controlled using a radio frequency. In a worst-case scenario. radio interferences may cause loss of control.
●If others near you are running R/C cars, confirm that they are not running on the same frequency.
●R/C cars do not like water. Avoid running on rainy days, or areas with water puddles. Exposure of the electronics to water may cause loss of control or damage to the electronics.
●The drivetrain of an R/C car consists of many moving parts like gears, belts, shafts, and tires. Avoid touching these areas when the battery is connected.
●Many parts of an R/C car will become hot after running. Allow the parts to sufficiently cool before conducting any maintenance.

BEGINNING A RUN

①Place the R/C car on a stand so the wheels are off the ground.
②Confirm that the speed controller switch is OFF, and connect the motor and battery.
③Extend the transmitter antenna and turn the switch ON. (It is unsafe to use a transmitter with low voltage. Make sure that the transmitter batteries are good before running)
④Turn the speed controller switch ON.

FINISHING A RUN

①Turn the speed controller switch OFF.
②Disconnect the battery.
③Turn the transmitter switch OFF, and retract the antenna.

BATTERY USAGE

(Carefully read the instruction included with the batteries.)
●When charging batteries, make sure that the surrounding area is void of anything highly flammable. Also avoid charging in high-temperature locations.
●When charging batteries, frequently monitor the charging it catch on fire. If the battery reaches 50 degrees Celcius or more, stop charging.
●Batteries will become hot after running. Continuous use of the battery pack may result in damage to the cells. Allow the battery too cool down before re-charging. Using a battery conditioner after running may prolong the life and performance of the battery.
●Please do not discard old battery packs in the trash. Although inconvenient, please locate a battery disposal center.

MOTOR USAGE

(Carefully read the instruction included with the motor.)
●Connecting a 7.2V battery directly to the motor can be very dangerous. This may cause the internal parts of the motor to break apart, causing some parts to fly out of the motor. To break-in the motor, safely secure the motor and run the motor at about 3-5V.
●Motors require periodic maintenance. Slower speeds and decreasend run times may indicate a worn-out motor. Periodically clean the motor and change the brushes when needed.
●Choose a gear ratio that matches the power characteristics of the motor. Using a gear ratio unsuited to the characteristics of the motor will not only prevent the motor from performing at its optimum, but may even cause damage to the other electronics.
●Motors will generally become very hot after running. Continuous running will reduce the life of the motor. Allow the motor to sufficiently cool between each run.

【組み立てに必要な物】
ACCESSORIES AND TOOLS NEEDED FOR [MRTC BD8] ASSEMBLY

■ 走行の為に別にお買い求め頂く物 ■
ADDITIONAL ITEMS REQUIRED FOR USE
(NOT INCLUDED IN KIT)

- ２チャンネルプロポ（１サーボ １アンプ仕様）
  TWO CHANNEL R/C SURFACE RADIO SYSTEM AND ELECTRONIC SPEED CONTROL
- 走行用 角型Ｌｉ-Ｐｏバッテリー
  SQUARE EDGE Li-Po BATTERY PACK
- 走行用バッテリー充電器
  BATTERY CHARGER
- 走行用モーター
  MOTOR
- タイヤ＆ホイル
  TIRES & WHEEL
- 走行用ボディー
  BODY
- ボディー塗装用カラー
  BODY SPRAY PAINT
- バッテリー固定用ストラッピングテープ
  BATTERY STRAPPING TAPE
- ６４ピッチ ピニオンギヤ
  64P PINION GEAR

■ 別途用意する工具 ■
ASSEMBLING TOOLS REQUIRED
(NOT INCLUDED IN KIT)

ドライバー（大,小）
SCREW DRIVER(SMALL & LARGE)

六角レンチ（１.５mm＆２.０mm）
ALLEN WRENCH(1.5mm & 2.0mm)

ナットドライバー（７.０mm）
NUT WRENCH(7.0mm)

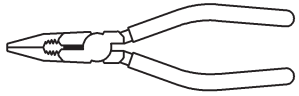

ラジオペンチ
NEEDLE NOSE PLIERS

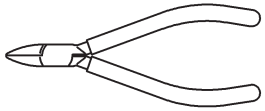

ニッパー
SIDE CUTTER

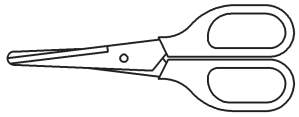

ハサミ
SCISSORS

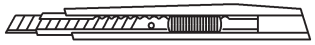

カッター
HOBBY KNIFE

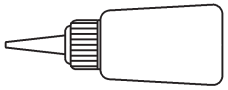

瞬間接着剤
CA(Cyanoacrylate) GLUE

[MRTC BD8]の性能を十分に発揮させる為にイラストを良く参照し説明の順番に従って確実に組み上げて下さい。

For assembly, follow the figures and the instructions closely so that your [MRTC BD8] will perform at its best!!

■ キットに入っている工具 ■
TOOLS (INCLUDED)

六角レンチ
ALLEN WRENCH
（３.０mm）

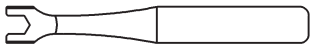

ターンバックルレンチ
TURNBUCLE WRENCH

【 袋一① の内容 】

--×10　M３×６ 皿ビス

--×2　ベルクランクポスト

(A) (B) --×各1 サスマウントA

--×各1 サスマウントB

(０.５) (１.０) --×各2 サスマウントスペーサー

【 袋一② の内容 】

--×11　M３×６ 皿ビス

--×8　M２x５ キャップスクリュー

--×2 バルクヘッドA

--×2 バルクヘッドB

--×2 バルクヘッドC

--×1 モーターマウント

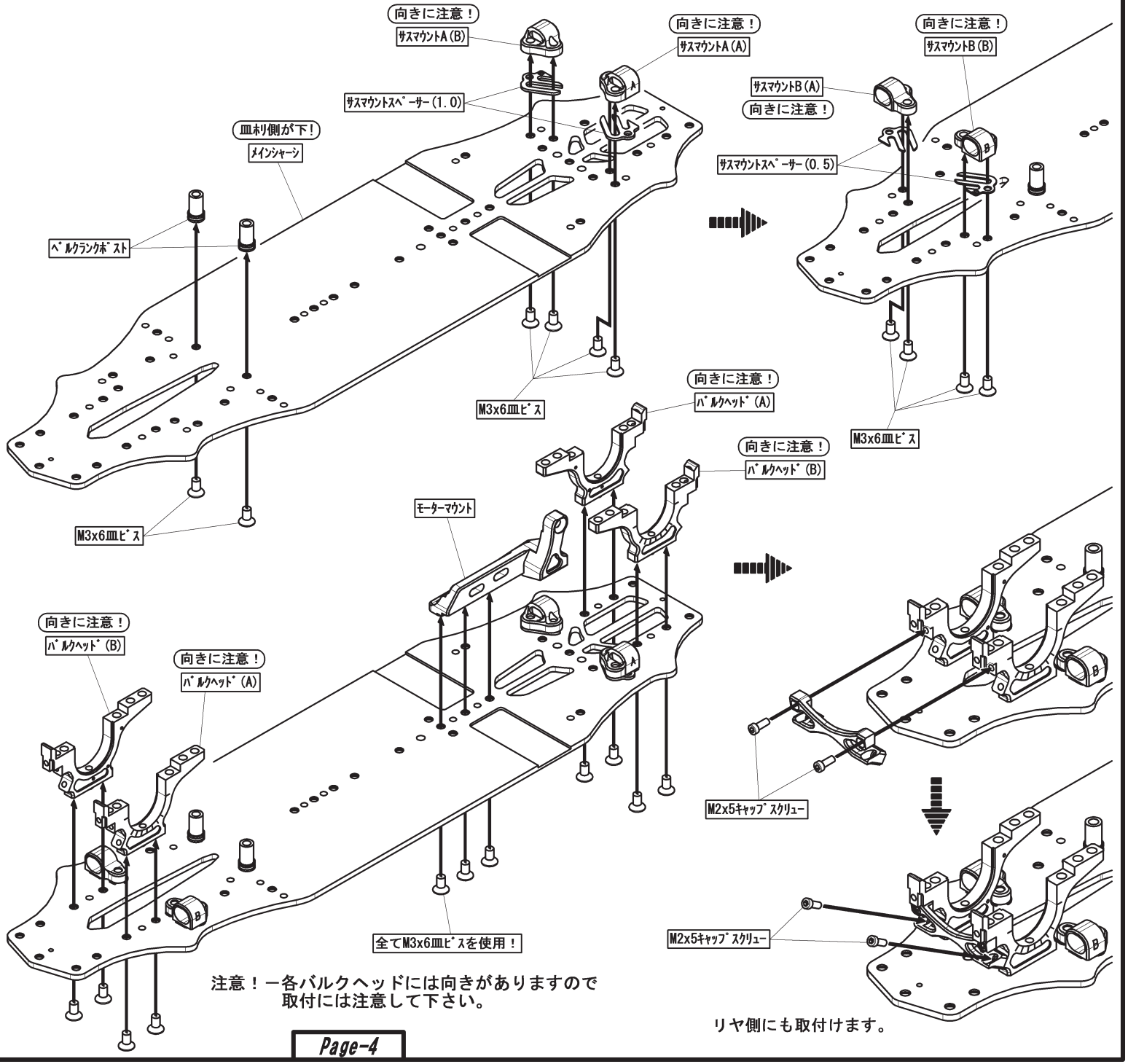

注意！一各バルクヘッドには向きがありますので
取付には注意して下さい。

リヤ側にも取付けます。

【 袋ー③ の内容 】

[ソリッドアクスル用パーツ]

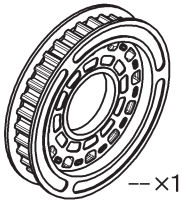

--×1
３４Ｔプーリー
(ﾜﾝｳｪｲ/ｿﾘｯﾄﾞ用)

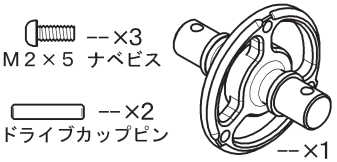

--×3
Ｍ２×５ ナベビス

--×2
ドライブカップピン

--×1
ソリッドアクスル

--×2
ドライブカップ

[センターギヤ用パーツ]

--×5
Ｍ３×６ 皿ビス

--×5
皿ワッシャー

--×1
ワッシャー(０.１㎜)

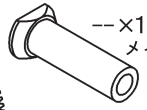

--×1
メインギヤシャフト

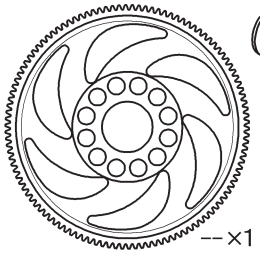

--×1
１１４Ｔスパーギヤ

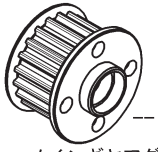

--×1
メインギヤアダプター

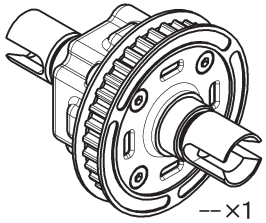

--×1
ギヤデフユニット

--×4
ベルト調整カム

--×1　５×８ベアリング

--×1　５×１０ベアリング

--×4　１０×１５ベアリング

ソリッドアクスルの組立

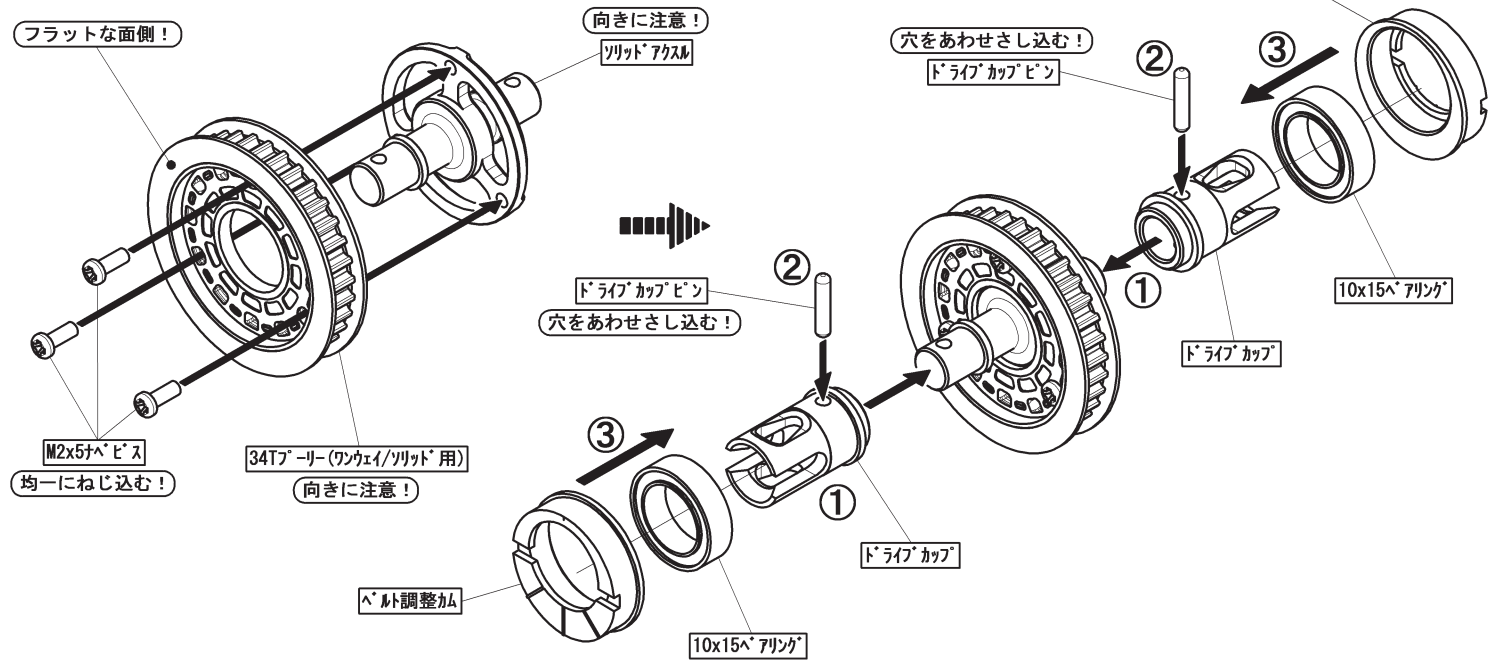

センターギヤの組立

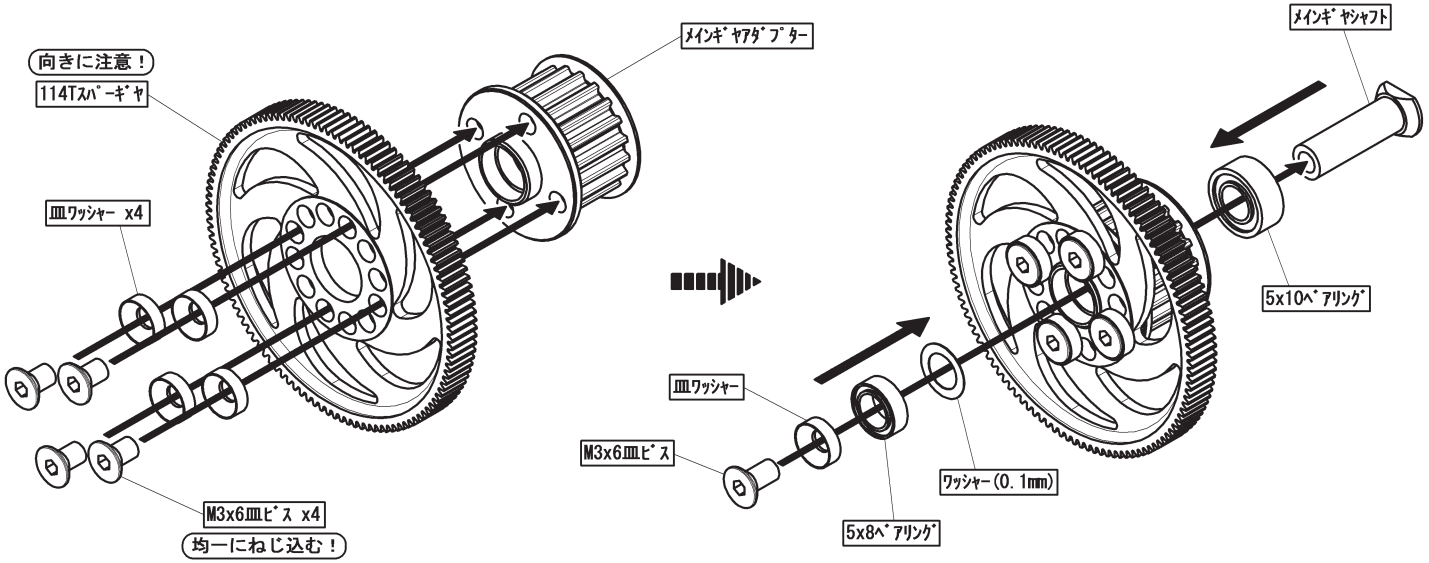

ギヤデフの組立

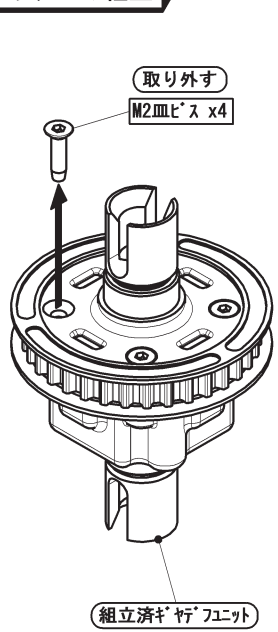

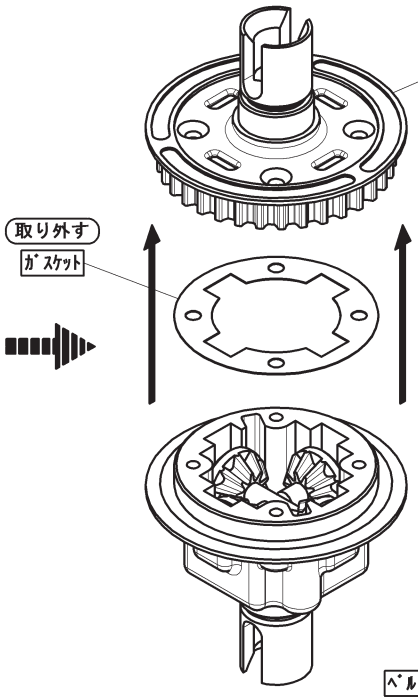

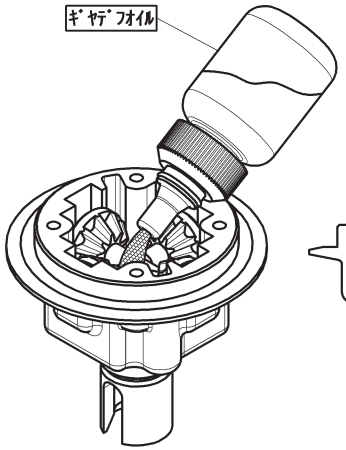

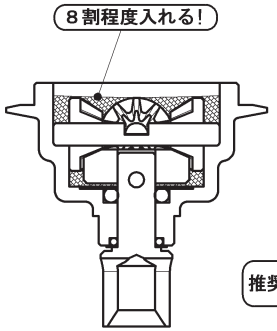

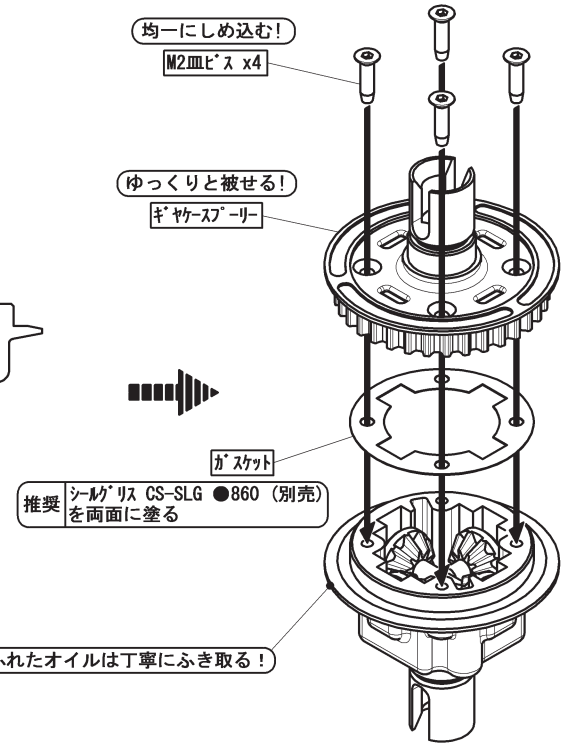

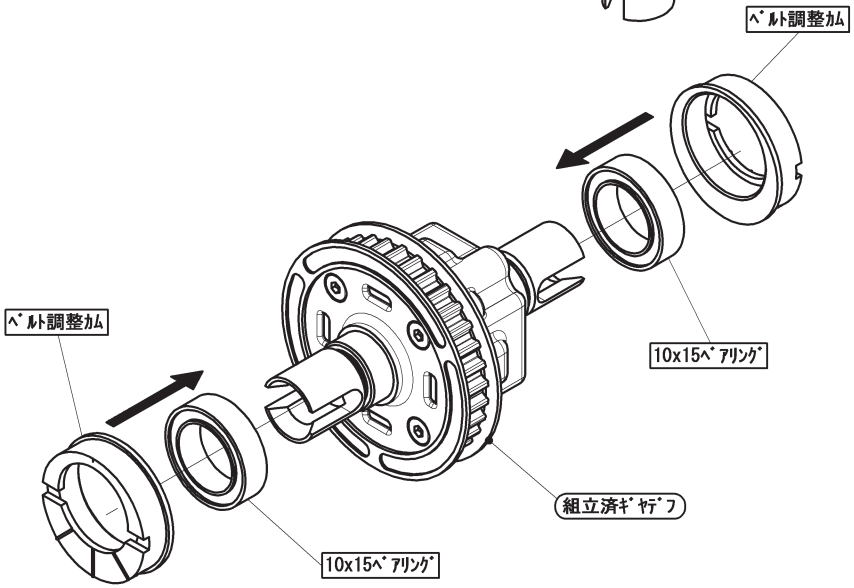

【 オイル袋 】

ギヤデフオイル ＃２０００ --×1

ギヤデフ分解図

メンテナンスが必要な時に分解整備を行って下さい。

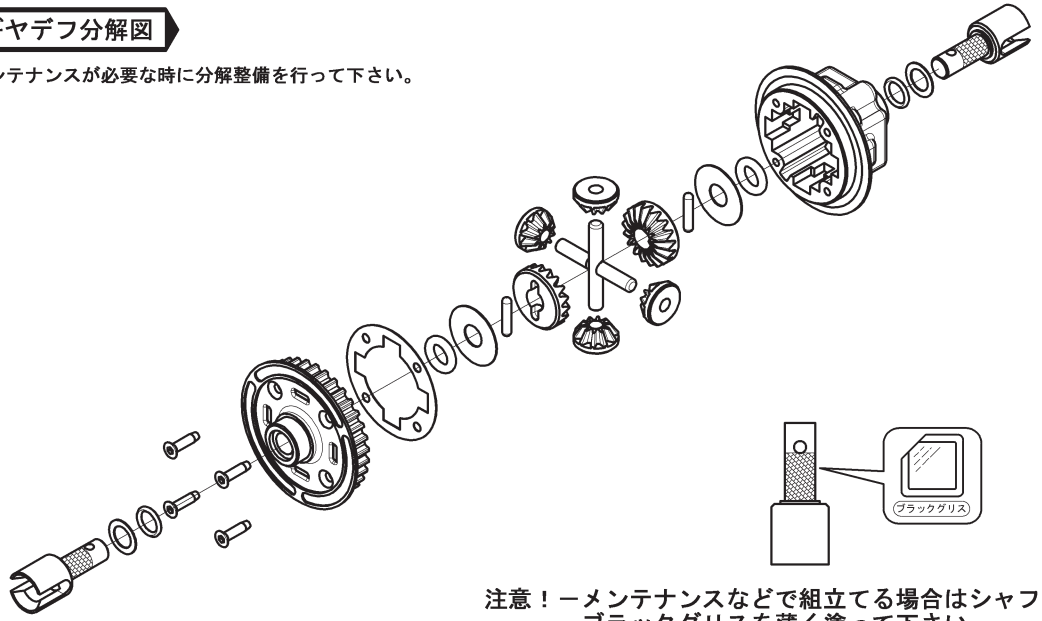

注意！－メンテナンスなどで組立てる場合はシャフトに
ブラックグリスを薄く塗って下さい。
(CS-SLG ●860 でも代用できます。)

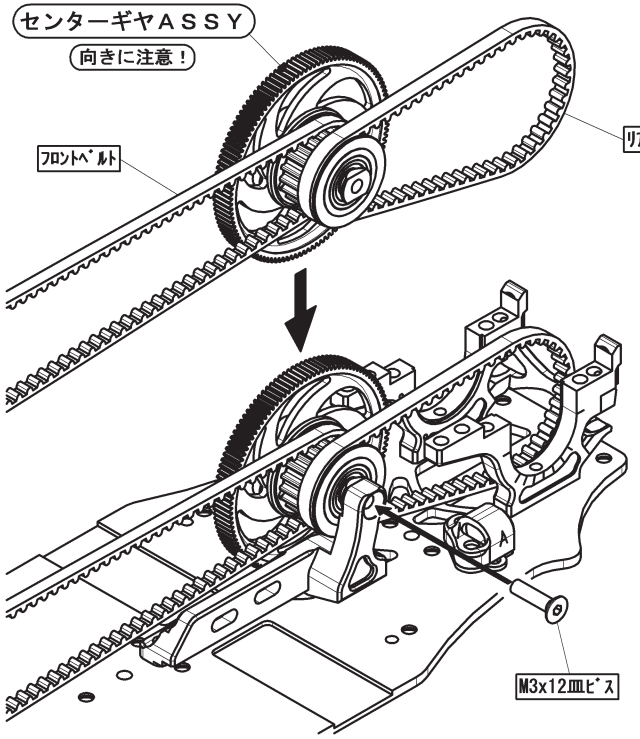

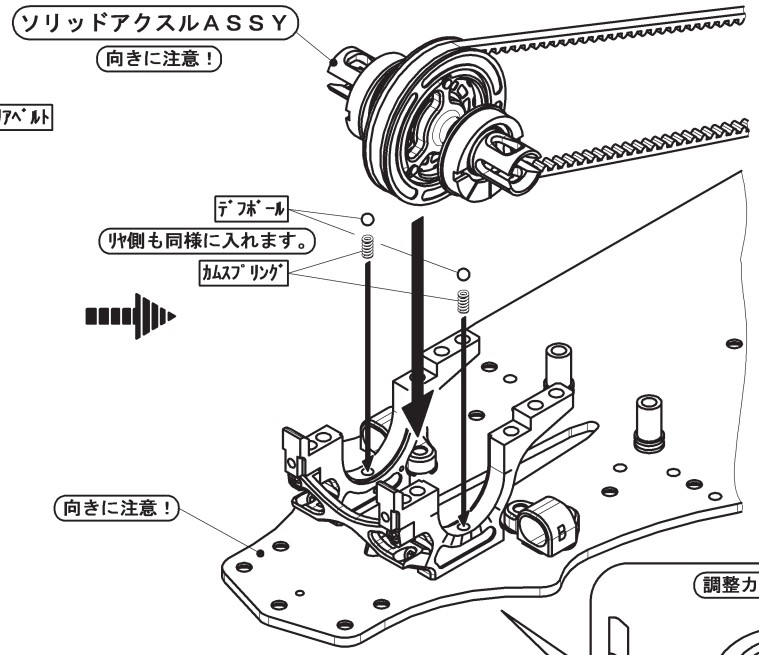

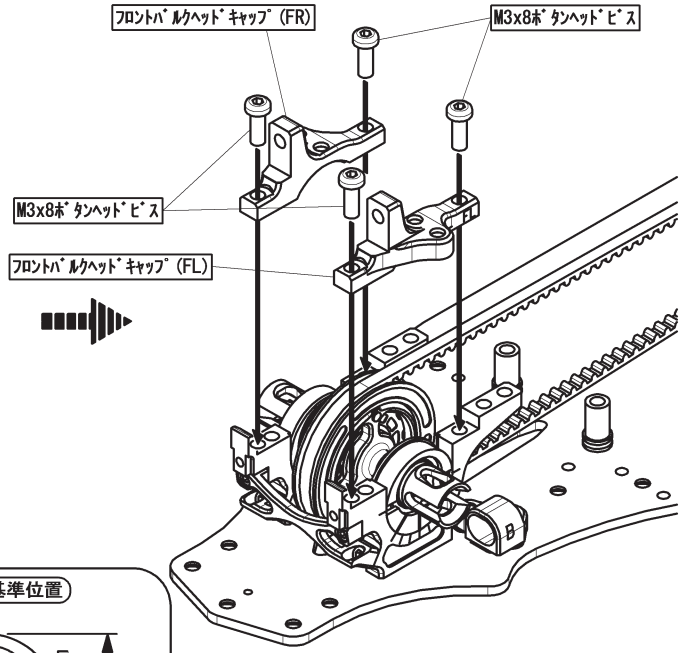

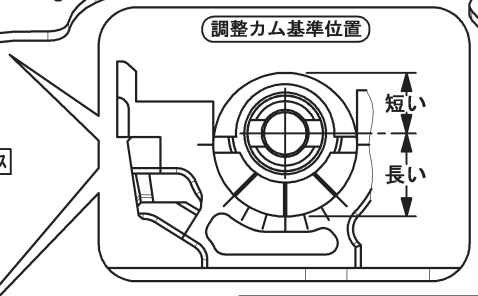

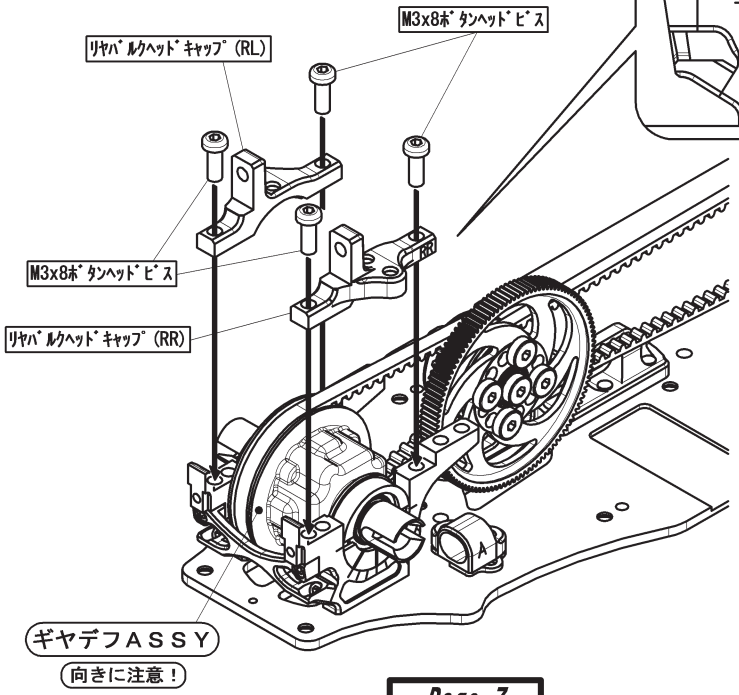

【 袋一④ の内容 】

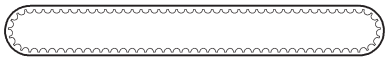

--×1　フロントドライブベルト

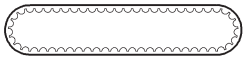

--×1　リアドライブベルト

【 袋一⑤ の内容 】

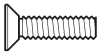

--×1
Ｍ３×１２ 皿ビス

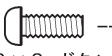

--×8
Ｍ３×８ ボタンヘッドビス

--×4
カムスプリング

--×4
デフボール

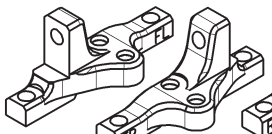

--×各1
フロントバルクヘッドキャップ

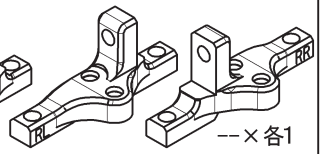

--×各1
リヤバルクヘッドキャップ

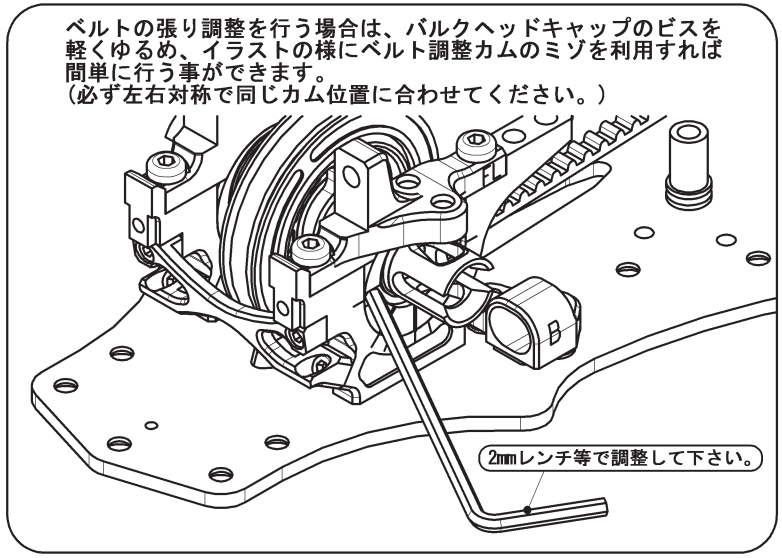

【 袋ー⑥ の内容 】

--×2　Ｍ３×８ 皿ビス

--×2　Ｍ３×６ ボタンヘッドビス

--×1　ロッドエンドボール（ＳＳ）

--×2　ロッドエンドボール

--×1　１６㎜ ターンバックル

--×2　３９㎜ ターンバックル

--×4　ボールエンドキャップ

--×2　ボールエンド

(A)　(B)

--×各1
ベルクランク

--×1　センターリンク

--×1　ターンバックルレンチ

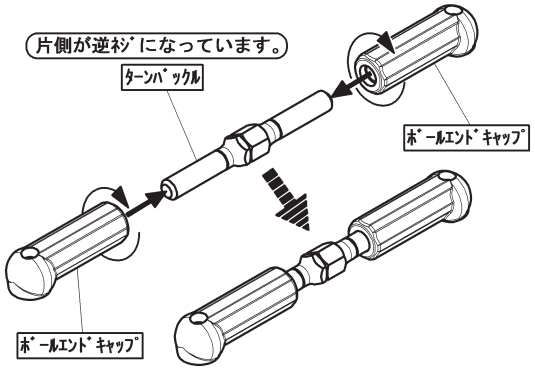

各ターンバックルの両側からボールエンドキャップを
ねじ込みロッドを組立てます。

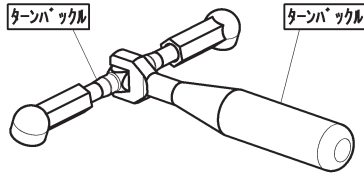

袋にターンバックルレンチが入っています。
ロッドの長さを調整する時などにご使用下さい。

２セット作ります。

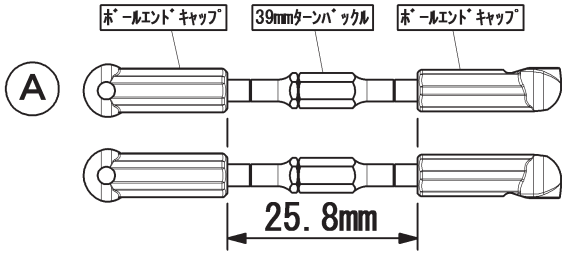

１セット作ります。

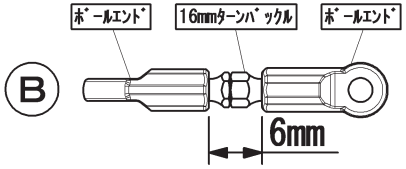

※使用するサーボにより長さ調整が必要です。

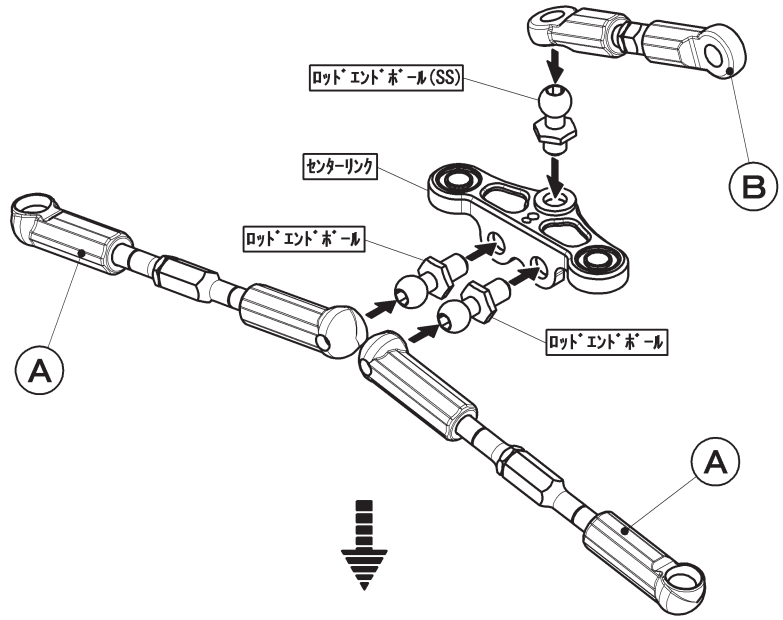

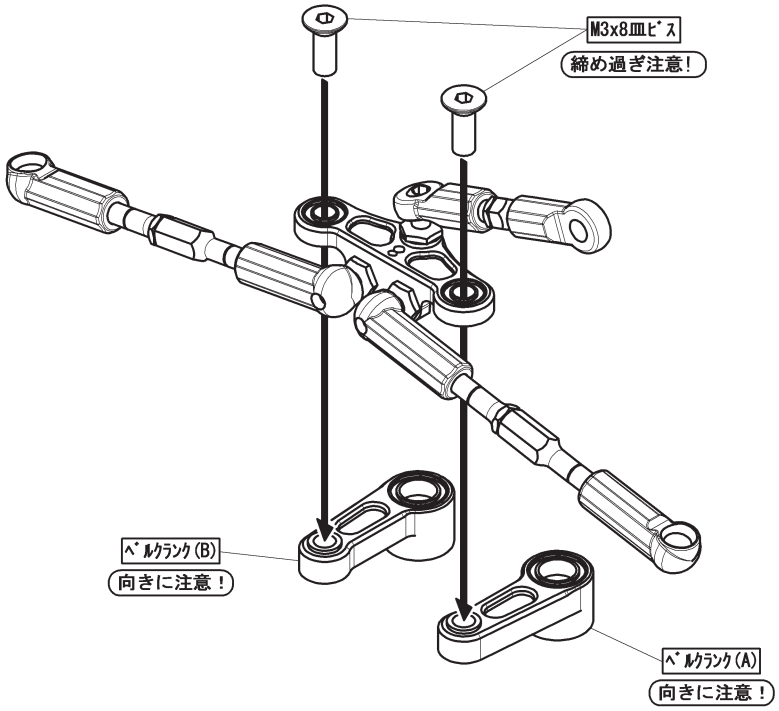

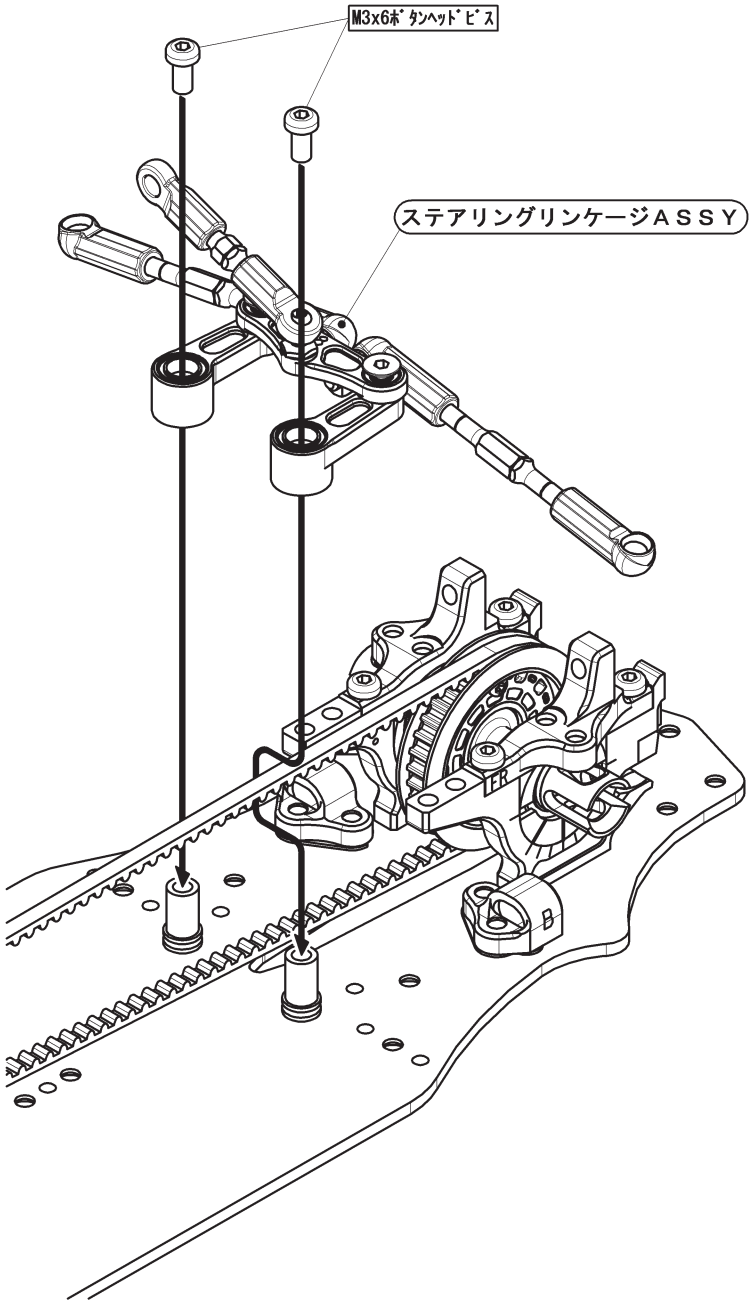

【 袋ー⑦ の内容 】

- --×3　Ｍ３×５ 皿ビス
- --×1　Ｍ３×６ 皿ビス
- --×8　Ｍ３×６ ボタンヘッドビス
- --×2　Ｍ３×８ ボタンヘッドビス
- --×1　Ｍ３×８セットスクリュー
- --×1　ロッドエンドボール
- --×2　ワッシャー（黒）
- --×1　Ｏリング(黒)
- --×1　アンテナマウント
- --×1　バッテリーガイド
- F　１７㎜　S/K　２０㎜　サーボホーン（各社用各３種類入っています。）
- --×1　Ｍ３×１０ タッピングビス（頭小）
- --×1　Ｍ２.６×１０ タッピングビス
- --×1　Ｍ３×１０ ナベビス
- --×1　サーボマウント
- --×1　アッパーデッキ

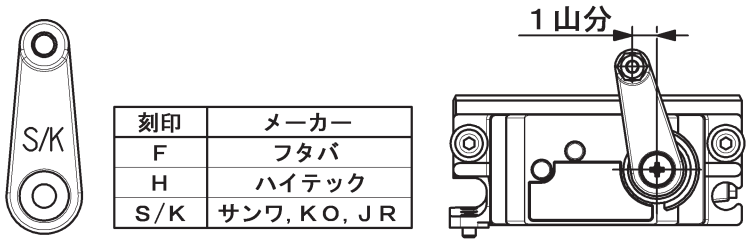

刻印	メーカー
F	フタバ
H	ハイテック
S/K	サンワ，ＫＯ，ＪＲ

付属のサーボホーンには刻印が入っています。ご使用になるメーカーに合わせてお選び下さい。
取付の際はサーボのニュートラルを出した後、イラストのようにサーボホーンを１山分ずらして下さい。

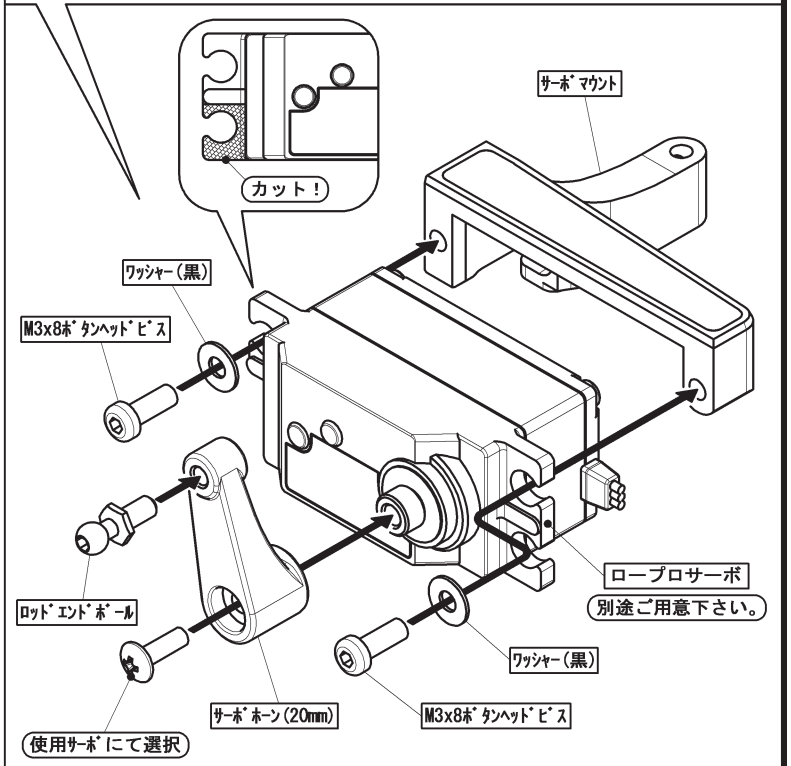

注意！

①サーボホーンを固定するビスは、使用するサーボに付属されているネジ部と同タイプのビスを使用して下さい。
（本キット付属のビスは、ﾄﾗｽM2.6x10ﾀｯﾋﾟﾝｸﾞﾋﾞｽ、M3x10ﾀｯﾋﾟﾝｸﾞﾋﾞｽ(頭小)、M3x10ﾅﾍﾞﾋﾞｽの３種類です。）

②(ｻｰﾎﾞﾎｰﾝﾛｱ)を取付ける前に必ず、サーボのニュートラルを出して下さい。
（詳しくはプロポセットの説明書をご覧下さい。）

③キット付属の(ｻｰﾎﾞﾎｰﾝﾛｱ)は3種類用意されています。必ずご使用になるサーボ(メーカー)に合ったホーンをお使い下さい。

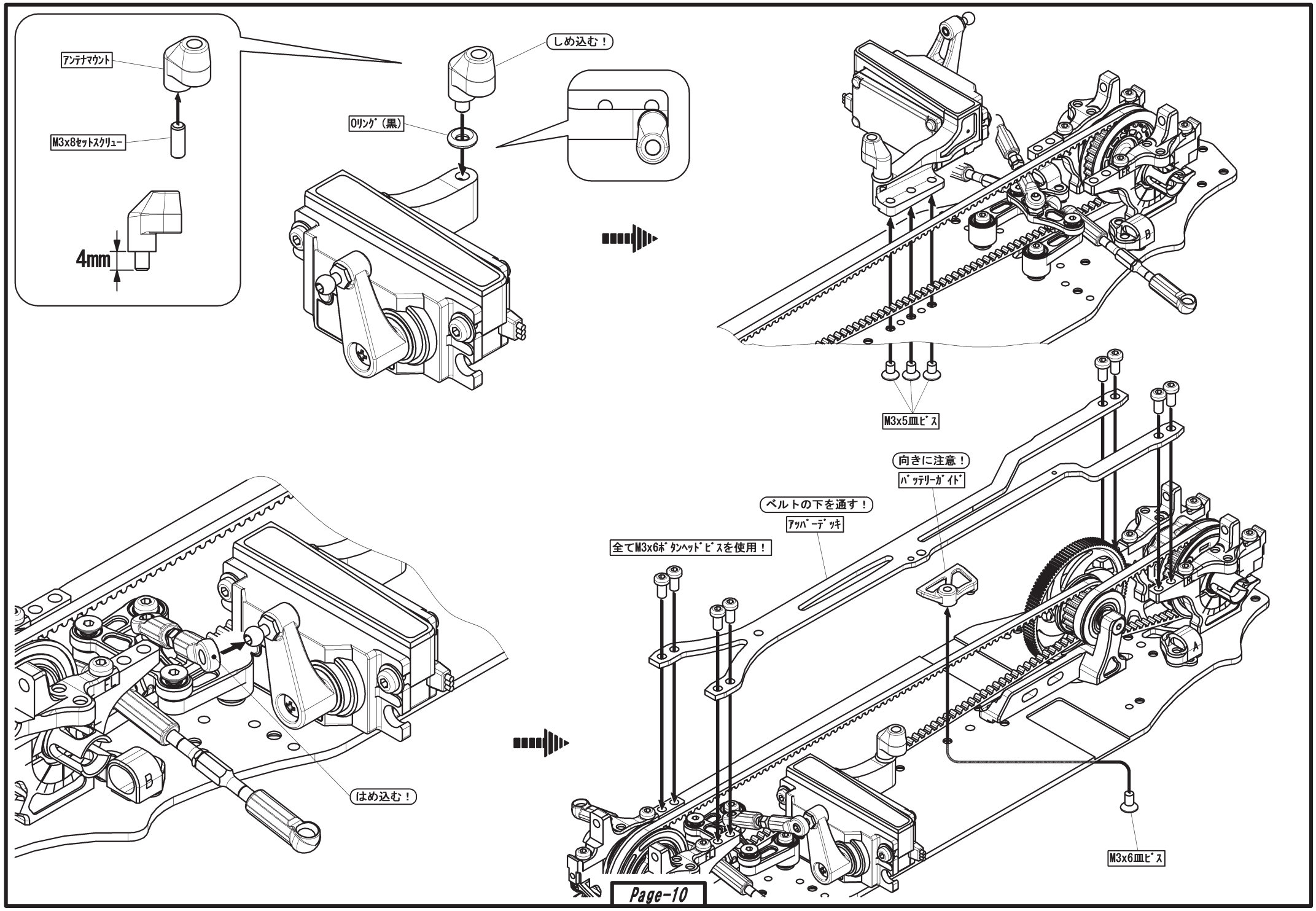
アンテナマウント
M3x8セットスクリュー
4mm
しめ込む！
Oリング（黒）
M3x5皿ビス
向きに注意！
バッテリーガイド
ベルトの下を通す！
アッパーデッキ
全てM3x6ボタンヘッドビスを使用！
はめ込む！
M3x6皿ビス

【 袋一⑧ の内容 】

--×4　M３×８ 皿ビス

--×1　フロントショックタワー

--×1　リヤショックタワー

【 袋一⑨ の内容 】

--×4　ロッドエンドボール

--×4　３０㎜ ターンバックル

--×4　３㎜ スペーサー

【 袋一⑥ の残り 】

--×8　ボールエンドキャップ

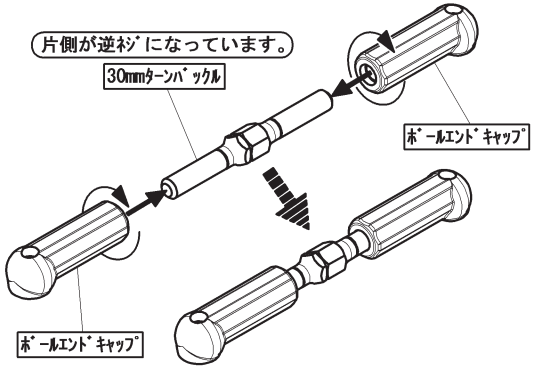

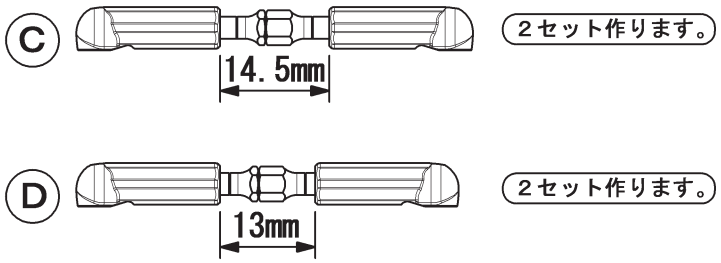

フロント側の取付

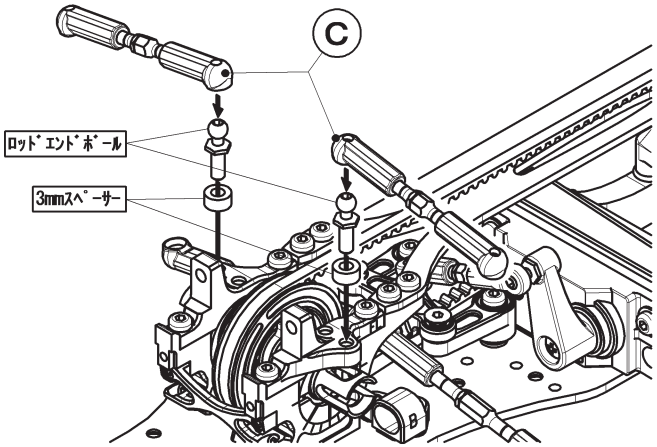

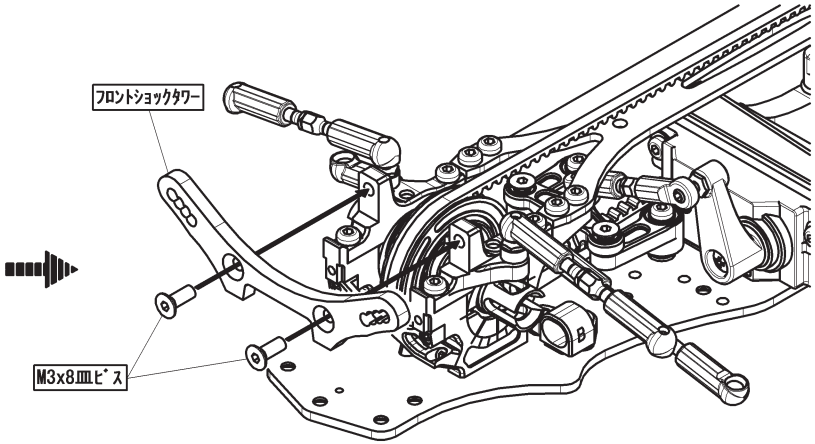

リヤ側の取付

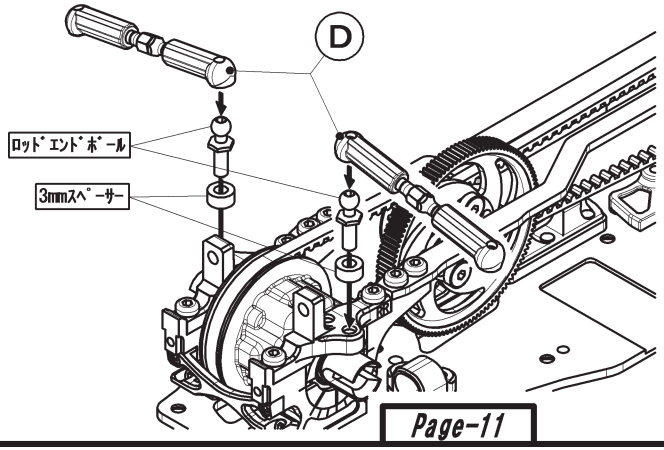

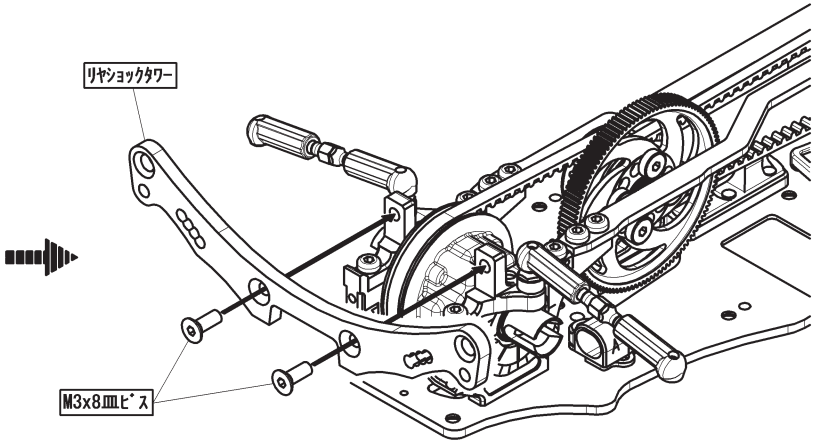

注意！－Ｃ、Ｄアッパーアーム取付位置を内側にする
場合は(ZC-206MH ●480)が別途必要です。

【 袋一⑩ の内容 】

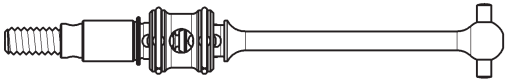

--×2　フロントユニバーサルシャフト(完成済)
(ダブルジョイント仕様)

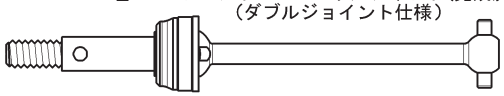

--×2　リヤユニバーサルシャフト(完成済)
(44mm)

その他、ブラックグリス(黒) 1ヶ

--×4　6×10ベアリング

【 袋一⑪ の内容 】

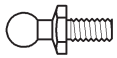

--×4
ロッドエンドボール

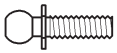

--×2
キングピンボール

--×2
キングピンカラー

--×2
キングピン

--×4
ホイルハブピン

--×4
M4 アルミナット

--×各2
ワッシャー(0.1mm)
(0.2mm)

--×4
M2x5 キャップスクリュー

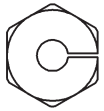

--×各2
ホイルハブ(4.5mm)
(5.0mm)

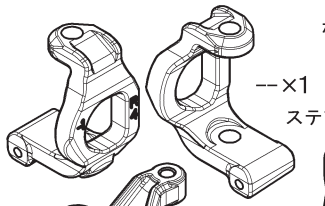

--×1
ステアリングハブキャリア

--×2
ステアリングブロック

--×2
リヤハブキャリア

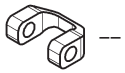

--×4　ジョイントプロテクター

--×4　5×10ベアリング

フロントハブキャリアの組立

2セット作ります。(ステアリングハブキャリアには左右あり)

イラストは［L側(左側)］です。

注意！①(ステアリングハブキャリア)は左右があります。
②(キングピン)を取付ける時はしめ込み過ぎないよう注意して下さい。

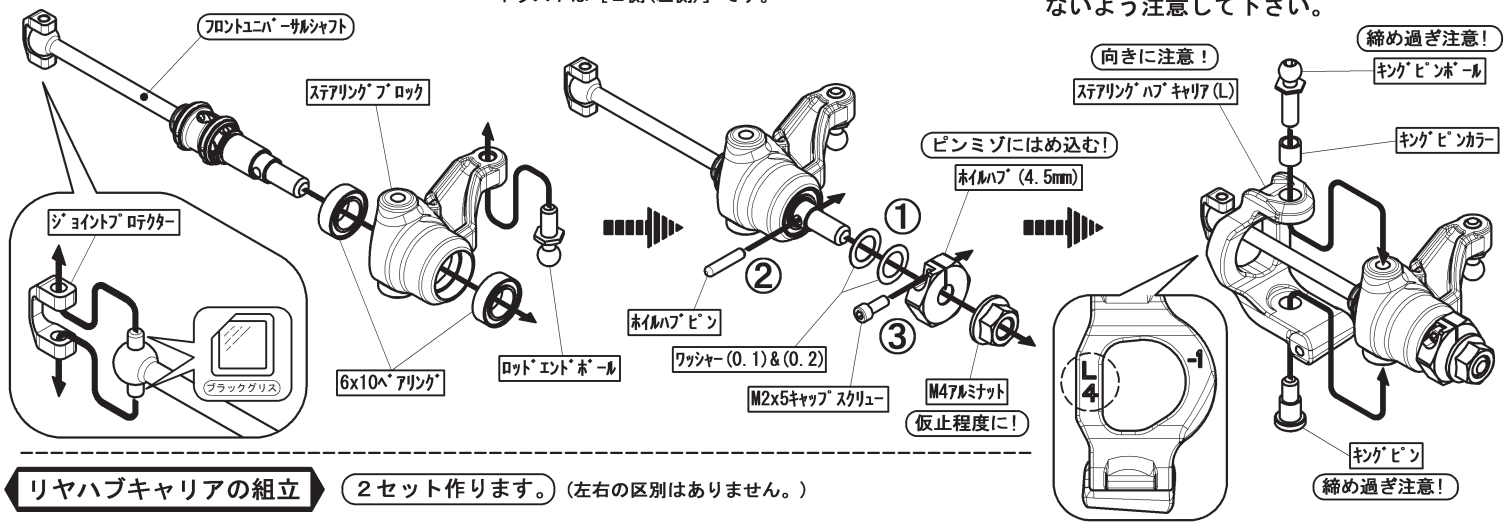

リヤハブキャリアの組立

2セット作ります。(左右の区別はありません。)

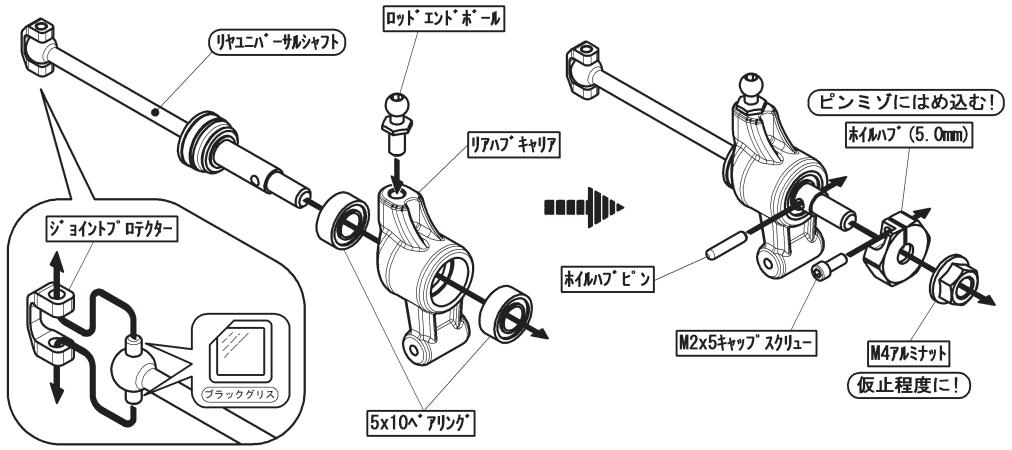

【 反対側も対称に組立てます。】

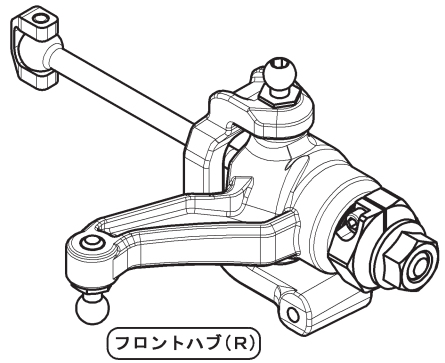

ユニバーサルシャフト分解図

メンテナンスが必要な時に分解整備を行って下さい。

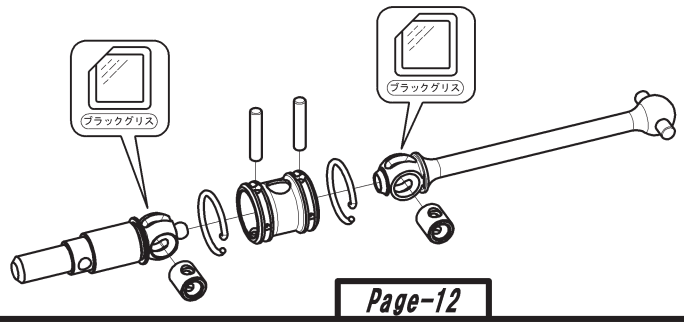

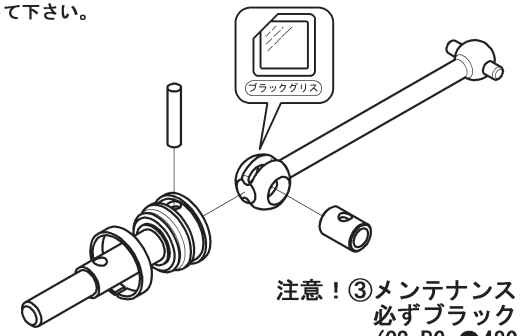

注意！③メンテナンスなどで組立てる場合は必ずブラックグリスを塗って下さい。
(CS-BG ●480 でも代用できます。)

【 袋一⑫ の内容 】

--×4 M３×６ 皿ビス
--×4 M２×４ タッピングビス
--×4 M2x5 キャップスクリュー
--×4 M４×８ セットスクリュー
--×2 M３×３ セットスクリュー
--×2 M３×８ セットスクリュー
--×2 M３×１０ セットスクリュー
--×2 ショックエンドボール
--×2 スタビロッド
--×2 スタビボール
--×4 ０.５mmカラー
--×2 ２mmカラー
--×4 ワッシャー（０.２mm）
--×8 サスマウントボール
--×4 アウターサスアームピン
--×4 インナーサスアームピン
--×2 サスマウントB
（０.５） （１.０）
--×各1 サスマウントスペーサー
--×各2 サスマウントブッシュ
--×2 スタビロッドエンド（両側オープンエンドを使用）
--×2 スタビボールキャップ（サスアームに付属）
--×2 フロントロアサスアーム
--×2 リヤロアサスアーム

フロント側の組立

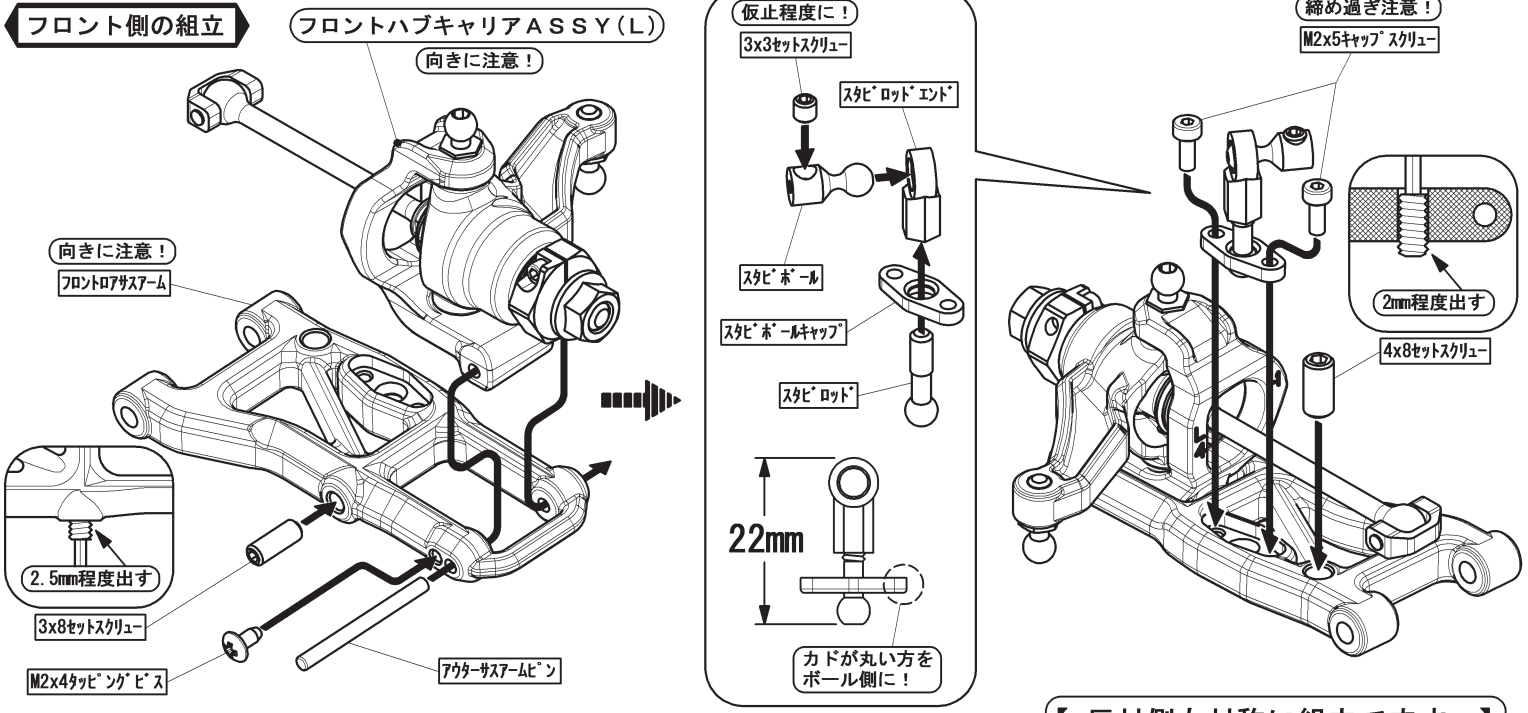

【 反対側も対称に組立てます。】

リヤ側の組立

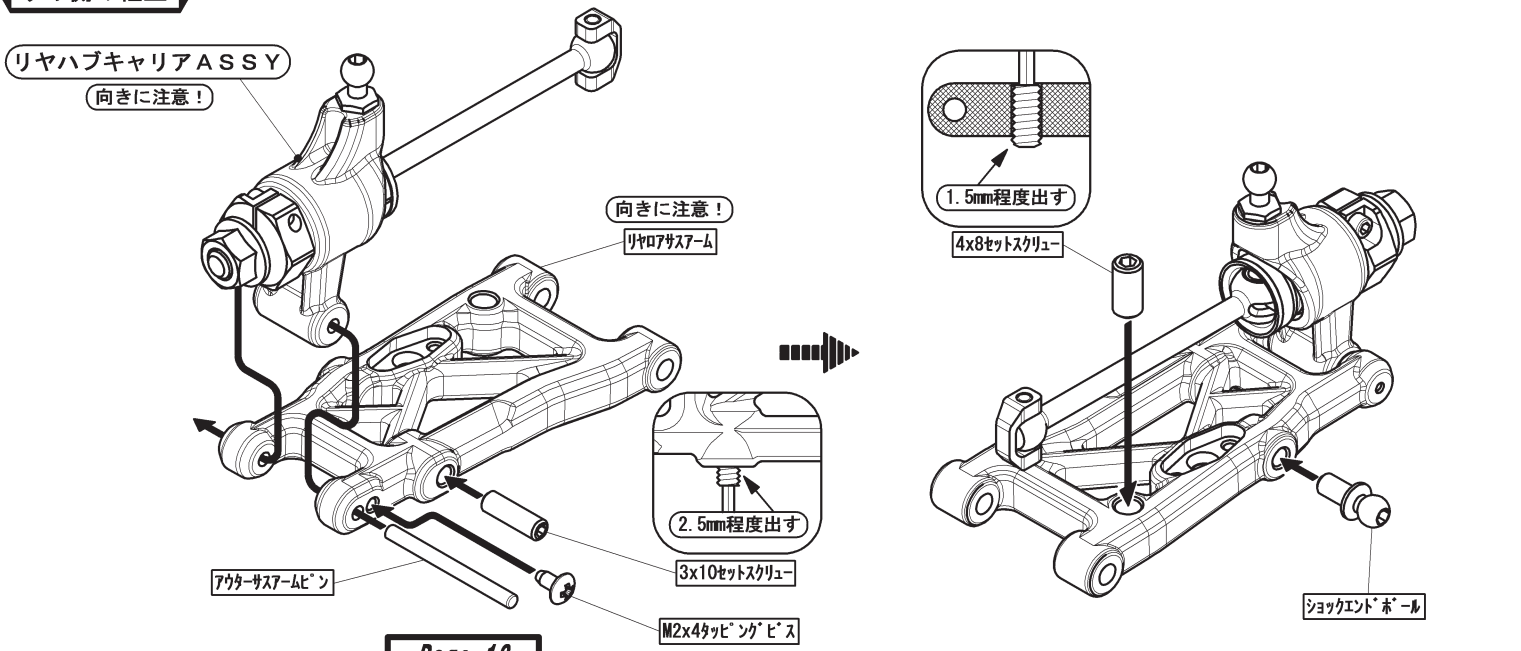

フロント側の組立

サスマウントブッシュ(#1)
向きに注意！
サスマウントボール
0.5mmカラー
ワッシャー(0.2mm)
フロントサスアームASSY（R）
向きに注意！
インナーサスアームピン
ワッシャー(0.2mm)
0.5mmカラー
サスマウントボール
向きに注意！
サスマウントブッシュ(#1)
サスマウント(B)
M3x6皿ビス
サスマウントスペーサー(0.5)
フロントサスアームASSY（L）
向きに注意！

注意！①ユニバーサルシャフトのピンには必ず(グラックグリス)を塗る様にして下さい。

②前工程で組立てたロアサスアームには左右の向きがあります。図を良く参照し間違いの無い様に組立てて下さい。

リヤ側の組立

リヤサスアームASSY（L）
向きに注意！
サスマウントブッシュ(#5 穴ダト)
向きに注意！
サスマウントボール
2mmカラー
インナーサスアームピン
サスマウントボール
向きに注意！
サスマウントブッシュ(#4 穴ダト)
サスマウント(B)
サスマウントスペーサー(1.0)
M3x6皿ビス
リヤサスアームASSY（R）
向きに注意！

【 袋ー⑬ の内容 】

- --×4　M３×６ ボタンヘッドビス
- --×4　ピストン
- --×8　2mm Eリング
- --×4　Oリング(透明)
- --×4　Oリングカラー
- --×4　キャップエンド
- --×4　キャップナット
- --×4　Oリングキャップ
- --×4　スプリングカップ
- --×4　ダンパーエンド
- --×8　ダンパーエンドボール
- --×4　アジャストナット
- --×4　Oリング(φ１３)
- --×4　ダイヤフラム
- --×4　シャフト
- --×4　シリンダー
- --×4　スプリング

その他、六角レンチ(３.０㎜) １ヶ

【 オイル袋 】

ダンパーオイル ＃４００ --×1

４セット作ります。

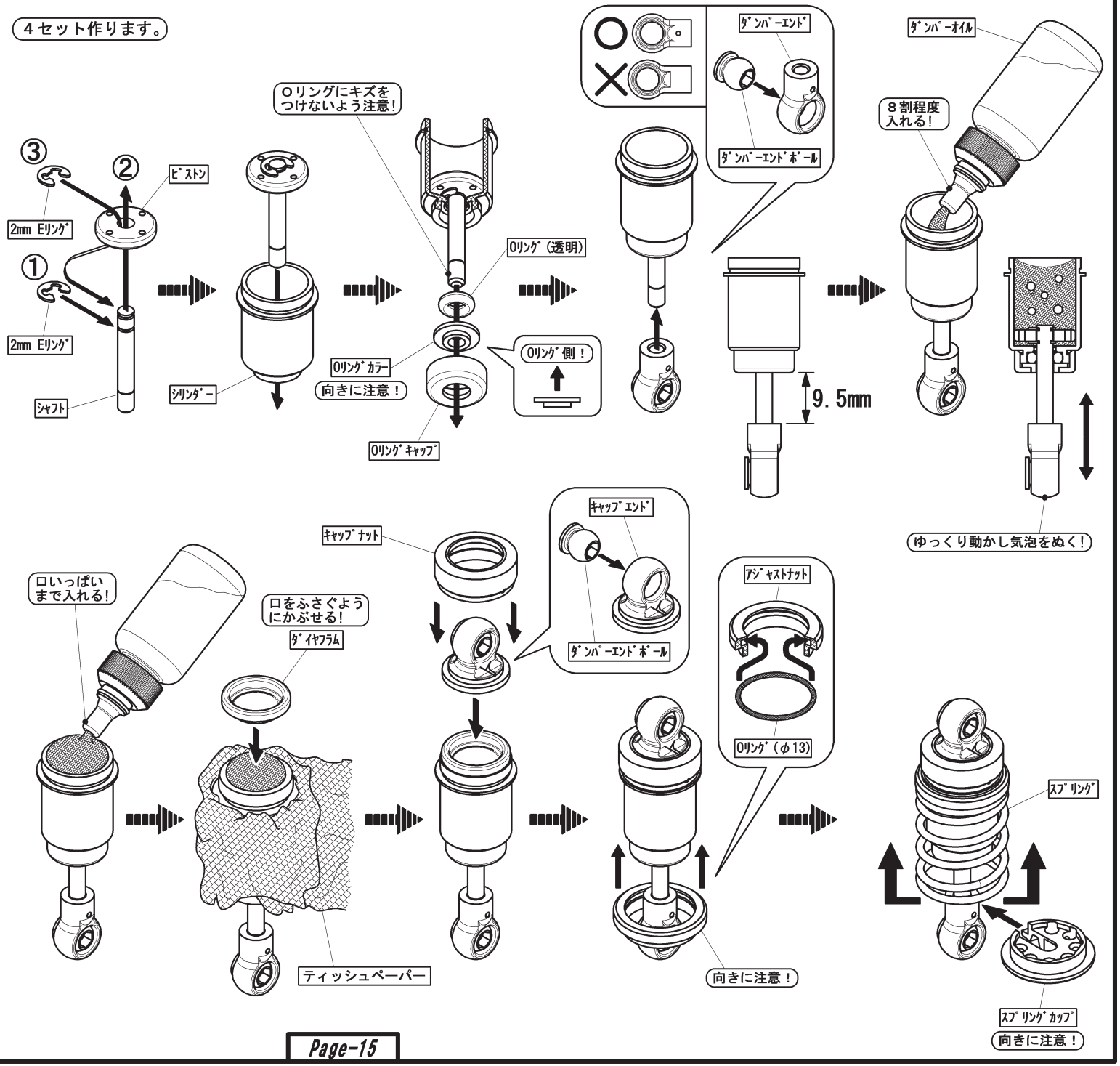

フロント側の取付

M3x6ﾎﾞﾀﾝﾍｯﾄﾞﾋﾞｽ

六角レンチ 3.0mm

フロント用ダンパーＡＳＳＹ

六角レンチ 3.0mm

リヤ側の取付

M3x6ﾎﾞﾀﾝﾍｯﾄﾞﾋﾞｽ

六角レンチ 3.0mm

リヤ用ダンパーＡＳＳＹ

六角レンチ 3.0mm

注意！－ボールの動きが渋い場合はペンチ等で
挟んで調整をして下さい。

【 袋ー⑭ の内容 】

[フロントスタビ用パーツ]

--×2　Ｍ2x5 キャップスクリュー

--×3　Ｍ３×３ セットスクリュー

--×1　ストッパー

--×2　スタビホルダー

識別用刻印

--×1　スタビワイヤー(φ１.３)
フロント用

＝φ１.３

フロント側の取付

ﾜｲﾔｰに通す！

ｽﾄｯﾊﾟｰ

3x3ｾｯﾄｽｸﾘｭｰ

仮止程度に！

ｽﾀﾋﾞﾜｲﾔｰ(φ1.3)

向きに注意！

ｽﾀﾋﾞﾎﾙﾀﾞｰ

M2x5ｷｬｯﾌﾟｽｸﾘｭｰ

3x3ｾｯﾄｽｸﾘｭｰ

締め過ぎ注意！

ｽﾀﾋﾞﾎﾙﾀﾞｰ

向きに注意！

調整後固定！

【 袋ー⑭ の内容 】

[リヤスタビ用パーツ]

--×2 M2x5 キャップスクリュー

--×5 M3×3 セットスクリュー

--×1 ストッパー

--×2 スタビボール

--×2 スタビホルダー

--×2 M3×12セットスクリュー

--×2 スタビロッドエンドキャップ

--×2 スタビロッドエンド（両側オープンエンド）

--×1 スタビワイヤー（φ1.2）リヤ用

リヤ側の取付

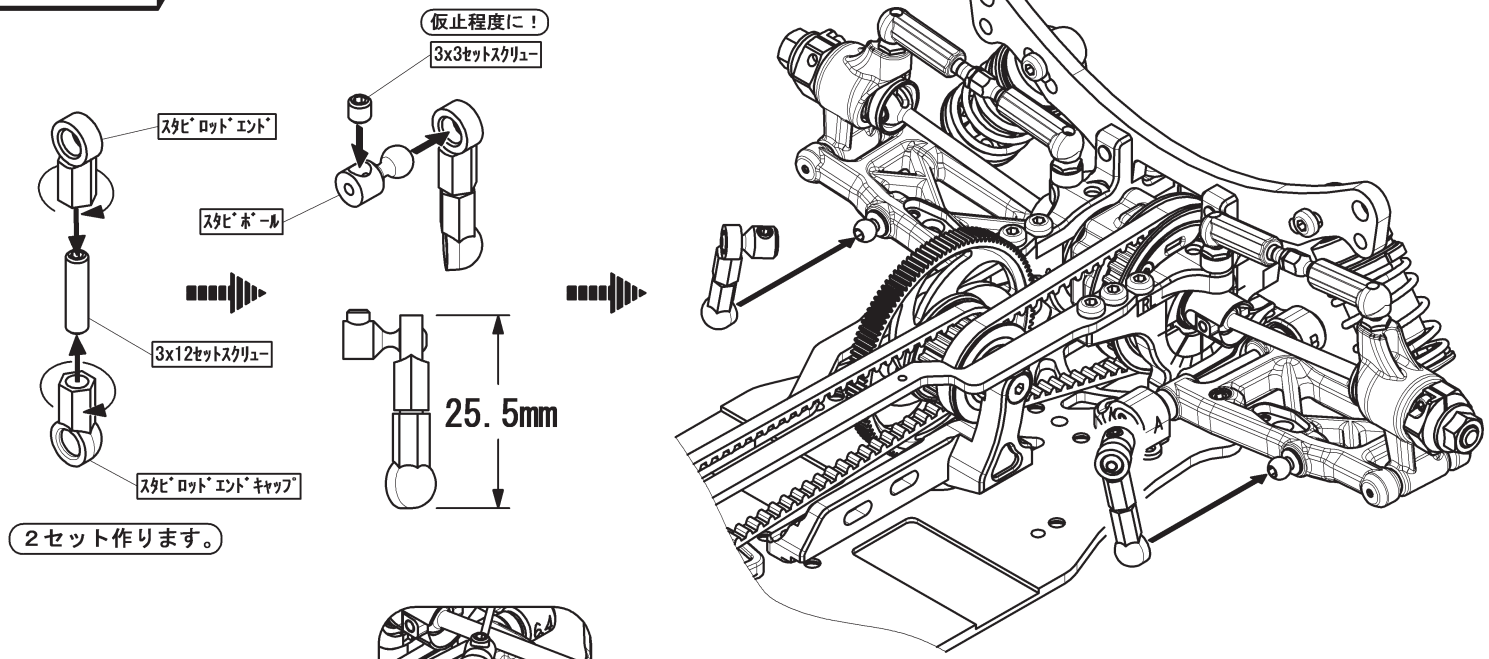

２セット作ります。

スタビワイヤーをスタビボールに通した状態でスタビホルダーを固定します。ワイヤーが左右均等になるようにストッパーを固定し、ホルダーの３×３セットスクリューをねじ込みます。
スタビロッドがワイヤーに対して直角付近になるようにスタビボールの位置を調整し固定します。

注意！ースタビホルダーの３×３セットスクリューはしめ過ぎないで下さい。
スタビの動きが悪くなり走行性能に影響します。

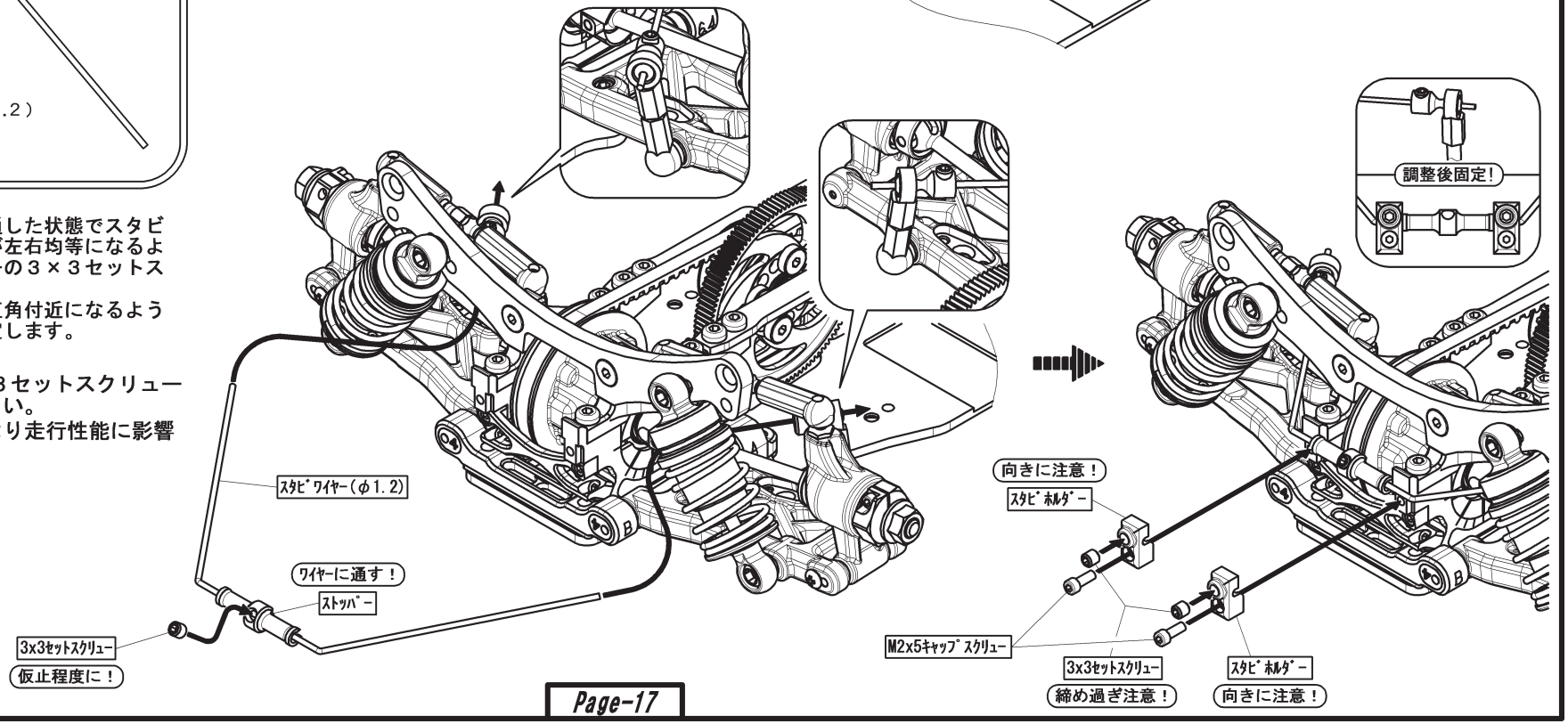

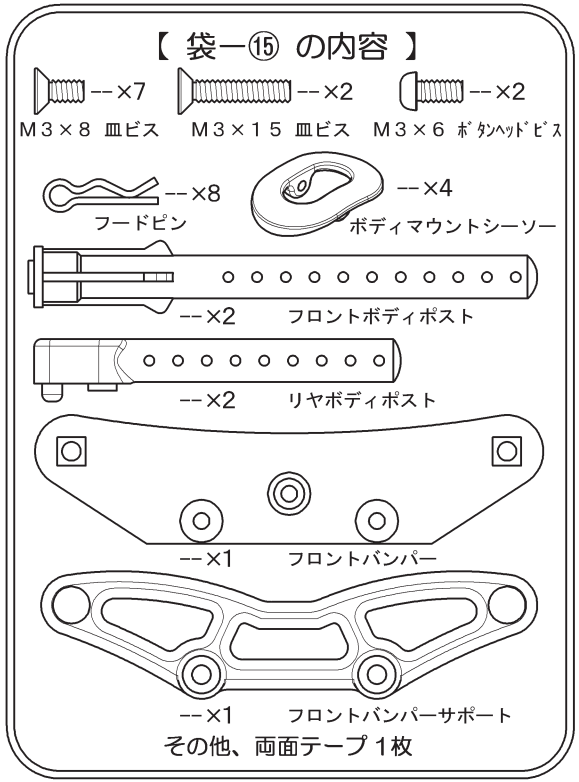
【 袋ー⑮ の内容 】
--×7
M3×8 皿ビス
--×2
M3×15 皿ビス
--×2
M3×6 ボタンヘッドビス
--×8
フードピン
--×4
ボディマウントシーソー
--×2
フロントボディポスト
--×2
リヤボディポスト
--×1
フロントバンパー
--×1
フロントバンパーサポート
その他、両面テープ 1枚

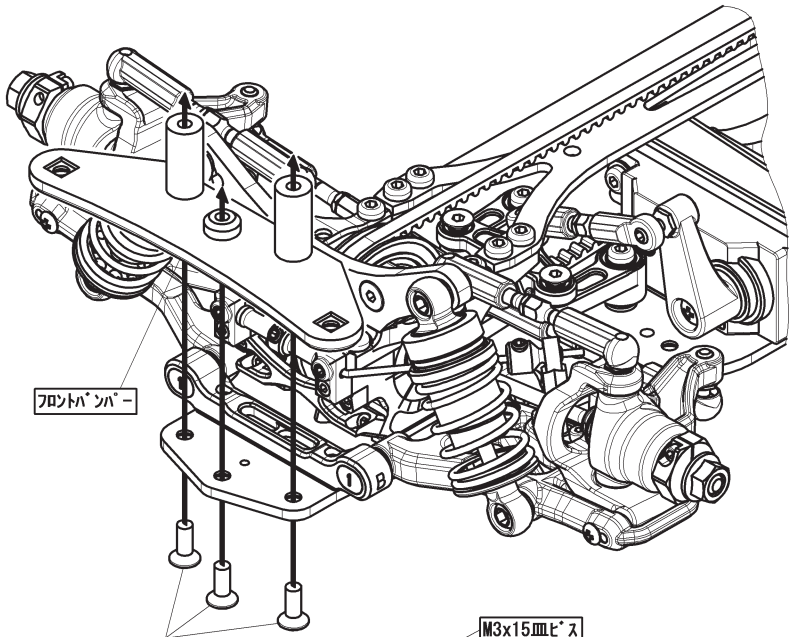
フロントバンパー
M3x8皿ビス

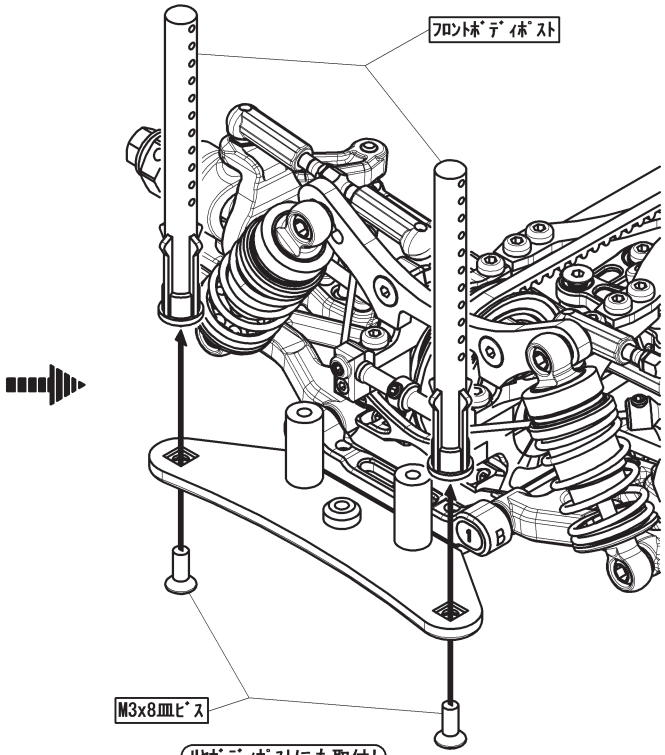
フロントボディポスト
M3x8皿ビス

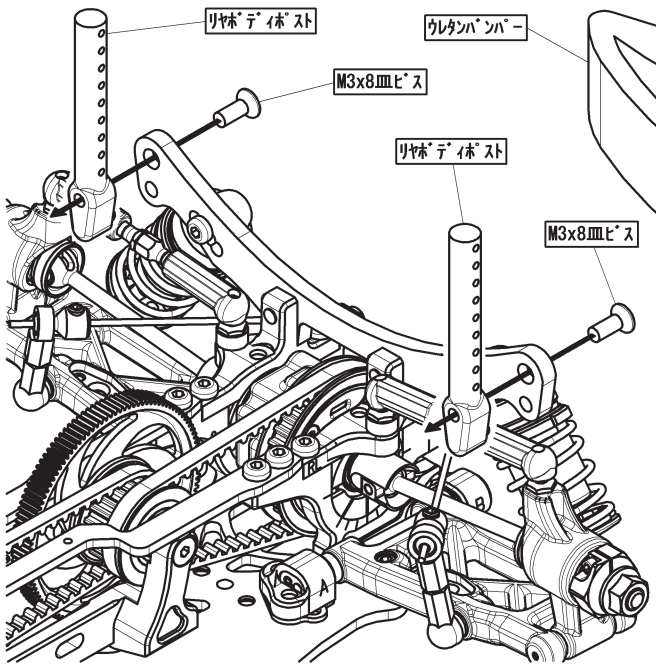
リヤボディポスト
M3x8皿ビス
リヤボディポスト
M3x8皿ビス

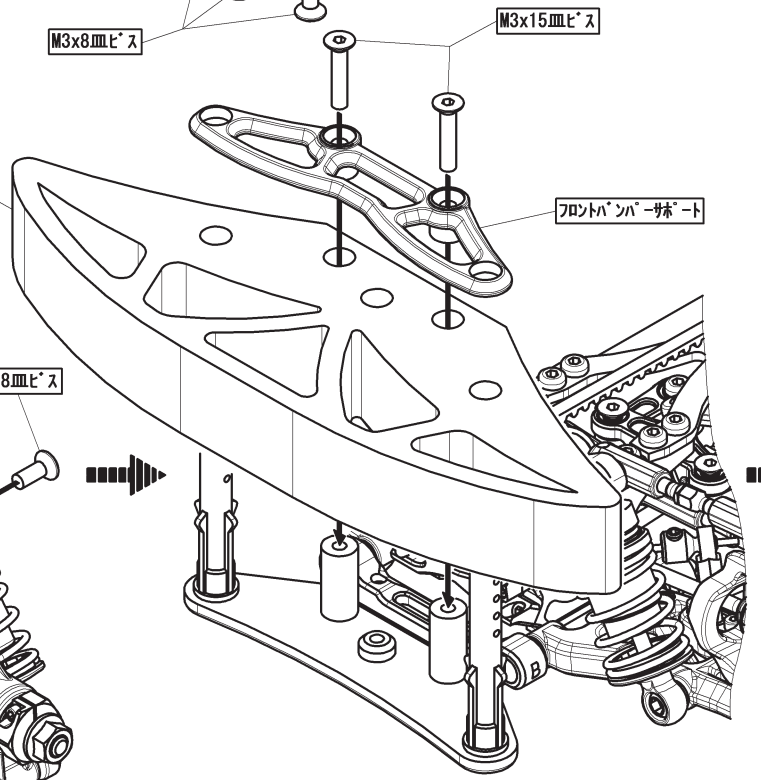
ウレタンバンパー
M3x15皿ビス
フロントバンパーサポート

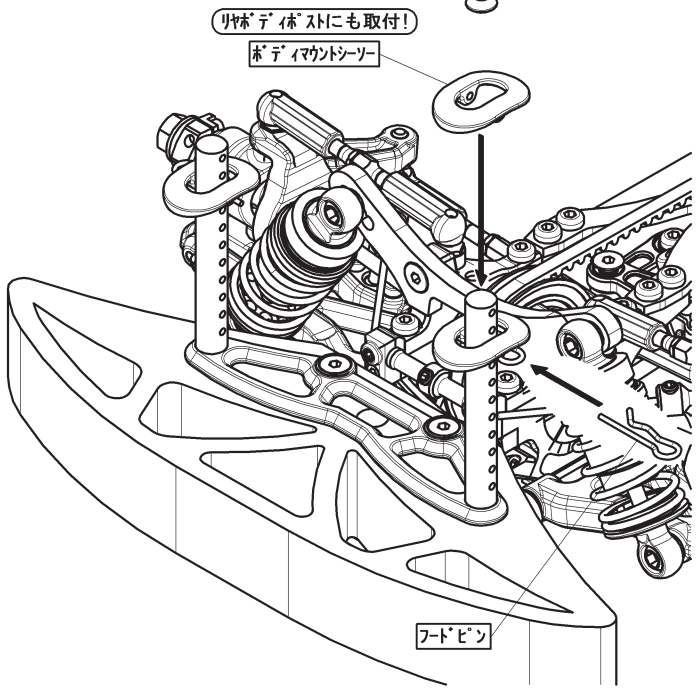
リヤボディポストにも取付!
ボディマウントシーソー
フードピン

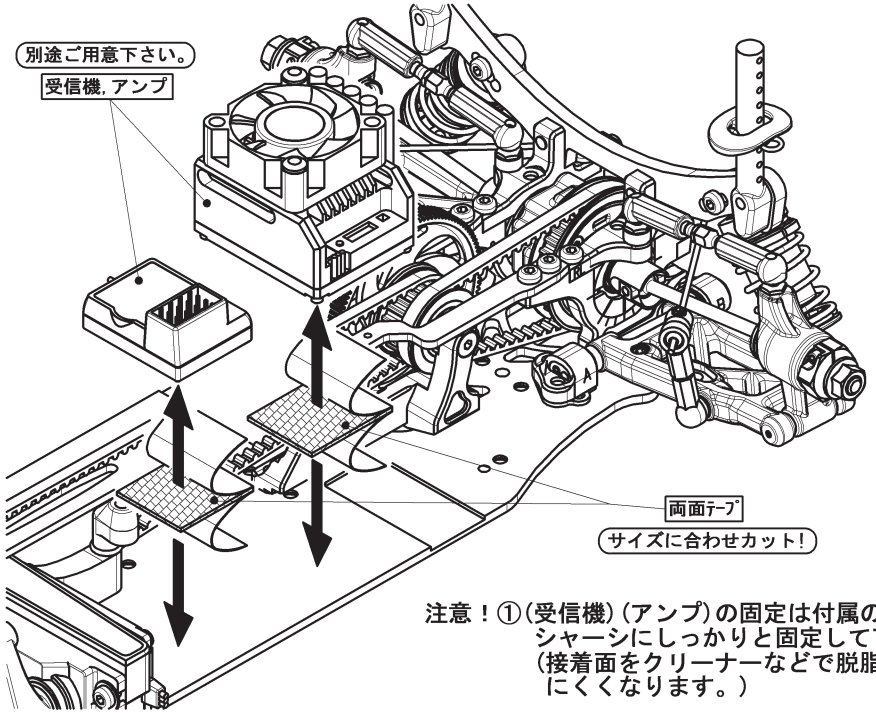

注意！①(受信機)(アンプ)の固定は付属の両面テープを使用し
シャーシにしっかりと固定して下さい。
(接着面をクリーナーなどで脱脂しておくと、はがれ
にくくなります。)

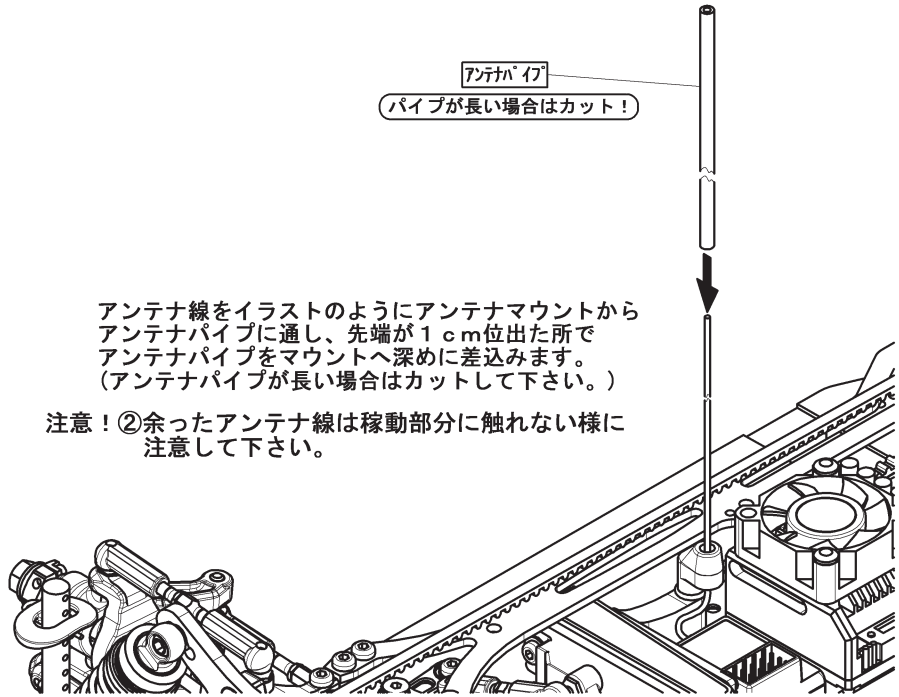

アンテナ線をイラストのようにアンテナマウントから
アンテナパイプに通し、先端が１ｃｍ位出た所で
アンテナパイプをマウントへ深めに差込みます。
(アンテナパイプが長い場合はカットして下さい。)

注意！②余ったアンテナ線は稼動部分に触れない様に
注意して下さい。

【 袋ー⑮ の残り 】

--×2　　Ｍ３×６ ボタンヘッドビス

注意！

③キットには、モーター、ピニオンギヤは含まれておりませんので、別途ご用意下さい。

④ピニオンの取付けは、モーターシャフトの”Dカット”されている部分に、セットスクリューが当たる様、しっかりと締め込んで下さい。

⑤バックラッシュは少し隙間が出来る程度に調整して下さい。
(調整不足は、ノイズ及びギヤ破損の原因になります。)

⑥連続走行はモーターに必要以上の負荷を掛けるだけでなく寿命も短くなりますので、完全に冷えた事を確認してから走行をさせて下さい。

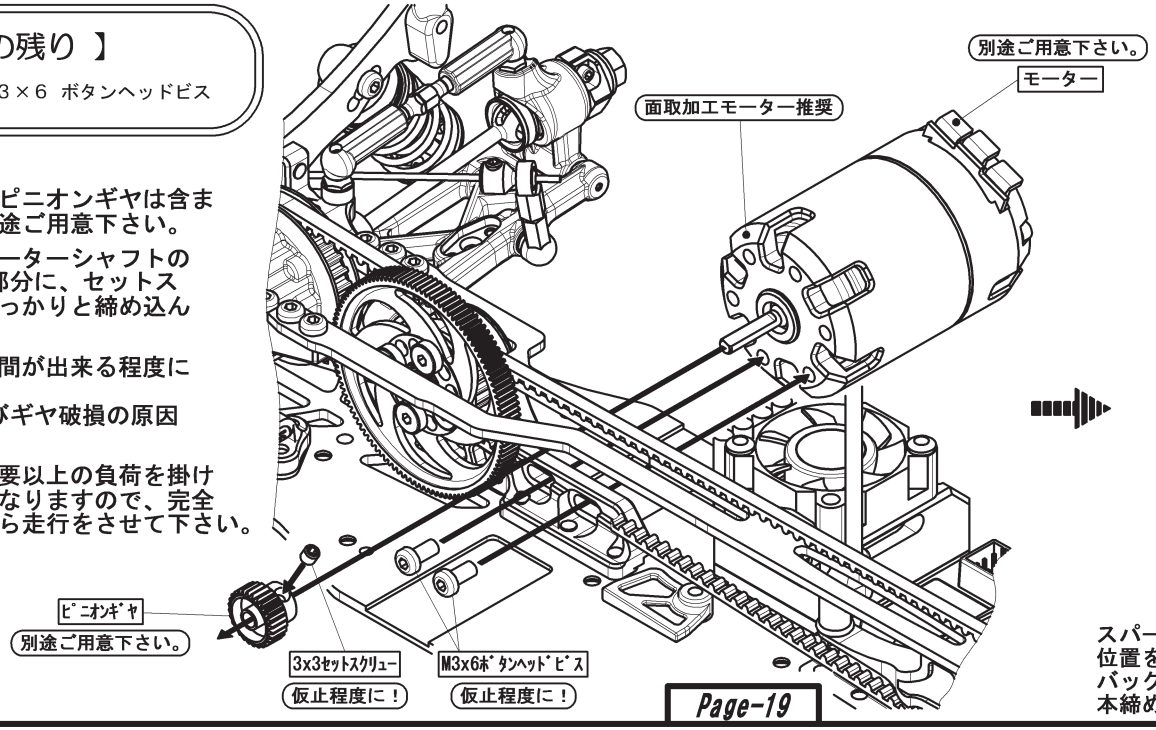

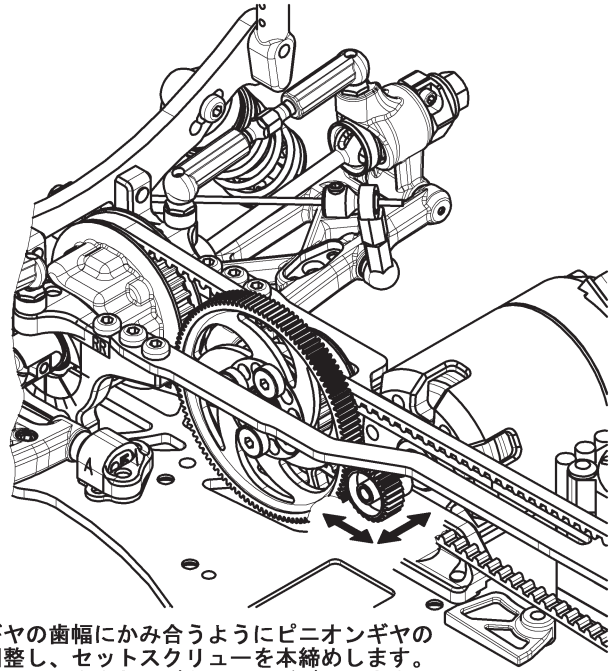

スパーギヤの歯幅にかみ合うようにピニオンギヤの
位置を調整し、セットスクリューを本締めします。
バックラッシュを合わせボタンヘッドビス２本を
本締めします。

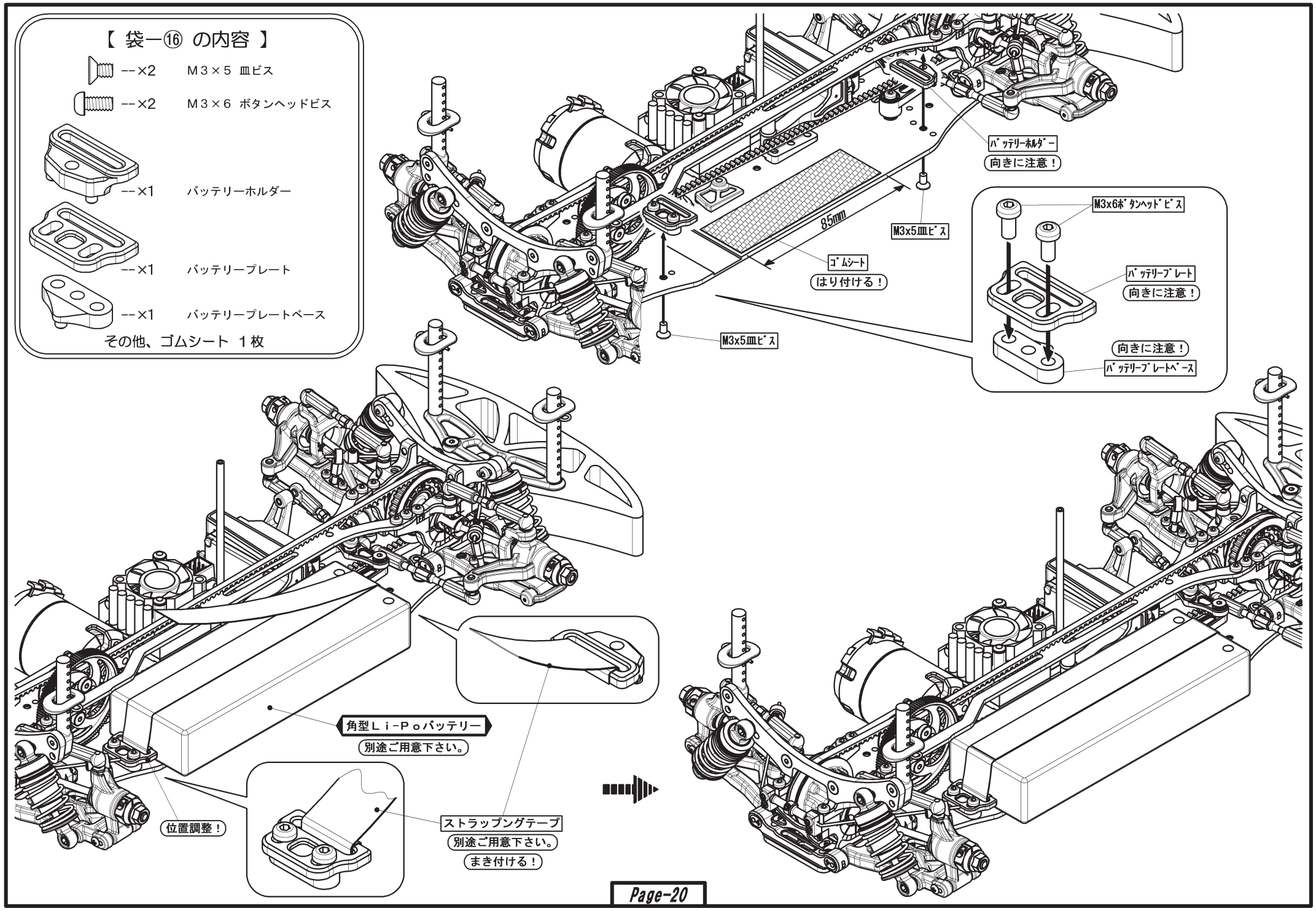
【 袋ー⑯ の内容 】
--×2 M３×５ 皿ビス
--×2 M３×６ ボタンヘッドビス
--×1 バッテリーホルダー
--×1 バッテリープレート
--×1 バッテリープレートベース
その他、ゴムシート １枚
ﾊﾞｯﾃﾘｰﾎﾙﾀﾞｰ
向きに注意！
85mm
M3x5皿ﾋﾞｽ
ｺﾞﾑｼｰﾄ
はり付ける！
M3x5皿ﾋﾞｽ
M3x6ﾎﾞﾀﾝﾍｯﾄﾞﾋﾞｽ
ﾊﾞｯﾃﾘｰﾌﾟﾚｰﾄ
向きに注意！
向きに注意！
ﾊﾞｯﾃﾘｰﾌﾟﾚｰﾄﾍﾞｰｽ
角型Ｌｉ-Ｐｏバッテリー
別途ご用意下さい。
位置調整！
ストラップングテープ
別途ご用意下さい。
まき付ける！

タイヤの組立

タイヤにインナースポンジを押込み、タイヤのリブをホイルのミゾにはめ込みます。
（タイヤ、ホイル、インナースポンジは別途ご用意下さい。）

タイヤのサイドをめくり、ホイルとの隙間に
瞬間接着剤を流し込み、両サイドを接着します。

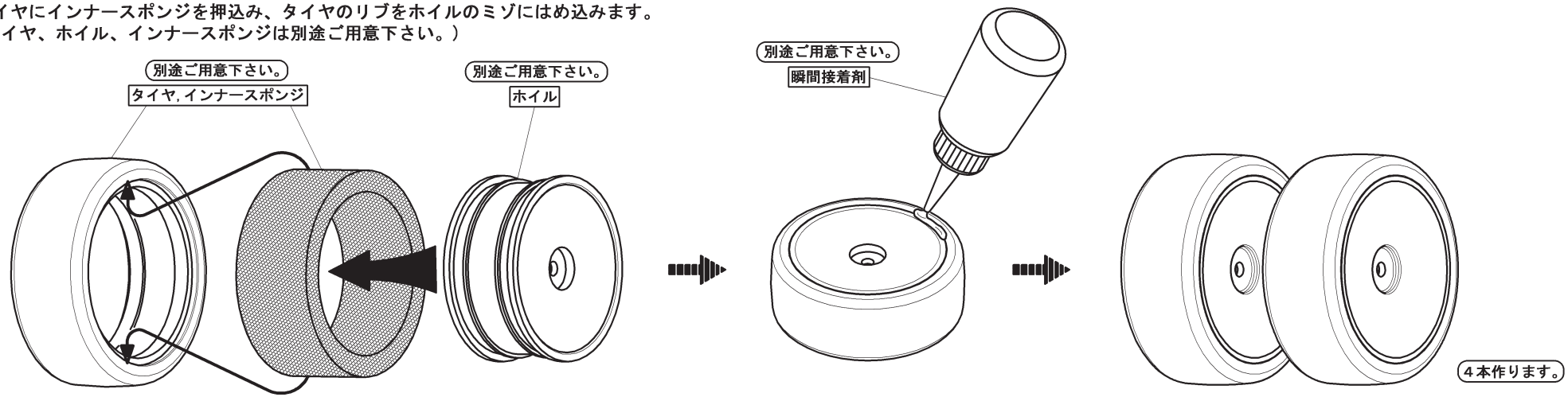

フロント側

【 反対側も同じ様に固定します。】

リア側

仮止めした（Ｍ４アルミナット）を外し、ホイルと
ホイルハブの６角をはめ合わせナットで固定します。

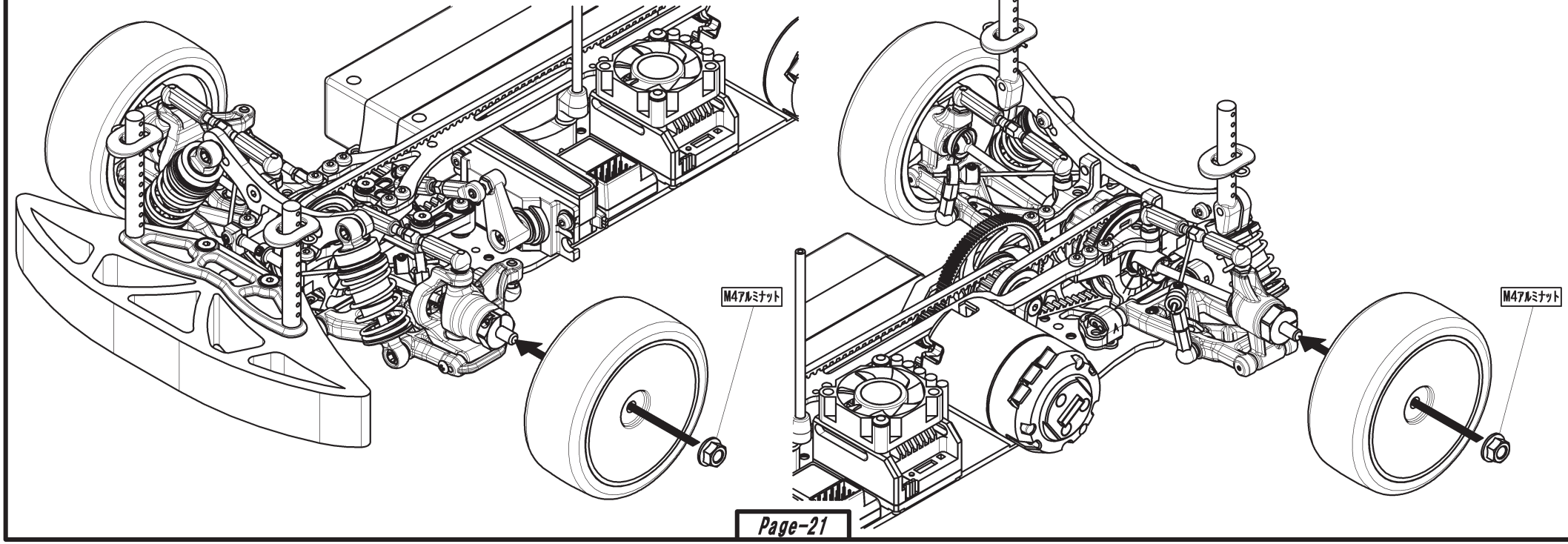

Bushing type sus-mount chart

			A	B	C
一体型／Stick type			B8-301A	B8-301B	B8-301C
分割型／Separate type			B8-301SA	B8-301SB	B8-301SC
FR型／FR type			B8-301FRA	B8-301FRB	B8-301FRC
ブッシュの向き／Direction of Bushing	5	5	39.5mm	43.5mm	46.4mm
	4	4	39.9mm	43.9mm	46.8mm
	3	3	40.3mm	44.3mm	47.2mm
	2	2	40.7mm	44.7mm	47.6mm
	1	1	41.1mm	45.1mm	48.0mm
	2	2	41.5mm	45.5mm	48.4mm
	3	3	41.9mm	45.9mm	48.8mm
	4	4	42.3mm	46.3mm	49.2mm
	5	5	42.7mm	46.7mm	49.6mm

◆フロントトー角（単位：度）／Front Toe Angle (unit: degree)

			FF																			
			A		B									C								
			42.3	42.7	43.5	43.9	44.3	44.7	45.1	45.5	45.9	46.3	46.7	46.4	46.8	47.2	47.6	48.0	48.4	48.8	49.2	49.6
FR	A	42.3	0	-0.3	-0.9	-1.2	-1.5	-1.8	-2.1	-2.3	-2.6	-2.9	-3.2	-3.0	-3.3	-3.6	-3.9	-4.2	-4.5	-4.8	-5.1	-5.3
		42.7	–	0	-0.6	-0.9	-1.2	-1.5	-1.8	-2.1	-2.3	-2.6	-2.9	-2.7	-3.0	-3.3	-3.6	-3.9	-4.2	-4.5	-4.8	-5.1
	B	43.5	–	–	0	-0.3	-0.6	-0.9	-1.2	-1.5	-1.8	-2.1	-2.3	-2.1	-2.4	-2.7	-3.0	-3.3	-3.6	-3.9	-4.2	-4.5
		43.9	–	–	–	0	-0.3	-0.6	-0.9	-1.2	-1.5	-1.8	-2.1	-1.8	-2.1	-2.4	-2.7	-3.0	-3.3	-3.6	-3.9	-4.2
		44.3	–	–	–	–	0	-0.3	-0.6	-0.9	-1.2	-1.5	-1.8	-1.5	-1.8	-2.1	-2.4	-2.7	-3.0	-3.3	-3.6	-3.9
		44.7	–	–	–	–	–	0	-0.3	-0.6	-0.9	-1.2	-1.5	-1.2	-1.5	-1.8	-2.1	-2.4	-2.7	-3.0	-3.3	-3.6
		45.1	–	–	–	–	–	–	0	-0.3	-0.6	-0.9	-1.2	-1.0	-1.2	-1.5	-1.8	-2.1	-2.4	-2.7	-3.0	-3.3
		45.5	–	–	–	–	–	–	–	0	-0.3	-0.6	-0.9	-0.7	-1.0	-1.2	-1.5	-1.8	-2.1	-2.4	-2.7	-3.0
		45.9	–	–	–	–	–	–	–	–	0	-0.3	-0.6	-0.4	-0.7	-1.0	-1.2	-1.5	-1.8	-2.1	-2.4	-2.7
		46.3	–	–	–	–	–	–	–	–	–	0	-0.3	-0.1	-0.4	-0.7	-1.0	-1.2	-1.5	-1.8	-2.1	-2.4
		46.7	–	–	–	–	–	–	–	–	–	–	0	–	-0.1	-0.4	-0.7	-1.0	-1.2	-1.5	-1.8	-2.1
	C	46.4	–	–	–	–	–	–	–	–	–	–	–	0	-0.3	-0.6	-0.9	-1.2	-1.5	-1.8	-2.1	-2.3
		46.8	–	–	–	–	–	–	–	–	–	–	–	–	0	-0.3	-0.6	-0.9	-1.2	-1.5	-1.8	-2.1
		47.2	–	–	–	–	–	–	–	–	–	–	–	–	–	0	-0.3	-0.6	-0.9	-1.2	-1.5	-1.8
		47.6	–	–	–	–	–	–	–	–	–	–	–	–	–	–	0	-0.3	-0.6	-0.9	-1.2	-1.5
		48.0	–	–	–	–	–	–	–	–	–	–	–	–	–	–	–	0	-0.3	-0.6	-0.9	-1.2
		48.4	–	–	–	–	–	–	–	–	–	–	–	–	–	–	–	–	0	-0.3	-0.6	-0.9
		48.8	–	–	–	–	–	–	–	–	–	–	–	–	–	–	–	–	–	0	-0.3	-0.6
		49.2	–	–	–	–	–	–	–	–	–	–	–	–	–	–	–	–	–	–	0	-0.3
		49.6	–	–	–	–	–	–	–	–	–	–	–	–	–	–	–	–	–	–	–	0

◆リアトー角（単位：度）／Rear Toe Angle (unit: degree)

			RF																			
			A							B									C			
			40.3	40.7	41.1	41.5	41.9	42.3	42.7	43.5	43.9	44.3	44.7	45.1	45.5	45.9	46.3	46.7	46.4	46.8	47.2	47.6
RR	B	43.5	2.3	2.0	1.7	1.4	1.2	0.9	0.6	0	–	–	–	–	–	–	–	–	–	–	–	–
		43.9	2.6	2.3	2.0	1.7	1.4	1.2	0.9	0.3	0	–	–	–	–	–	–	–	–	–	–	–
		44.3	2.9	2.6	2.3	2.0	1.7	1.4	1.2	0.6	0.3	0	–	–	–	–	–	–	–	–	–	–
		44.7	3.2	2.9	2.6	2.3	2.0	1.7	1.4	0.9	0.6	0.3	0	–	–	–	–	–	–	–	–	–
		45.1	3.5	3.2	2.9	2.6	2.3	2.0	1.7	1.2	0.9	0.6	0.3	0	–	–	–	–	–	–	–	–
		45.5	3.7	3.5	3.2	2.9	2.6	2.3	2.0	1.4	1.2	0.9	0.6	0.3	0	–	–	–	–	–	–	–
		45.9	4.0	3.7	3.5	3.2	2.9	2.6	2.3	1.7	1.4	1.2	0.9	0.6	0.3	0	–	–	–	–	–	–
		46.3	4.3	4.0	3.7	3.5	3.2	2.9	2.6	2.0	1.7	1.4	1.2	0.9	0.6	0.3	0	–	–	–	–	–
		46.7	4.6	4.3	4.0	3.7	3.5	3.2	2.9	2.3	2.0	1.7	1.4	1.2	0.9	0.6	0.3	0	–	–	–	–
	C	46.4	4.4	4.1	3.8	3.5	3.2	2.9	2.7	2.1	1.8	1.5	1.2	0.9	0.6	0.4	0.1	–	0	–	–	–
		46.8	4.7	4.4	4.1	3.8	3.5	3.2	2.9	2.4	2.1	1.8	1.5	1.2	0.9	0.6	0.4	0.1	0.3	0	–	–
		47.2	5.0	4.7	4.4	4.1	3.8	3.5	3.2	2.7	2.4	2.1	1.8	1.5	1.2	0.9	0.6	0.4	0.6	0.3	0	–
		47.6	5.2	5.0	4.7	4.4	4.1	3.8	3.5	2.9	2.7	2.4	2.1	1.8	1.5	1.2	0.9	0.6	0.9	0.6	0.3	0
		48.0	5.5	5.2	5.0	4.7	4.4	4.1	3.8	3.2	2.9	2.7	2.4	2.1	1.8	1.5	1.2	0.9	1.2	0.9	0.6	0.3
		48.4	5.8	5.5	5.2	5.0	4.7	4.4	4.1	3.5	3.2	2.9	2.7	2.4	2.1	1.8	1.5	1.2	1.4	1.2	0.9	0.6
		48.8	6.1	5.8	5.5	5.2	5.0	4.7	4.4	3.8	3.5	3.2	2.9	2.7	2.4	2.1	1.8	1.5	1.7	1.4	1.2	0.9
		49.2	6.4	6.1	5.8	5.5	5.2	5.0	4.7	4.1	3.8	3.5	3.2	2.9	2.7	2.4	2.1	1.8	2.0	1.7	1.4	1.2
		49.6	6.7	6.4	6.1	5.8	5.5	5.2	5.0	4.4	4.1	3.8	3.5	3.2	2.9	2.7	2.4	2.1	2.3	2.0	1.7	1.4

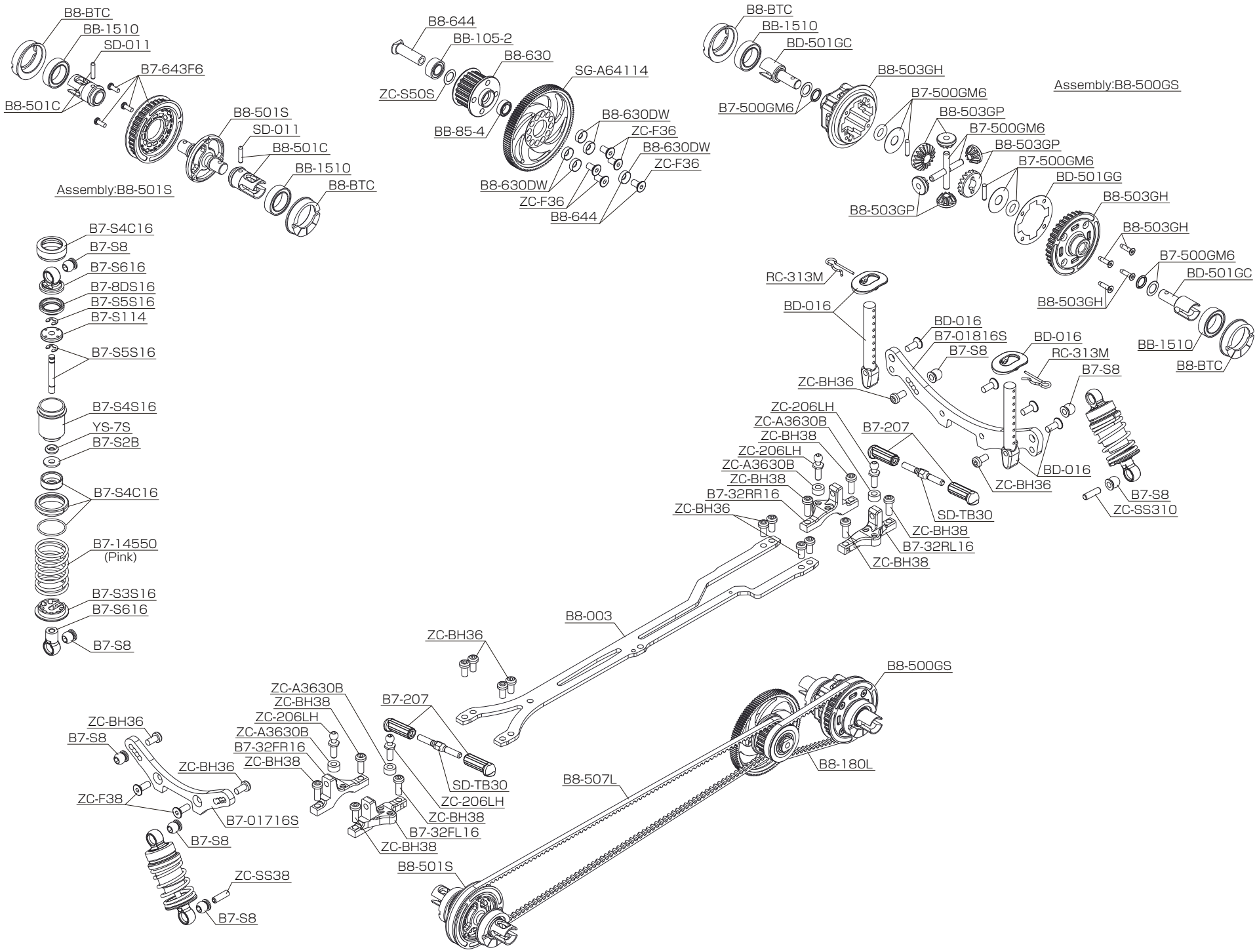
B8-BTC
BB-1510
SD-011
B7-643F6
B8-501C
B8-501S
SD-011
B8-501C
BB-1510
B8-BTC
Assembly:B8-501S
B8-644
BB-105-2
B8-630
SG-A64114
ZC-S50S
BB-85-4
B8-630DW
ZC-F36
B8-630DW
ZC-F36
B8-630DW
ZC-F36
B8-644
B8-BTC
BB-1510
BD-501GC
B8-503GH
B7-500GM6
B7-500GM6
Assembly:B8-500GS
B8-503GP
B7-500GM6
B8-503GP
B7-500GM6
BD-501GG
B8-503GP
B8-503GH
B8-503GH
B7-500GM6
BD-501GC
B8-503GH
BB-1510
B8-BTC
B7-S4C16
B7-S8
B7-S616
B7-8DS16
B7-S5S16
B7-S114
B7-S5S16
B7-S4S16
YS-7S
B7-S2B
B7-S4C16
B7-14550
(Pink)
B7-S3S16
B7-S616
B7-S8
RC-313M
BD-016
BD-016
B7-01816S
B7-S8
BD-016
RC-313M
B7-S8
ZC-BH36
ZC-206LH
ZC-A3630B
ZC-BH38
B7-207
ZC-206LH
ZC-A3630B
ZC-BH38
B7-32RR16
ZC-BH36
BD-016
ZC-BH36
SD-TB30
B7-S8
ZC-SS310
ZC-BH38
B7-32RL16
ZC-BH38
B8-003
ZC-BH36
B8-500GS
ZC-A3630B
ZC-BH38
B7-207
ZC-206LH
ZC-A3630B
B7-32FR16
ZC-BH38
ZC-BH36
B7-S8
ZC-BH36
ZC-F38
B7-01716S
B7-S8
SD-TB30
ZC-206LH
ZC-BH38
B7-32FL16
ZC-BH38
B8-507L
B8-180L
B8-501S
ZC-SS38
B7-S8

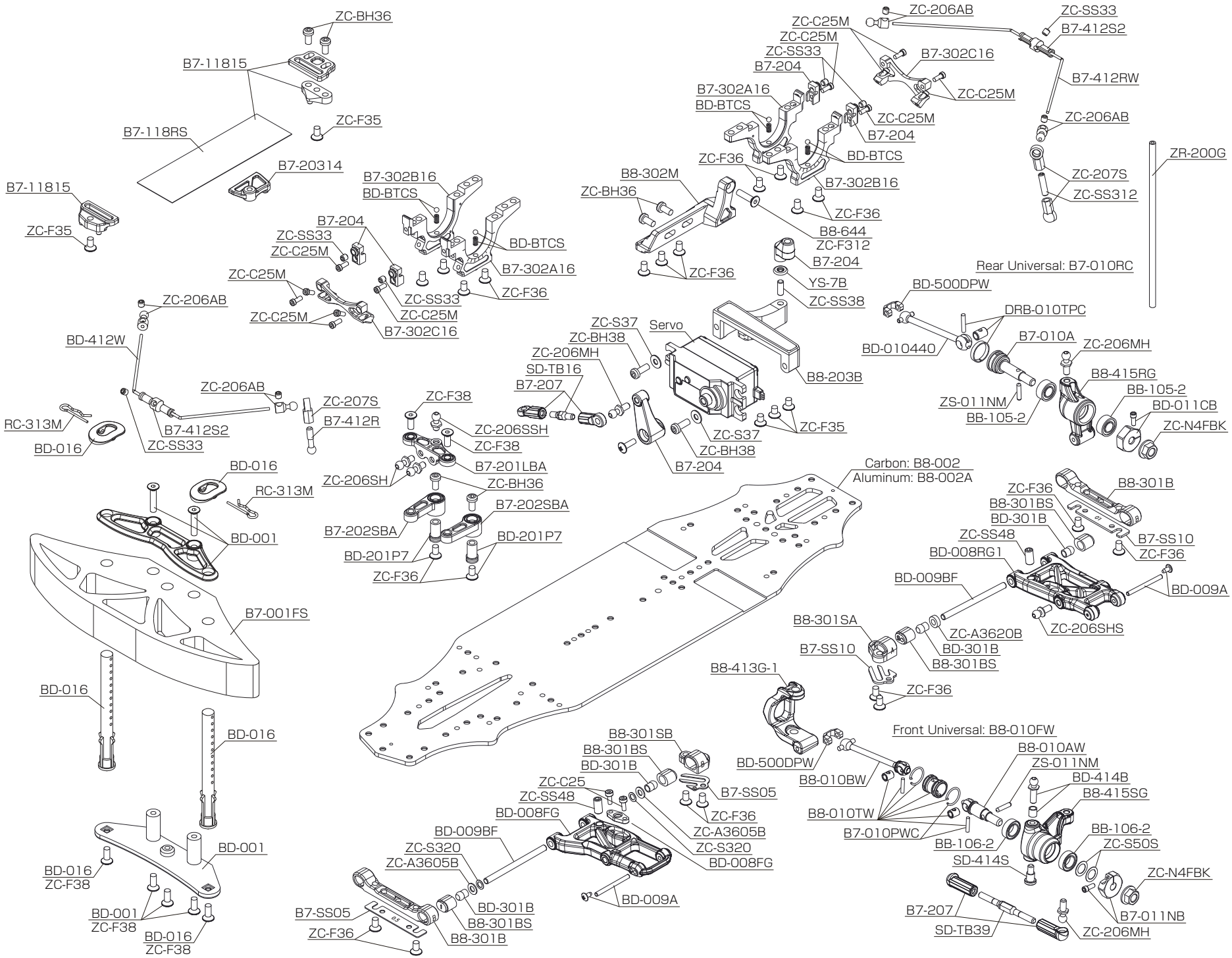
ZC-BH36
B7-11815
B7-118RS
ZC-F35
B7-20314
B7-11815
ZC-F35
B7-302B16
BD-BTCS
B7-204
ZC-SS33
ZC-C25M
BD-BTCS
B7-302A16
ZC-F36
ZC-C25M
ZC-SS33
ZC-C25M
B7-302C16
ZC-206AB
BD-412W
ZC-206AB
ZC-207S
B7-412R
RC-313M
B7-412S2
BD-016
ZC-SS33
BD-016
RC-313M
BD-001
B7-001FS
BD-016
BD-016
BD-001
BD-016
ZC-F38
BD-001
ZC-F38
BD-016
ZC-F38
ZC-F38
ZC-206SSH
ZC-F38
B7-201LBA
ZC-206SH
ZC-BH36
B7-202SBA
B7-202SBA
BD-201P7
BD-201P7
ZC-F36
ZC-S37
Servo
ZC-BH38
ZC-206MH
SD-TB16
B7-207
B7-204
ZC-F35
ZC-S37
ZC-BH38
B8-203B
Carbon: B8-002
Aluminum: B8-002A
ZC-206AB
ZC-C25M
ZC-C25M
ZC-SS33
B7-204
B7-302C16
ZC-C25M
ZC-SS33
B7-412S2
B7-412RW
B7-302A16
BD-BTCS
ZC-C25M
B7-204
BD-BTCS
ZC-206AB
ZC-F36
B7-302B16
B8-302M
ZC-BH36
ZC-F36
B8-644
ZC-F312
ZC-F36
B7-204
YS-7B
ZC-SS38
ZC-207S
ZC-SS312
ZR-200G
Rear Universal: B7-010RC
BD-500DPW
DRB-010TPC
BD-010440
B7-010A
ZC-206MH
B8-415RG
BB-105-2
ZS-011NM
BD-011CB
BB-105-2
ZC-N4FBK
ZC-F36
B8-301B
B8-301BS
BD-301B
B7-SS10
ZC-SS48
ZC-F36
BD-008RG1
BD-009BF
BD-009A
ZC-206SHS
B8-301SA
ZC-A3620B
BD-301B
B7-SS10
B8-301BS
B8-413G-1
ZC-F36
Front Universal: B8-010FW
B8-301SB
B8-301BS
BD-301B
BD-500DPW
B8-010AW
ZS-011NM
B8-010BW
BD-414B
ZC-C25
B7-SS05
ZC-SS48
B8-415SG
ZC-F36
BD-008FG
B8-010TW
ZC-A3605B
B7-010PWC
BD-009BF
ZC-S320
BB-106-2
BB-106-2
ZC-S50S
ZC-A3605B
BD-008FG
SD-414S
BD-009A
ZC-N4FBK
BD-301B
B7-SS05
B8-301BS
B7-207
B7-011NB
ZC-F36
B8-301B
SD-TB39
ZC-206MH

<BD8 GEAR RATIO (48pitch)>

2nd RATIO		SPUR GEAR														2nd RATIO	
1.700		74	75	76	77	78	79	80	81	82	83	84	85	86	87	1.700	
PINION GEAR	17	7.400	7.500	7.600	7.700	7.800	7.900	8.000	8.100	8.200	8.300	8.400	8.500	8.600	8.700	17	PINION GEAR
	18	6.989	7.083	7.178	7.272	7.367	7.461	7.556	7.650	7.744	7.839	7.933	8.028	8.122	8.217	18	
	19	6.621	6.711	6.800	6.889	6.979	7.068	7.158	7.247	7.337	7.426	7.516	7.605	7.695	7.784	19	
	20	6.290	6.375	6.460	6.545	6.630	6.715	6.800	6.885	6.970	7.055	7.140	7.225	7.310	7.395	20	
	21	5.990	6.071	6.152	6.233	6.314	6.395	6.476	6.557	6.638	6.719	6.800	6.881	6.962	7.043	21	
	22	5.718	5.795	5.873	5.950	6.027	6.105	6.182	6.259	6.336	6.414	6.491	6.568	6.645	6.723	22	
	23	5.470	5.543	5.617	5.691	5.765	5.839	5.913	5.987	6.061	6.135	6.209	6.283	6.357	6.430	23	
	24	5.242	5.313	5.383	5.454	5.525	5.596	5.667	5.738	5.808	5.879	5.950	6.021	6.092	6.163	24	
	25	5.032	5.100	5.168	5.236	5.304	5.372	5.440	5.508	5.576	5.644	5.712	5.780	5.848	5.916	25	
	26	4.838	4.904	4.969	5.035	5.100	5.165	5.231	5.296	5.362	5.427	5.492	5.558	5.623	5.688	26	
	27	4.659	4.722	4.785	4.848	4.911	4.974	5.037	5.100	5.163	5.226	5.289	5.352	5.415	5.478	27	
	28	4.493	4.554	4.614	4.675	4.736	4.796	4.857	4.918	4.979	5.039	5.100	5.161	5.221	5.282	28	
	29	4.338	4.397	4.455	4.514	4.572	4.631	4.690	4.748	4.807	4.866	4.924	4.983	5.041	5.100	29	
	30	4.193	4.250	4.307	4.363	4.420	4.477	4.533	4.590	4.647	4.703	4.760	4.817	4.873	4.930	30	
	31	4.058	4.113	4.168	4.223	4.277	4.332	4.387	4.442	4.497	4.552	4.606	4.661	4.716	4.771	31	
		74	75	76	77	78	79	80	81	82	83	84	85	86	87		
		SPUR GEAR															

※使用するモーターの形状によっては、アッパーデッキと干渉して上記ギヤ比が使えない場合がありますのでご注意下さい。

<BD8 GEAR RATIO (64pitch)>

2nd RATIO		SPUR GEAR																		2nd RATIO	
1.700		99	100	101	102	103	104	105	106	107	108	109	110	111	112	113	114	115	116	1.700	
PINION GEAR	23	7.317	7.391	7.465	7.539	7.613	7.687	7.761	7.835	7.909	7.983	8.057	8.130	8.204	8.278	8.352	8.426	8.500	8.574	23	PINION GEAR
	24	7.013	7.083	7.154	7.225	7.296	7.367	7.438	7.508	7.579	7.650	7.721	7.792	7.863	7.933	8.004	8.075	8.146	8.217	24	
	25	6.732	6.800	6.868	6.936	7.004	7.072	7.140	7.208	7.276	7.344	7.412	7.480	7.548	7.616	7.684	7.752	7.820	7.888	25	
	26	6.473	6.538	6.604	6.669	6.735	6.800	6.865	6.931	6.996	7.062	7.127	7.192	7.258	7.323	7.388	7.454	7.519	7.585	26	
	27	6.233	6.296	6.359	6.422	6.485	6.548	6.611	6.674	6.737	6.800	6.863	6.926	6.989	7.052	7.115	7.178	7.241	7.304	27	
	28	6.011	6.071	6.132	6.193	6.254	6.314	6.375	6.436	6.496	6.557	6.618	6.679	6.739	6.800	6.861	6.921	6.982	7.043	28	
	29	5.803	5.862	5.921	5.979	6.038	6.097	6.155	6.214	6.272	6.331	6.390	6.448	6.507	6.566	6.624	6.683	6.741	6.800	29	
	30	5.610	5.667	5.723	5.780	5.837	5.893	5.950	6.007	6.063	6.120	6.177	6.233	6.290	6.347	6.403	6.460	6.517	6.573	30	
	31	5.429	5.484	5.539	5.594	5.648	5.703	5.758	5.813	5.868	5.923	5.977	6.032	6.087	6.142	6.197	6.252	6.306	6.361	31	
	32	5.259	5.313	5.366	5.419	5.472	5.525	5.578	5.631	5.684	5.738	5.791	5.844	5.897	5.950	6.003	6.056	6.109	6.163	32	
	33	5.100	5.152	5.203	5.255	5.306	5.358	5.409	5.461	5.512	5.564	5.615	5.667	5.718	5.770	5.821	5.873	5.924	5.976	33	
	34	4.950	5.000	5.050	5.100	5.150	5.200	5.250	5.300	5.350	5.400	5.450	5.500	5.550	5.600	5.650	5.700	5.750	5.800	34	
	35	4.809	4.857	4.906	4.954	5.003	5.051	5.100	5.149	5.197	5.246	5.294	5.343	5.391	5.440	5.489	5.537	5.586	5.634	35	
	36	4.675	4.722	4.769	4.817	4.864	4.911	4.958	5.006	5.053	5.100	5.147	5.194	5.242	5.289	5.336	5.383	5.431	5.478	36	
	37	4.549	4.595	4.641	4.686	4.732	4.778	4.824	4.870	4.916	4.962	5.008	5.054	5.100	5.146	5.192	5.238	5.284	5.330	37	
	38	4.429	4.474	4.518	4.563	4.608	4.653	4.697	4.742	4.787	4.832	4.876	4.921	4.966	5.011	5.055	5.100	5.145	5.189	38	
	39	4.315	4.359	4.403	4.446	4.490	4.533	4.577	4.621	4.664	4.708	4.751	4.795	4.838	4.882	4.926	4.969	5.013	5.056	39	
	40	4.208	4.250	4.293	4.335	4.378	4.420	4.463	4.505	4.548	4.590	4.633	4.675	4.718	4.760	4.803	4.845	4.888	4.930	40	
	41	4.105	4.146	4.188	4.229	4.271	4.312	4.354	4.395	4.437	4.478	4.520	4.561	4.602	4.644	4.685	4.727	4.768	4.810	41	
	42	4.007	4.048	4.088	4.129	4.169	4.210	4.250	4.290	4.331	4.371	4.412	4.452	4.493	4.533	4.574	4.614	4.655	4.695	42	
		99	100	101	102	103	104	105	106	107	108	109	110	111	112	113	114	115	116		
		SPUR GEAR																			

※使用するモーターの形状によっては、アッパーデッキと干渉して上記ギヤ比が使えない場合がありますのでご注意下さい。

BD8 2017 BLACK SERIES SETTING SHEET

DRIVER **DATE** . .

CIRCUIT

■ 環境／Place □ インドア／Indoor □ アウトドア／Outdoor
■ 路面／Track □ アスファルト／Asphalt □ カーペット／Carpet
■ グリップ／Traction □ 高い／High □ 普通／Medium □ 低い／Low
■ 路面状況／Track situation □ フラット／Flat □ バンピー／Bump

FRONT

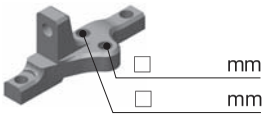

□ mm
□ mm

デフ／Diff
□ 低／Low
□ 高／High
□ BD8

バンプステア
Bump Steer
mm

1 2 3 4
□ □ □ □
ショック タワー
Shock Tower
□ 低／Low
□ スタンダード／Standard

センターリンク／Center Link
mm

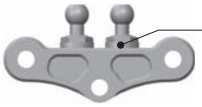

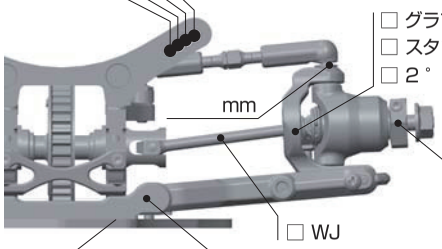

□ グラファイト／Graphite
□ スタンダード／Standard
□ 2° □ 4° □ 6°

mm

□ WJ

ホイールハブ
Wheel Hubs
□ 3.5 mm
□ 4.5 mm
□ 5.0 mm
□ 5.5 mm

ホイールベース／Wheelbase

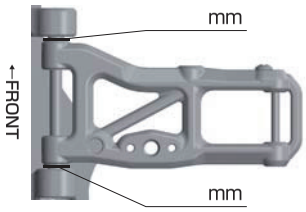

mm
←FRONT
mm

□ ショート グラファイト
Short Graphite
□ スタンダード グラファイト
Standard Graphite

スペーサー
Spacer
FF mm
FR mm

サスブロック
Sus Block in / out
FF 1 . 2 . 3 . 4 . 5
FR 1 . 2 . 3 . 4 . 5
□ 一体型／1 Piece □分割型／Separate

車高
Ride Height mm

キャンバー
Camber Angle

キャスター／Caster Angle
2° 4° 6°

スタビ／Sway Bar
1.0 1.1 1.2
1.3 1.4 1.5
1.6 mm

ドループ／Droop
サスアーム外下／Arm
mm

トー角
Toe Angle

ステアリング リミッター
Steering Limiter
8.0 8.5 9.0

ショック／shock absorber

□ ノーマル／Normal
□ ショート／Short

オイル／Oil

ピストン／Piston
1 2 3 4 穴／Holes
mm

スプリング／Spring

ブラダー／Bladder

Oリング／O-ring
1 2 個

リバウンド／Rebound
%

REAR

□ グラファイト
Graphite
□ アルミ
Aluminium

ギア／Gear
OII
#

デフ／Diff
□ 低／Low
□ 高／High
□ BD8

ショック タワー
Shock Tower
□ 低／Low
□ スタンダード／Standard

1 2 3 4
□ □ □ □

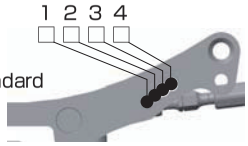

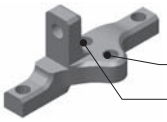

□ mm
□ mm

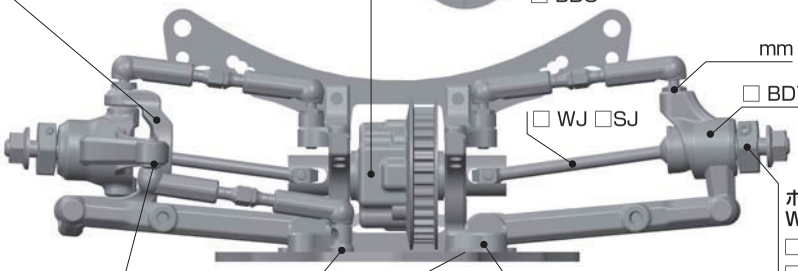

mm
□ BD7 □ BD8
□ WJ □SJ
mm
mm

ホイールハブ
Wheel Hubs
□ 4.5 mm
□ 5.0 mm
□ 5.5 mm

スペーサー
Spacer
RF mm
RR mm

サスブロック
Sus Block in / out
RF 1 . 2 . 3 . 4 . 5
RR 1 . 2 . 3 . 4 . 5
□ 一体型／1 Piece
□分割型／Separate

ホイールベース／Wheelbase

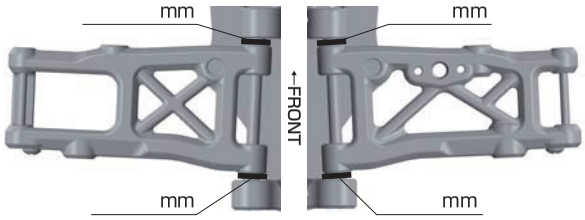

mm
mm
←FRONT
mm
mm

□ 53-39.5
□ 53-40.5
□ 54-39.5
□ 54-40.5

□ 41.5mm
□ 40.5mm
□ 39.5mm

□ ショート グラファイト
Short Graphite
□ スタンダード グラファイト
Standard Graphite

車高
Ride Height mm

キャンバー
Camber Angle

スタビ／Sway Bar
1.0 1.1 1.2
1.3 1.4 1.5
1.6 mm

ドループ／Droop
サスアーム外下／Arm
mm

トー角
Toe Angle

メモ／Notes

ショック／shock absorber

□ ノーマル／Normal
□ ショート／Short

オイル／Oil

ピストン／Piston
1 2 3 4 穴／Holes
mm

スプリング／Spring

ブラダー／Bladder

Oリング／O-ring
1 2 個

リバウンド／Rebound
%

OTHER

メインシャーシ
Main Chassis
□ カーボン／Carbon Graphite
□ アルミ／Aluminum

モーター
Motor

スパーギア
Spur Gear

ピニオンギア
Pinion Gear

バッテリー
Battery

アンプ
ESC

ボディ
Body

ウィング
Wing

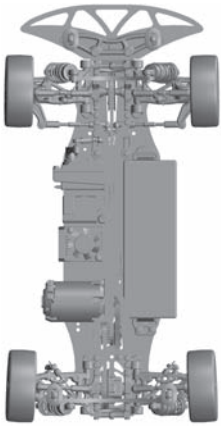

FRONT	REAR
タイヤ／Tire	タイヤ／Tire
インナー／Insert	インナー／Insert
ホイール／Wheel	ホイール／Wheel
トラクション／Tire Treatment	トラクション／Tire Treatment
メモ／Notes	メモ／Notes

ヨコモ 取扱店リスト

模型店

北海道

旭川市	（有）竹内モデル	0166-46-9501
旭川市	ホビーショップ てづか	0166-33-9126
旭川市	旭川 RC サーキット	090-4025-4867
旭川市	GUMP FACTORY	0166-63-4556
石狩市	ラジコン倉庫 hashiriba	0133-64-3107
岩見沢市	ガンちゃん堂	0126-26-3435
岩見沢市	RC ショップ サーキット Do	0126-26-6044
音更町	ネストホビーズ	0155-32-2623
富良野市	ホビーショップ ササキ	0167-23-2817
富良野市	ラジコンショップ Friends	0167-44-3415
釧路市	模型のいわさき	0154-22-1659
釧路市	ミヤケ模型	0154-22-2269
釧路市	H.R.C	0154-64-5965
江別市	ホビーショップ シンタニ	011-384-9387
札幌市	（株）オーム模型	011-821-1367
札幌市	スポーツホビー	011-773-5090
札幌市	OHM ツインサーキット	011-879-5381
札幌市	プロ模型	011-851-2741
札幌市	日本平中自動車販売	011-763-2767
札幌市	稲荷体育用品（株）	011-682-2351
札幌市	マスターズコート	011-771-3862
帯広市	おばらホビー	0155-35-2834
苫小牧市	（有）竹内モデル 苫小牧店	0144-32-3673
苫小牧市	ドリームホビー	0144-52-1811
苫小牧市	マルテサーキット	0144-32-9900
中標津町	ラジコン専門店 松本	01537-2-4085
北見市	ロックス	0157-22-5501
北見市	鳩屋模型店	0157-23-2867
幕別町	イリジョン	0155-22-1560
北斗市	イルカサーキット	0138-77-1223
北斗市	ホビーショップ イルカ本店	0138-49-3080
亀田郡	マッチ模型店	0138-64-0371
恵庭市	ゾーンスクエア	0123-36-1577
室蘭市	かたつむり	0143-47-1177
夕張郡	ホビーハウス F	0123-88-3017

青森県

五所川原市	模型倶楽部	0173-35-6551
弘前市	ニシムラ模型	0172-35-1442
おいらせ町	コムカイ模型	0178-52-2554
おいらせ町	BIG D	0176-52-5300
青森市	有限会社 工藤模型	017-773-5160
八戸市	ミウラ電波模型店	0178-20-9192
八戸市	RC ショップ T-ONE	0178-44-2980

岩手県

一関市	プラモのエデン	0191-23-5791
宮古市	ホビーショップ ささき	0193-62-3431
奥州市	水沢ラジコン	0197-23-6722
奥州市	タカラジマ模型	0197-25-4129
盛岡市	ホビープライム	019-654-1130
盛岡市	ホビースクエア にしな	019-641-2580
盛岡市	ファンアーマット	019-635-2475
北上市	アメリカンパラダイス	0197-63-7898

宮城県

柴田町	RC ショップ マキシム	0224-58-1351
仙台市	ホビーショップ ぐらんぷり	022-353-9196
仙台市	模型倶楽部	022-274-0665
仙台市	ファースト模型	022-254-7081
仙台市	ナカムラ模型	022-372-1818
仙台市	仙台模型	022-261-3489
仙台市	ホビーショップ タムタム 仙台店	022-771-9322
仙台市	ファンライドガレージ	022-393-5260
白石市	ホワイトストーン	0224-29-3584

秋田県

鹿角市	ラジコンハウス	0186-22-0105
秋田市	RC スペース みちおか	018-835-4055
秋田市	ホビーショップ K2	018-832-3006
由利本荘市	オートステージ	0184-23-5133
横手市	DSP.YOKOTE	0182-33-5151

山形県

寒河江市	（有）ノブ科学模型社	0237-86-2961
山形市	シバタモデル ラジコンセンター	023-644-7378
米沢市	ホビーショップ セイワ	0238-21-4912
天童市	Rolling Park Nakano	023-653-5009
東根市	DRC	0273-43-6016

福島県

会津若松市	面川サーキット	0242-27-0921
いわき市	アイ・アール・エス	0246-83-2457
いわき市	ファッショングループささき	0246-44-3311
いわき市	（有）いわき模型	0246-22-6414
いわき市	ホビーショップ YJ	0246-34-0710
郡山市	シルバーウイング	024-943-8700
郡山市	ユニバーサル	024-973-6951
郡山市	ラジコンサーキット パパさん	024-973-5388
郡山市	MRC Factory	024-983-6315
郡山市	アウトパック	090-3982-0568
福島市	せきや	024-522-5497
福島市	ラジコンサーキット ラボ	024-573-5121
西白河郡	TOYs サイトウ	0248-23-5489

茨城県

つくば市	エムワンモデル	029-854-8533
つくば市	谷田部アリーナ	029-836-0914
ひたちなか市	勝田ラジコン模型	029-272-0038
筑西市	アライワークス	0296-22-5444
下妻市	ホビーショップ イチムラ	0296-44-3563
神栖市	カミスモケイ	0299-93-1402
土浦市	ラジコン天国　土浦店	029-824-8581
水戸市	RC ランドビクトリー	029-259-6171
日立市	多賀ホビー	0294-36-0077
龍ヶ崎市	YR オフロードパーク	0297-62-4343
笠間市	ユニバース	0299-37-6620
結城市	ノベキカイシステム	0296-32-5876

栃木県

栃木市	アオキ模型	0285-53-0851
宇都宮市	ビッグホビー	028-659-9000
宇都宮市	宇都宮ホビージャック	0284-43-6644
宇都宮市	ホビーショップ GP-1	028-667-6348
宇都宮市	マチュア プレミアム サーキット	028-666-3000
真岡市	スターホビー	0285-83-5617
小山市	RC ショップ 950	0285-24-1588
那須町	ブルースカイ	0287-74-2706

群馬県

桐生市	トイボックスオカザキ	0277-22-2017
高崎市	ホビー・ザ・トミー 緑町店	027-363-7272
高崎市	ランナバウト 331	0273-86-2108
高崎市	サンホビー	0273-61-9927
みどり市	ホビーショップ アザミ	0277-76-6463
前橋市	ミュルサンヌ	027-233-8320
前橋市	ホビー・ザ・トミー 下大島店	027-266-9840
前橋市	カスタムモデル	027-233-6054
前橋市	ホビーハウスキッド	027-252-7048
安中市	アンデルセン RC パーク	027-393-3322
富岡市	ワールドジャムレーシング	0274-67-1922
玉村町	クレスト スピードウェイ	0270-75-5933

埼玉県

さいたま市	ホビーショップ タムタム大宮店	048-688-9666
さいたま市	イーズホビー	048-682-1044
行田市	SEED	048-556-1515
吉川市	ホビーショップ モリタ	048-983-0964
久喜市	RC-D マウンテン	080-4879-2231
久喜市	ホビーガレージ	0480-87-0432
越谷市	山本電気	048-965-6036
戸田市	ハイパーホビー 戸田美女木店	048-422-1812
所沢市	ホビーショップこてさし	04-2947-0421
志木市	ホビーボックスつるや 3 号店	048-470-2755
川越市	ケイ・ホビー	049-247-2020
川越市	SPEED WAY PAL	049-225-8998
川越市	ＢＯＳＳレーシング	049-290-6289
草加市	ホビーショップ スズキ	048-925-1737
入間市	RC リカーズ	042-962-6201
入間市	プライベートガレージ	04-2926-6474
三郷市	（有）Y.M 車吉	048-953-1848
春日部市	風間オートサービス	048-745-2026
ふじみ野市	チャンスサーキット	049-293-8099
本庄市	RCS ミサト	0495-72-8234
加須市	スカイホビー	0480-76-3366
和光市	クラフトスクエア	048-467-8430
羽生市	Fine Factory	048-501-7156
上里町	FASTER	0495-35-1152
寄居町	サムライサーキット	048-582-2238
三芳町	グリーンパーク	049-258-3398
吉見町	翼 hobby	090-1600-5387

千葉県

市原市	（有）エヌアイシー	0436-20-8855
印西市	ホビーショップ カワウチ	0476-42-2901
印西市	トップフォース印西店	0476-37-6840
印旛郡	AREA 33	0476-95-6062
君津市	ホビーショップ ビットイン	0439-55-2053
大栄町	ラジコンショップ ネクスト	0478-73-6356
匝瑳市	オートガレージ 須合	0479-73-5441
袖ヶ浦市	RC スタジアム 袖ヶ浦	0438-75-8880
九十九里町	ふじ模型	0475-76-7234
松戸市	オオタ模型	047-364-6334
松戸市	バトル=ルーレット=トウキョウ	047-392-7776
千葉市	ラジコン天国 千葉蘇我店	043-261-9030
千葉市	ホビーショップタムタム千葉店	043-215-2215
船橋市	フタバ模型専門店	047-425-2034
東金市	岩崎模型	0475-52-4419
茂原市	ナルケホビー	0475-22-3939
長柄町	RC・HIROBA	0475-47-2169
野田市	千葉レジャーランド 野田店	0471-20-3535
野田市	RC- モノコック　ZEN	047-100-8728
柏市	Neo RC Drift Stage	047-192-8469
旭市	東京堂	0479-62-0545

東京都

秋葉原	RC アドバイザーチャンプ 秋葉原店	03-5807-5239
秋葉原	フタバ産業株式会社	03-3255-9984
秋葉原	スーパーラジコン 秋葉原店	03-5688-1414
秋葉原	ドリフトマックス	03-3865-6009
秋葉原	タムタム秋葉原店	03-5816-5667
荒川区	RC サーキット かっぱスペース	03-6314-2720
荒川区	アクアライン	03-3893-0883
板橋区	SPIRAL	03-5398-4007
板橋区	RC build shop 輝ビル	03-3960-2823
練馬区	トーホー レジャープラザ	03-5921-2820
昭島市	RC ハウス CHAMP	042-549-1553
町田市	レーシングパラダイス	042-788-3900
西多摩郡	RC Car Proshop SHIFT	042-513-9080

神奈川県

横浜市	WARU サーキット	045-590-6231
横浜市	KN-YOKOHAMA	045-593-9402
横浜市	Passion Yokohama	045-335-5121
横須賀市	ハートランド	046-848-7125
横須賀市	ヨコスカ模型	046-854-7721
川崎市	RC oahu	044-863-7868
川崎市	モデルメート ヒルトップ	044-988-0370
川崎市	イシハラ i-box	044-822-3864
秦野市	ナミキ模型	0463-87-0353
鎌倉市	鎌倉ホビー館	0467-44-3070
相模原市	サガミ堂	042-756-3477
相模原市	ホビーショップ タムタム 相模原店	042-752-2727
相模原市	RC アドバイザー チャンプ 相模原店	042-703-8318
藤沢市	HOBBY SHOP ARMS	0466-47-2708
大和市	RC ショップ トップフォース大和店	046-240-6581
厚木市	M Atsugi Racing	046-281-7688
高座郡	G サーキット	0467-38-5988

山梨県

甲府市	ロイヤルモデル	055-233-2727
甲府市	ホビーショップ みさき	055-240-1122
甲府市	ソニックパーク 甲府	055-267-6231
富士吉田市	SLIDE WAY	0555-72-9339

長野県

長野市	RC フレンド信州	026-217-0443
長野市	プラキチ	0262-84-6969
飯田市	松本電子部品 飯田	0265-48-5218
松本市	アサヒ堂　模型店	0263-32-3903
松本市	おもちゃの店 パンダ	0263-78-3842
安曇野市	パッシングポイント	0263-71-5519
諏訪市	ホビーショップ 丸信	0266-52-3287
上伊那郡	シロニクス RC サーキット	0266-41-2729
飯綱町	ラジドリサーキット D	026-253-4735

新潟県

五泉市	マツキン サーキット	090-9749-4881
新潟市	パーツボックス	025-234-3533
新潟市	ホビーロード ツインタウン女池店	025-281-2686
新潟市	Heat	025-378-8558
長岡市	ホビーショップ コクピット	0258-32-9025
長岡市	モロテック・スピードウェイ	0258-25-3122
柏崎市	マルス模型	0257-22-4093

石川県

金沢市	みなと模型 金沢店	076-298-9591
金沢市	三共ジョーシン もとまち店	076-251-1031
金沢市	みなと模型 若宮店	076-262-2006
金沢市	チャンピオン金沢模型	076-242-3316
小松市	みなと模型 小松店	0761-22-8935

富山県

滑川市	ツインホビー	076-471-2225
八尾町	ホビーショップ 風	076-455-0185
富山市	キタガワモデル	076-493-0058
富山市	ピットワン 富山南店	076-495-9101
高岡市	ピットワン 高岡店	0766-25-6003

福井県

越前市	山形模型	0778-23-2915
福井市	オーカワ模型	0776-35-6013
福井市	（株）ナカヤホビー福井	0776-23-5484
福井市	上新電機 ピットワン 福井本店	0776-54-6800
福井市	アマデウス	0776-89-1367
坂井市	RC ショップ mini one	0776-66-3201
越前町	（有）ガガ	0778-34-2075

岐阜県

岐南町	ホビーショップタムタム 岐阜店	058-240-1212
羽島市	（有）ゲット	058-393-2491
羽島郡	ドリフトステージ&ミニッツサーキット チャオ	058-240-6228
岐阜市	ホビーショップ BIGMAN	058-245-7563
瑞浪市	ラジコンホビー TOMO	0572-68-9260
土岐市	ホビーショップ モデナ	0572-55-7177
土岐市	マイホーム	0572-57-2121
大垣市	HOT LAP	0584-91-3090
本巣市	アート ゼロ	058-320-4321
高山市	アラジン	0577-33-0864
美濃加茂市	ブルーウィング	0574-66-8600
池田町	ドリフトワールド	0585-45-0774

静岡県

御殿場市	（有）日光無線	0550-82-3040
三島市	（有）マルサンモケイ	055-972-1932
沼津市	マルサンホビー 本店	055-962-5048
沼津市	ヨコタホビー	055-924-3010
焼津市	上新電機 焼津インター店	054-626-2211
静岡市	さの模型店	054-253-6361
静岡市	清水模型センター	0543-67-0238
浜松市	尾崎模型	053-471-8858
浜松市	ショートカット	053-421-3599
富士宮市	マルシン模型	0544-27-7270
富士市	BOY HOOD	0545-53-7722
裾野市	ホビーショップ ロックウェーブ	055-997-3373
掛川市	AIR DREAMS RC	0537-72-2766
藤枝市	Full Cross	054-631-4882

愛知県

名古屋市	ラジコン天国 名古屋店	052-698-3751
名古屋市	カトーホビーセンター	052-732-2631
名古屋市	洛西モデル 名古屋店	052-733-4409
名古屋市	MODEL KIDS	052-351-7160
名古屋市	フクシマヤ	052-621-0124
安城市	タイガー模型 三河店	0566-77-6735
安城市	ダックホビー	0566-98-2330
一宮市	タイガー模型 一宮店	0586-81-2797
一宮市	ラジコンデパート FUNFUN	0586-81-1500
岡崎市	シルバーストーン	0564-23-3353
岡崎市	スピード	0564-26-6667
刈谷市	ウイークエンドホビー	0566-22-7725
小牧市	F-1 ホビー	0568-76-7838
北名古屋市	アリスホビー RC 店	0568-26-2151
北名古屋市	ホビーショップ タムタム 名古屋店	0568-27-2777
高浜市	タカハマドリフト	0566-91-6095
西尾市	ムラセモケイ	0563-54-3666
豊橋市	ジュニア模型	0532-31-5769
豊川市	トヨカワホビー	0533-86-2779
豊川市	サニーランド サーキット店	0533-87-3596
豊川市	上新電機 アクロス豊川店	0533-83-5511
豊田市	本町ラジコン	0565-52-4412
豊明市	ドリームランド 本店	0562-97-3647
春日井市	ヒコテック	0568-83-1400
春日井市	TEAM TETSUJIN	0568-29-7528
愛知郡	ラジコントーゴー	052-893-9437

三重県

松坂市	TRS	0598-56-7388
四日市市	ギンガ模型店	0593-51-2611
津市	RC チャンピオン	059-262-4567
津市	小林模型	059-234-2488

滋賀県

大津市	模型の店 チャンプ	077-525-9405
大津市	ラジコン天国大津店	077-545-7648
大津市	ラジコン屋 瀬田店	077-543-3355
長浜市	Hyde-Out	090-2705-8883
長浜市	富士模型店	0749-62-1462
草津市	ホビーランド京都 草津店	077-567-3055
草津市	レーシングサービスマツモト	077-561-8806
高島市	トイショップ みずの	0740-22-2457
甲賀市	MECCA	0748-86-4192
東近江市	らじこん屋 東近江店	050-5802-8733

京都府

京都市	プラネット模型	075-781-7220
京都市	たかたに模型	075-592-1598
京都市	模型のカブース	075-432-2865
木津川市	PRO SPEED Kizu	0774-73-0206
城陽市	城陽模型	0774-52-2415
京丹後市	ラジコン天国 丹後店	0772-62-7556
舞鶴市	M レーシング	0773-64-5243
亀岡市	七谷川サーキット	0771-22-6755

大阪府

大阪市	スーパーラジコン 大阪日本橋店	06-6644-3139
大阪市	模型・ホビーの店 ぽけっと	06-6913-1231
大阪市	RC アドバイザーチャンプ	06-6702-8870
大阪市	上新電機 スーパーキッズランド 本店	06-6634-0041
摂津市	RC-ART	0726-28-2991
摂津市	ラジコンショップ　ＭＳＴ	072-648-5613
貝塚市	TOP GEAR 貝塚店	072-432-7715
和泉市	RC マニアックスアリーナ	0725-53-3013

■ 兵庫県

加西市	ポエム	0790-42-5224
三田市	ラジコン天国 三田店	079-553-9559
三木市	TOY land-park 三木	0794-86-7535
神戸市	有限会社ライト サーキット店	078-994-2194
神戸市	時　商	078-924-3000
神戸市	ホビーショップ　タムタム サンシャインワーフ神戸店	078-414-4305
西脇市	RC. パーク　BeeTops	0795-22-7776
赤穂郡	Y.R.C	0791-52-5847
香寺町	アヒルホビー	0792-32-5897
宍粟市	アボシヤ玩具店	0790-62-0375

■ 奈良県

生駒市	上新電機　登美ケ丘店キッズランド	0743-78-1971
宇陀市	RC ショップ バンビ大宇陀店	0745-83-0314
大和郡山市	上新電機 キッズランド	0743-59-2221
大和郡山市	太子ホビー	0743-59-2167
大和高田市	セイキ レーシング プロダクション	0745-53-7027

■ 和歌山県

田辺市	アサヒヤ模型	0739-24-6598
和歌山市	（株）日本橋模型 RC センター	073-445-9058
和歌山市	うちはら模型	073-422-7930
和歌山市	H.R.C.R	073-477-5658

■ 鳥取県

鳥取市	スターホビー	0857-31-2878
鳥取市	オートウェーブ フォーラム	0875-53-5886
米子市	ホビーショップ エース	0859-33-4354
米子市	おおはら模型	0859-32-5919
米子市	ラジコン天国 米子店	0859-27-5630
米子市	(有) 牧田自動車	0859-27-4879

■ 島根県

出雲市	おおとり模型	0853-21-0459
松江市	ベニヤ模型	0852-21-5571

■ 岡山県

岡山市	フジモデル　岡山店	086-264-2269
岡山市	模型工場	086-252-3905
岡山市	RC POWER ON	086-297-7522
玉野市	RC ショップ ベクトル	0863-31-4100
津山市	TGM Factory	0868-27-2091
津山市	トイランド マキノ	0868-22-9227
真庭市	大橋商事	0867-54-0311
笠岡市	Droo-P	0865-66-4563
備前市	RC PROSHOP T2	0869-92-4220

■ 広島県

呉市	マルタ ホビー	0823-23-0977
広島市	模型のつちや	0828-12-2679
東広島市	ラジコン天国 東広島店	082-430-9150
東広島市	ホビーショップ Pony	0824-22-4466
福山市	福山ラジコンセンター	0849-21-7505
福山市	ラジコン shop ラジまに	084-934-1990

■ 山口県

岩国市	アトム模型	0827-22-4823
宇部市	（有）ムック	0836-32-9221
宇部市	遊ショップ　アスカ	0836-43-1800
下関市	ラジコン天国 下関店	083-250-5523
周南市	旭模型	0834-25-4970
周南市	ラジコン天国 徳山店	0834-31-9597
防府市	玉屋模型店	0835-22-1908
山口市	フジイホビー	0839-23-1208

■ 徳島県

阿南市	ビックモデル	0884-22-8080
阿南市	ラジコン天国 徳島店	0884-21-2828
徳島市	クリッパー さこ	088-623-5653
小松島市	BIG+ 3ラジコンサーキット＆ショップ	0885-35-7708
吉野川市	ELEX	0883-24-9540

■ 香川県

高松市	レミヤン	087-841-6271
高松市	ホビープラザ タカマツ	087-866-2003
高松市	三条マイカーセンター	087-885-7311
高松市	RC Shop Crawlers	087-867-0727
三豊市	シーサイドリンク アドバンテージ	0875-73-3558
東かがわ市	ウエタ電気	090-4784-8371
香川町	ホビーセンター SPK 店	087-879-8445

■ 愛媛県

今治市	今治模型	0898-31-4015
松山市	ブルーウェイ	089-977-7651
松山市	オーバーシー プラモ	089-971-2323
松山市	RC ショップ ソニック	089-970-9337
新居浜市	ホビーショップ コモダ	0897-33-1309
東予市	ながい模型	0898-65-4791
八幡浜市	ホビーショップ井上	0894-29-1755

■ 高知県

高知市	モデルショップ デイトナ	088-833-4331
南国市	土居模型店	088-863-2249

■ 福岡県

福岡市	ホビーランド５時ら	092-864-7508
福岡市	RC MONSTER	092-481-2975
遠賀町	F-1 ホームサーキット	093-293-2445
久留米市	中村模型	0942-22-3225
久留米市	SUPER-DUCK　COMPANY	0942-44-6600
行橋市	K2 Factory	0930-25-2117
大牟田市	ＪＣモデルプラザ	0944-52-4822
大野城市	ラジコン天国 福岡南店	092-503-5640
那珂川町	福岡 R/C プラザ	092-953-3283
那珂川町	プロテック	092-953-6537
福岡市	スーパーラジコン 博多店	092-434-7878
北九州市	RC MONSTER	092-481-2975
北九州市	西小倉モデル	093-592-6636
北九州市	マルオ模型	093-603-6348
北九州市	電動模型自動車道	090-7460-2781
北九州市	RAZI-Land	093-533-2161
北九州市	北九州ネクスターサーキット	093-561-6614
筑紫野市	ホビーショップ タムタム 筑紫野店	092-919-0120

■ 佐賀県

佐佐賀市	モデラーズ 松永 南部店	0952-23-0228
佐賀市	オーシャン カートランド	0952-51-0390
三養基郡	MAX CIRCUIT	095-297-9951
神埼郡	MODEL MART	0952-55-7788

■ 長崎県

佐世保市	西海模型	0956-23-6294
長崎市	ホビーショップ ウエスタン	095-855-0840
長崎市	RC HOUSE Boys Heart	095-818-2010
大村市	ORCC　HOBBY	080-8380-6019

■ 熊本県

合志市	D-Like	096-248-8008
宇城市	ウエストマウンテン	0964-42-7711
山鹿市	ホビーショップシオザキ	0968-44-7287
熊本市	ZEPHYR	096-292-8640
熊本市	ラジコン天国 熊本店	096-389-9005
熊本市	Garage　ＡＩＩ	096-388-3992
熊本市	ホワイトリバー	096-223-2169
益城町	RC スタジオ ユッチ	096-284-8113

■ 大分県

宇佐市	RC ワールド USA 店	0978-33-2728
大分市	78 スピードウェイ	097-522-7878
大分市	STEP UP	097-568-3000
大分市	ホビパ	097-527-7530
大分市	いちぎ RC サーキット	097-560-1871
宇佐市	RC SHOP STEP ONE	0978-34-4716

■ 宮崎県

西都市	ラジコン天国 宮崎店（MHC）	0983-42-4781
都城市	マルエイ模型	0986-24-4589
都城市	RCR	080-5240-8875
日南市	プールマスターネクスト	0987-32-1899
児湯郡	Y-STYLE	0983-32-3819

■ 鹿児島県

鹿児島市	福地模型 サーキット	099-238-4050
鹿児島市	ホビーサンパティオ	099-223-8136
川内市	K's ホビー	0996-25-1133

■ 沖縄県

宜野湾市	ラジコンショップ　SIRO	098-943-1846
宜野湾市	沖縄ラジコンセンター	098-897-2191

ドリフトパッケージ取扱 カー用品店

■ 北海道

函館市	イエローハット 函館新道店	0138-34-2800
札幌市	イエローハット 札幌里塚店	011-883-3221
美唄市	イエローハット 美唄店	01266-2-4424

■ 岩手県

一関市	イエローハット 一関店	0191-31-3680
盛岡市	スーパーオートバックス 盛岡南店	019-638-8763

■ 宮城県

仙台市	スーパーオートバックス 仙台ルート 45	022-232-2345
仙台市	オートバックス 仙台吉成店	022-277-4726
仙台市	カーテック 仙台	022-247-3452
仙台市	スーパーオートバックス 仙台泉加茂	022-374-1131
栗原市	イエローハット 築館店	0228-22-8255
柴田郡	ファインプロジェクト	0224-55-2645

■ 秋田県

秋田市	イエローハット 土崎店	018-857-0202
大仙町	イエローハット 大曲店	0187-86-0122
横手市	イエローハット 横手店	0182-35-7077

■ 山形県

酒田市	オートバックス 酒田店	0234-24-8602
米沢市	オートバックス米沢店	0238-26-2242

■ 福島県

会津若松市	スーパーオートバックス 会津若松店	0242-24-0456
郡山市	スーパーオートバックス 郡山南店	024-945-3356

■ 茨城県

石岡市	タイヤハウス しばやま石岡店	0299-22-4880

■ 栃木県

小山市	スーパーオートバックス 小山店	0285-28-6688

■ 群馬県

伊勢崎市	オートバックス 伊勢崎店	0270-26-4100
邑楽郡	ミスタータイヤマン福島鞍掛店	0276-86-6556

■ 埼玉県

戸田市	スーパーオートバックス TODA	048-424-0189
本庄市	イエローハット 本庄店	0495-24-0377
松伏町	オートクラフト	0489-93-1980

■ 千葉県

千千葉市	スーパーオートバックス 千葉長沼店	043-424-8561
松戸市	スーパーオートバックス 松戸店	047-308-5400
柏市	オートバックス セコハン市場 かしわ沼南	04-7190-0070

■ 東京都

杉並区	オートバックス 環八高井戸店	03-3334-0301

■ 神奈川県

横浜市	スーパーオートバックス 横浜ベイサイド	045-791-5111
横浜市	スーパーオートバックス 港南中央店	045-840-0189
横浜市	スーパーオートバックス 横浜みなとみらい店	045-640-6601
横浜市	CAR MAKE T&E	045-944-2221
厚木市	スーパーオートバックス 厚木店	046-248-0331
相模原市	タイヤショップ ピットボーイ	0427-58-6691
川崎市	スーパーオートバックス かわさき店	044-223-4774
平塚市	スーパーオートバックス 湘南平塚店	0463-54-9555

■ 新潟県

新潟市	スーパーオートバックス 新潟竹尾店	025-274-8765
長岡市	スーパーオートバックス 長岡店	0258-25-9180

■ 山梨県

甲府市	スーパーオートバックス 甲府店	055-225-2155
韮崎市	オートバックス 韮崎店	0551-23-2666
南アルプス市	タイヤ館 南アルプス	055-283-7220

■ 長野県

長野市	タイヤ館イエスワン	026-223-2002
上田市	白井商店	0268-71-2677
飯田市	オートバックス 飯田店	0265-21-1655
北佐久郡	イエローハット西軽井沢店	0267-32-1680

■ 岐阜県

岐阜市	スーパーオートバックス 岐阜店	058-274-9871
可児市	ABC HOUSE	0574-62-8848

■ 静岡県

三島市	オートバックス 三島店	055-977-2295
富士市	イエローハット 富士青葉通店	0545-63-5522

■ 愛知県

西尾市	スーパーオートバックス 西尾店	0563-53-0033
北名古屋市	きっずはぁと	0568-24-1222

■ 滋賀県

草津市	スーパーオートバックス 湖南店	077-563-6663
東近江市	オートバックス 八日市店	0748-23-5677
長浜市	タイヤガーデン長浜	0749-63-2632

■ 大阪府

高槻市	スーパーオートバックス 高槻店	0726-73-9377
東大阪市	レイブロス	06-6747-3451
松原市	CENTRAL/BOSS	072-337-1000

■ 兵庫県

神戸市	オートバックス 兵庫中ノ島	078-685-6877
神戸市	スーパーオートバックス サンシャイン神戸	078-435-6006
尼崎市	スーパーオートバックス 43 道意店	06-6413-0500
姫路市	スーパーオートバックス 姫路店	0792-51-0117

■ 岡山県

総社市	総社タイヤ（株）	0866-93-3560

■ 山口県

岩国市	スーパーオートバックス 広島商工センター	082-270-2111
岩国市	イエローハット 岩国店	0827-22-0105
防府市	タイヤガーデン 防府店	0835-25-8205

■ 和歌山県

岩手町	スーパーオートバックス 岩手店	0736-62-7650
有田郡	ハローズ	0737-52-2439

■ 福岡県

北九州市	スーパーオートバックス 小倉西港店	093-591-5623
福岡市	スーパーオートバックス 東福岡店	092-621-7021
飯塚市	オートバックス 東飯塚店	0948-28-2622
飯塚市	（株）イーストコーポレーション タイヤ一番	0948-72-5017
大野城市	スーパーオートバックス 大野城三笠川店	092-503-8686
久留米市	スーパーオートバックス 久留米店	0942-48-3558
那珂川町	プロテック	092-953-6537

■ 熊本県

熊本市	スーパーオートバックス 熊本東バイパス	096-384-6466
熊本市	ホワイト リバー	096-223-2169
小国町	インプレス トライオート時松	0967-46-6776
玉名郡	カーショップ Ravish	0968-57-8730

■ 宮崎県

宮崎市	スーパーオートバックス 宮崎南店	0985-54-2321
児湯郡	Y-STYLE	0983-32-3819

■ 鹿児島県

鹿屋市	オートバックス　鹿屋店	0994-41-1212

インターネット通販

■三栄書房グループ　ウェルク　http://www.rakuten.ne.jp/gold/welc/
■モノコレ オンラインショップ　http://www.monocolle.com/
■ RC Maniax Web STORE　http://www.rcmxstore.com/
■ドリラジキング　http://www.drc-king.com/
■ホビーショッププロ　http://yokomo.shop-pro.jp/
■ Top Gear　http://store.shopping.yahoo.co.jp/topgear-web/
■ディアゴスティーニ　ホビコム　http://hobbycom.jp/
■杜の都 @shop　http://item.rakuten.co.jp/mori-miyako/c/0000002504/

商品の入手が困難な場合は・・・

お近くの模型店にて商品の入手が困難な場合は通信販売をご利用下さい。
通信販売のお支払いは、先に代金を送る方法と商品受け取り時に代金を支払う方法があります。先に代金を送る場合は、ご注文される商品の合計金額に消費税（8%）と送料 ¥324（商品の合計金額が ¥5,000 以上の場合は無料）を加算して現金書留又は郵便振替（口座番号 00110-6-365564）にてご注文下さい。商品受け取り時に代金を支払う場合は、インターネット又はファックスにてご注文下さい（着払い手数料が別途かかります）。
お申し込みの際は商品番号、商品名、数量、お客様のご住所、お名前、電話番号を必ずご記入下さい。

通信販売受付メールアドレス　order@teamyokomo.com
通信販売受付 FAX　03-5613-7552（ヨコモ通販部）

お申し込みはヨコモ・アフターサービス部まで

As a manufacturer of World Championship winning cars,

Yokomo will continue to provide the best available technology to R/C enthusiasts all over the world.
Enjoy this product knowing that you are driving one of the best handling R/C cars ever designed.

RC MODEL CARS

YOKOMO

www.teamyokomo.com

世界のブランド YOKOMO

ヨコモは競技用 R/C カー（ラジオコントロールカー）の専門メーカーです。その製品は、全日本選手権、全米選手権、ヨーロッパ選手権、
そして R/C カーレースの最高峰である世界選手権レースでも優勝。世界の R/C カーマニアに愛用されています。

株式会社 ヨコモ　〒120-0005 東京都足立区綾瀬 5-23-7　TEL 03-5613-7553　FAX 03-5613-7552　営業時間：9 時～ 12 時・13 時～ 17 時（祝祭日を除く月～金）