RC MODEL CARS

YOKOMO

www.teamyokomo.com

GT 500

1/12 SUPER SCALE ELECTRIC 2WD RACING CAR KIT

この度はヨコモ製R/Cカーキットをお買い求め頂き、誠に有り難うございます。このキットは、ワールドチャンピオン メーカーであるヨコモの高性能・競技用R/Cカーです。
本説明書に従った正しい組立・安全な走行をして頂ければ、誰でも手軽に楽しむことが出来ます。

Thank you for purchasing this Yokomo product. This high performance competition kit has been proudly manufactured by Yokomo - World Champion R/C car manufacturer.
Proper assembly of this product will provide fun, safe enjoyment.

R/C カーを安全に楽しんで頂くための 注意事項

お子様（中学生以下）が 組立・走行する際は、必ず保護者の方が付き添い 安全を確認して下さい。

組立の注意

●幼児のいる場所では組み立てないで下さい。小さな部品を飲み込む等、非常に危険です。
●組立の前に必ず内容をお確かめ下さい。万一不良部品、不足部品などがあった場合は、ヨコモ アフターサビス部までお問い合わせ下さい。
●組立の前に説明書を最後まで読み、全体の流れをつかむと効率的な組立が出来ます。
●組み立てる際は、様々な工具が必要になります。安全の為に必ず作業内容に合った工具を使用して下さい。又、カッターナイフ等を使用する際は危険を伴いますので、注意して下さい。
●部品には様々な素材を使用しています。切削加工された金属パーツ等はエッジが鋭く、慎重な組立が必要となります。ケガをしないように注意して下さい。
●プラスティックパーツなどを切断する際は、切断した部品が飛ぶ危険があるので注意して下さい。
●回転部や駆動部は出来るだけスムーズに動作するように組み立てて下さい。
●配線やコード類はきれいにまとめて下さい。回転部分や走行路面にコードが接触すると危険です。又、配線は確実に接続されていないとショートなどの恐れや、性能を十分に発揮出来ない場合があります。
●必要以上の分解、改造をすると、安全性が低下したり走行性能が十分に発揮出来なくなる場合があります。
●塗装は、周囲に火気の無いことを確認し、換気の良い場所で行って下さい。

走行の注意

●ヨコモ製R/Cカーは競技用の為、時速40kmを越える速いスピードが出るモデルもあります。ルールを守って安全な場所や、R/Cカー用サーキットで走らせて下さい。
●公道等、周囲の人の迷惑になるような場所では絶対に走らせないで下さい。
●R/Cカーは電波を利用する為、何らかのトラブルで最悪の場合は暴走する事があります。狭い場所や室内は避け、出来るだけ広い、障害物のない場所で走らせて下さい。
●周囲にR/Cカーを走らせている人がいる場合は、電波が重ならないように、周波数を確認し合って、安全を確かめて下さい。
●R/Cカーは水を嫌います。雨の日や、水たまりのある場所で走らせると、R/Cメカが壊れたり、暴走する危険があります。
●R/Cカーの駆動部分、ギヤやベルト、タイヤなどは高回転で回ります。バッテリーを接続した後は危険ですので、回転部分に手を触れないで下さい。
●走行後のR/Cカーは各部が高温になる事があります。危険ですので冷却期間をおいてから、メンテナンスなどをして下さい。

走らせる手順

①タイヤが空転するように、台の上にR/Cカーを置きます。
②スピードコントローラのスイッチがOFFになっている事を確認してから、モーターとバッテリーを接続します。
③送信機のアンテナを伸ばし、スイッチをONにします。（送信機の電圧が下がっていると危険です。常に電圧の高い状態で使用して下さい。）
④受信機のスイッチをONにします。

走行終了手順

①スピードコントローラのスイッチをOFFにします。
②バッテリーの接続を外します。
③送信機のスイッチをOFFにし、アンテナを縮めます。

バッテリーの取り扱い

（バッテリーに付属の説明書に基づき使用して下さい。）
●バッテリーを充電する際は、周囲に燃えやすい物のない安全な場所で行って下さい。又、高温な場所での充電も避けて下さい。
●バッテリーの充電中は充電状況を常に確認して下さい。充電器の誤動作などで過充電すると、最悪の場合は発火する危険性があります。バッテリー温度が50度を越えたら充電を中止して下さい。
●走行後のバッテリーは高い温度になります。連続使用するとバッテリーを傷める事になりますので、冷却期間を置いてから充電して下さい。又、走行後のバッテリーはコンディション放電する事によって、性能を持続させる事が出来ます。
●不要になったバッテリーは一般のゴミと一緒に捨てずに、お手数でも電池専用の回収箱に捨てて下さい。

モーターの取り扱い

（モーターに付属の説明書に基づき使用して下さい。）
●7.2Vのバッテリーでモーターのから回しをすると危険です。モーター内部を破損し部品が飛び出す事も考えられますので、もしモーターのブレークインをする時は、モーターをしっかり固定し3～5V程度でから回しして下さい。
●モーターは定期的なメンテナンスが必要です。劣化するとスピードが出なくなったり、走行時間が短くなります。定期的にクリーニングしたり、ブラシが減ってきたら交換する等のメンテナンスをして下さい。
●モーターの性能に合ったギヤ比を選択して下さい。ギヤ比が最適でないとモーターの性能を十分に発揮出来ないだけでなく、他のR/Cメカを壊す原因にもなります。
●走行後のモーターは非常に高い温度になります。連続走行するとモーターを傷める事になりますので、冷却期間を置いてから走行してして下さい。

PRECAUTIONS FOR SAFE ENJOYMENT OF YOUR R/C CAR

For children under the age of 13, parental guidance is recommended when running.

ASSEMBLY PRECAUTIONS

●Do not assemble around small children. The parts can be dangerous if accidentally swallowed.
●Check the contents carefully before assembly. Please contact Customer Support if you happen to notice any defective or missing items.
●You will find the assembly process much easier by carefully reading through the manual, and familiarizing yourself with the instructions.
●Many different tools are required during assembly. For safety purposes, please use suitable tools. Exercise extra caution when using a sharp tool such as a hobby knife.
●Many different materials are used for the parts. Use extra care when handling parts with sharp edges, such as machined metal parts.
●When cutting plastic parts, watch for any flying parts.
●Try to assemble any rotating parts or drivetrain parts as smooth as possible.
●Bundle wires neatly away from the ground or any moving drivetrain components. Make sure that all wires are properly connected to prevent shorting.
●Unnecessary modifications may be unsafe and hinder performance.
●Always paint in a well ventilated area away from flames.

PRECAUTIONS BEFORE RUNNING

●Yokomo R/C cars are built for competition use, and some models may exceed speeds of 40km per hour. Practice common sense and run the car in open safe places, or R/C car tracks.
●Do not run the car on public roads with high amounts of traffic, or in areas that may cause an inconvenience to people in that area.
●R/C cars are controlled using a radio frequency. In a worst-case scenario. radio interferences may cause loss of control.
●If others near you are running R/C cars, confirm that they are not running on the same frequency.
●R/C cars do not like water. Avoid running on rainy days, or areas with water puddles. Exposure of the electronics to water may cause loss of control or damage to the electronics.
●The drivetrain of an R/C car consists of many moving parts like gears, belts, shafts, and tires. Avoid touching these areas when the battery is connected.
●Many parts of an R/C car will become hot after running. Allow the parts to sufficiently cool before conducting any maintenance.

BEGINNING A RUN

①Place the R/C car on a stand so the wheels are off the ground.
②Confirm that the speed controller switch is OFF, and connect the motor and battery.
③Extend the transmitter antenna and turn the switch ON. (It is unsafe to use a transmitter with low voltage. Make sure that the transmitter batteries are good before running)
④Turn the speed controller switch ON.

FINISHING A RUN

①Turn the speed controller switch OFF.
②Disconnect the battery.
③Turn the transmitter switch OFF, and retract the antenna.

BATTERY USAGE

(Carefully read the instruction included with the batteries.)
●When charging batteries, make sure that the surrounding area is void of anything highly flammable. Also avoid charging in high-temperature locations.
●When charging batteries, frequently monitor the charging it catch on fire. If the battery reaches 50 degrees Celcius or more, stop charging.
●Batteries will become hot after running. Continuous use of the battery pack may result in damage to the cells. Allow the battery too cool down before re-charging. Using a battery conditioner after running may prolong the life and performance of the battery.
●Please do not discard old battery packs in the trash. Although inconvenient, please locate a battery disposal center.

MOTOR USAGE

(Carefully read the instruction included with the motor.)
●Connecting a 7.2V battery directly to the motor can be very dangerous. This may cause the internal parts of the motor to break apart, causing some parts to fly out of the motor. To break-in the motor, safely secure the motor and run the motor at about 3-5V.
●Motors require periodic maintenance. Slower speeds and decreasend run times may indicate a worn-out motor. Periodically clean the motor and change the brushes when needed.
●Choose a gear ratio that matches the power characteristics of the motor. Using a gear ratio unsuited to the characteristics of the motor will not only prevent the motor from performing at its optimum, but may even cause damage to the other electronics.
●Motors will generally become very hot after running. Continuous running will reduce the life of the motor. Allow the motor to sufficiently cool between each run.

【組み立てに必要な物】
ACCESSORIES AND TOOLS NEEDED FOR [GT500] ASSEMBLY

■ 走行の為に別にお買い求め頂く物 ■
ADDITIONAL ITEMS REQUIRED FOR USE
(NOT INCLUDED IN KIT)

- ２チャンネルプロポ（１サーボ １アンプ仕様）
  TWO CHANNEL R/C SURFACE RADIO SYSTEM
  AND ELECTRONIC SPEED CONTROL
- 走行用バッテリーパック
  BATTERY PACK
- 走行用バッテリー充電器
  BATTERY CHARGER
- ボディー塗装用カラー
  BODY SPRAY PAINT
- 瞬間接着剤
  Quick Drying Glue

■ 別途用意する工具 ■
ASSEMBLING TOOLS REQUIRED
(NOT INCLUDED IN KIT)

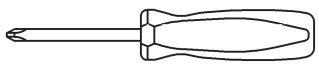

ドライバー（大,小）
SCREW DRIVER(SMALL & LARGE)

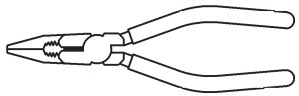

ラジオペンチ
NEEDLE NOSE PLIERS

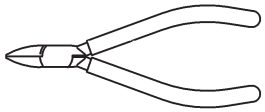

ニッパー
SIDE CUTTER

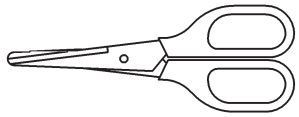

ハサミ
SCISSORS

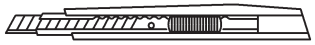

カッター
HOBBY KNIFE

■ キットに入っている工具 ■
TOOLS (INCLUDED)

六角レンチ
ALLEN WRENCH
（１.５＆２.０＆３.０mm）

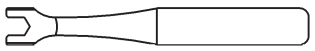

ターンバックルレンチ
TURNBUCLE WRENCH

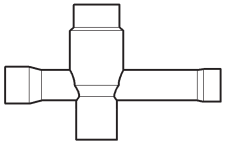

十字レンチ
NUT WRENCH

[ＧＴ５００]の性能を十分に発揮させる為にイラストを良く参照し説明の順番に従って確実に組み上げて下さい。

For assembly, follow the figures and the instructions closely so that your [GT500] will perform at its best!!

【 袋一① の内容 】

--×8　M３×８ 皿ビス
--×2　M２.５×４ ボタンヘッドビス
--×6　M２.５×６ ボタンヘッドビス
--×2　M２×４ タッピングビス
--×1　M３×１５セットスクリュー
--×2　M２ナイロンナット
--×4　２mm Eリング
--×2　プラワッシャー
--×2　ワッシャー
--×1　サスボール(座付)
--×4　ピボットボール
--×2　スプリング
--×2　ロッドエンドボール
--×2　１６㎜ ターンバックル
--×2　フロントアクスル
--×2　キングピン
--×2　サスアームピン(上)
--×2　サスアームピン(下)
--×1　十字レンチ
--×1　ターンバックルレンチ
--×1　六角レンチ(１.５ ＆ ２.０㎜)
--×1　アンテナブロック

(L)　(R)
--×各1　サスブロック

(R)　0.5mm　0.5mm　(L)
--×各1　サスマウント（０.５㎜刻印）

(R)　(L)
--×各1　ステアリングブロック

--×2　ボールエンドカップ

(R)　(L)
--×各1　アッパーアーム

(R)
--×各1　ロアアーム
(L)

--×4　ハイトアジャスト
（　は使用しない）

--×4　キャスタースペーサー(１㎜)
--×4　キャスタースペーサー(０.７５㎜)

イラストは左側（L）を示していますが
対象に右側（R）も組立てて下さい。

六角レンチ 2.0mm
M2.5x4ボタンヘッドビス
ロッドエンドボール
十字レンチ
ワッシャー
向きに注意！
ステアリングブロック(L)
フロントアクスル

ピボットボール
向きに注意！
ボールエンドカップ

○ 一穴が大きい
× 一穴が小さい
ボールエンドカップは向きがあります。
必ず穴の大きい方からピボットボールをはめ込み
つねにこの部分が上を向くようにして下さい。

片側が逆ネジになっています。
アッパーアーム(L)
16mmターンバックル
ターンバックルレンチ
向きに注意！

約６.２mm

ロアアーム(L)
M2.5x6ボタンヘッドビス
ピボットボール

すきま約１mm

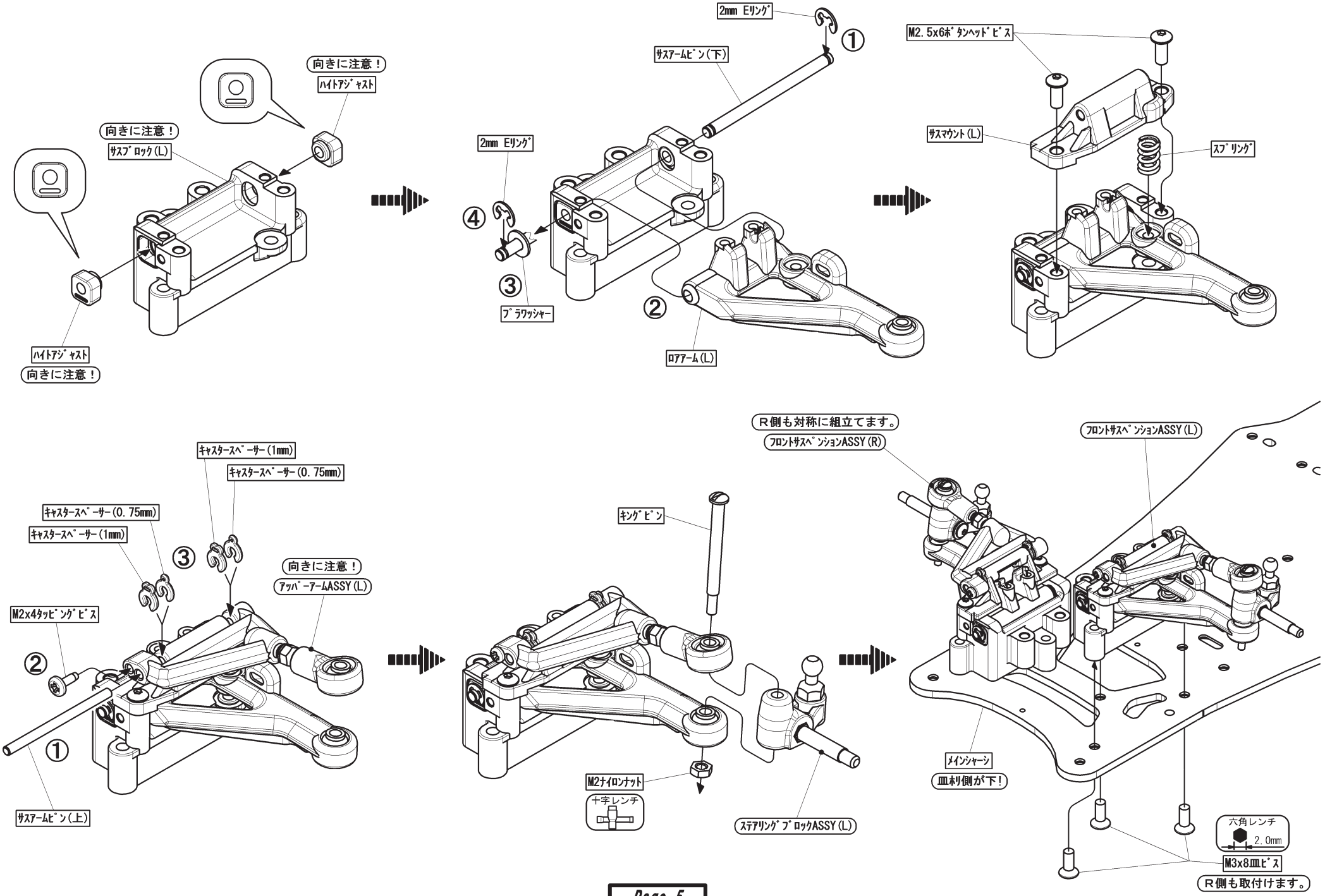
向きに注意！
ハイトアジャスト
向きに注意！
サスブロック(L)
ハイトアジャスト
向きに注意！
2mm Eリング
①
サスアームピン(下)
2mm Eリング
④
③
プラワッシャー
②
ロアアーム(L)
M2.5x6ボタンヘッドビス
サスマウント(L)
スプリング
キャスタースペーサー(1mm)
キャスタースペーサー(0.75mm)
キャスタースペーサー(0.75mm)
キャスタースペーサー(1mm)
③
向きに注意！
アッパーアームASSY(L)
M2x4タッピングビス
②
①
サスアームピン(上)
キングピン
M2ナイロンナット
十字レンチ
ステアリングブロックASSY(L)
R側も対称に組立てます。
フロントサスペンションASSY(R)
フロントサスペンションASSY(L)
メインシャーシ
皿ネジ側が下！
六角レンチ
2.0mm
M3x8皿ビス
R側も取付けます。

【 袋一② の内容 】

--×2　M2x6 キャップスクリュー

(R)　(L)

--×各1　スタビストッパー

--×1　スタビシャフト

【 袋一③ の内容 】

--×2　M2.5×6 ボタンヘッドビス

--×4　M3×10 ボタンヘッドビス

--×3　M3×5 皿ビス

--×2　M3×8 皿ビス

--×1　サスボール

(R)　(L)

--×各1　バルクヘッド

--×1 バルクヘッドプレート

--×1　センターリンク（上）

--×1　センターリンク（下）

--×1　六角レンチ（3.0㎜）

その他、ロアブレース 1ヶ

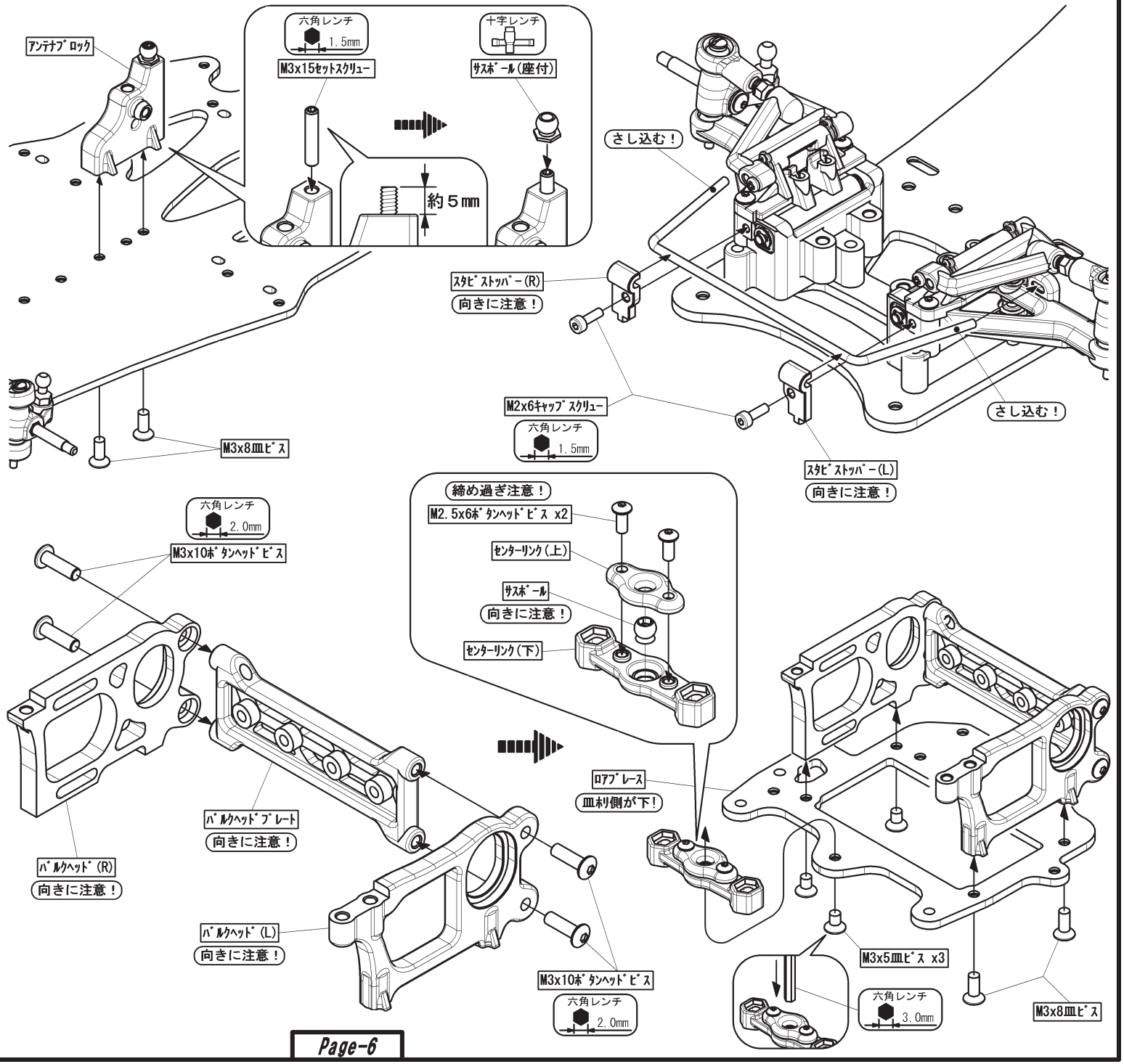

【 袋ー④ の内容 】

--×4	M３×５ 皿ビス
--×2	M３×１０ 皿ビス
--×4	M２x６ キャップスクリュー
--×2	M３ナイロンナット
--×4	サスボール(座付)
--×2	サスリンクロッド

【 袋ー⑤ の内容 】

--×1	M３×５ 皿ビス
--×1	M３×８ 皿ビス
--×2	M３×１２セットスクリュー
--×1	M３×１５セットスクリュー
--×1	M３ 平ナット
--×1	ロッドエンドボール
--×2	サスボール(座付)
--×1	アルミカラー
--×2	ロールスプリングホルダー
--×2	ロールスプリング
--×1	ボディマウントブロック

その他、ボディマウントプレート １ヶ
アッパーブレース １ヶ

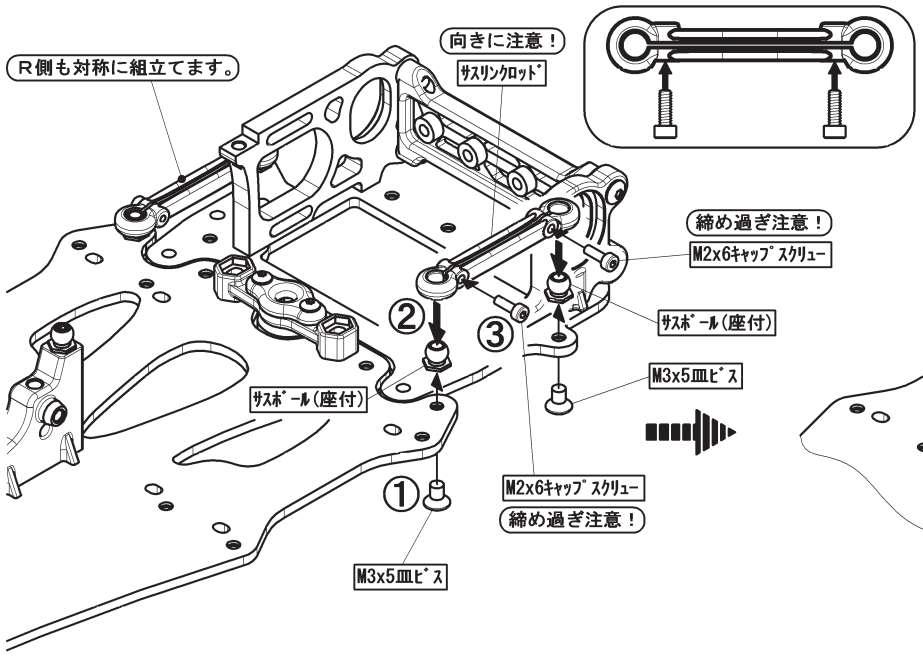

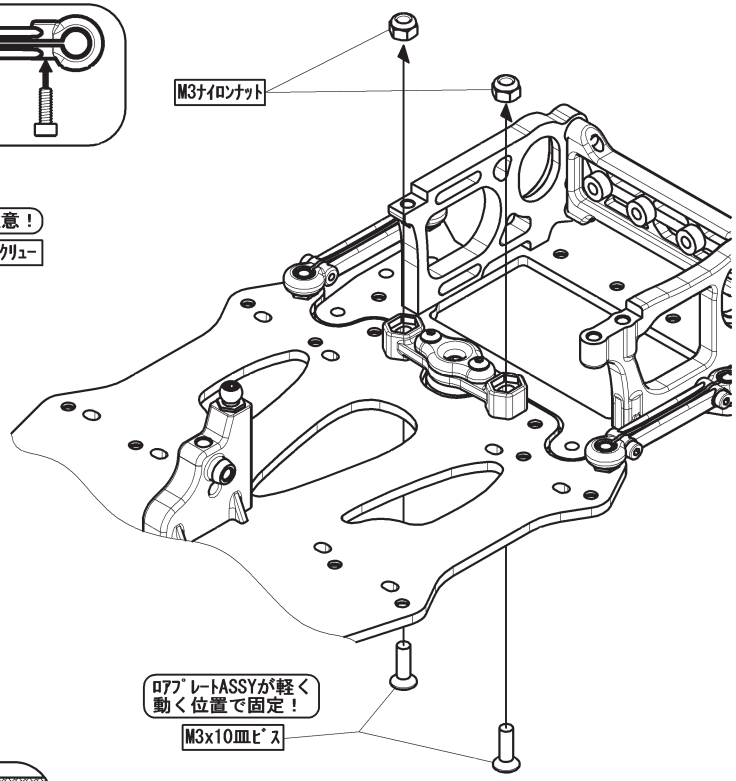

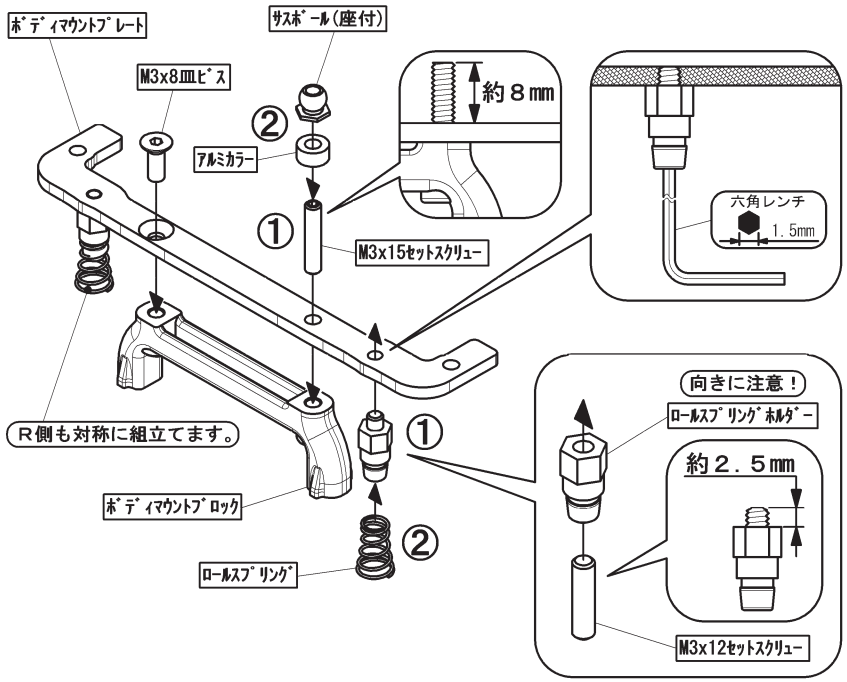

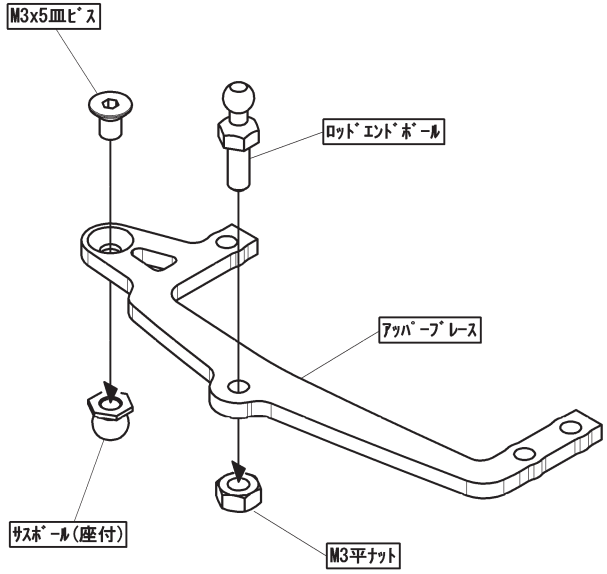

【 袋ー⑥ の内容 】

--×2	M３×４セットスクリュー
--×2	リヤシリンダー
--×1	スプリング
--×4	Oリング(オレンジ)
--×2	リヤピストンロッド
--×2	ピストンロッドエンド
--×1	ボールエンドキャップ
--×2	キャップボールエンド
--×2	シリンダーキャップ
--×1	アジャストナット
--×4	Oリングカラー
--×1	ダンパーエンド
--×1	スプリングカップ

その他、ダンパーオイル（#４５０） １ヶ

センターダンパー

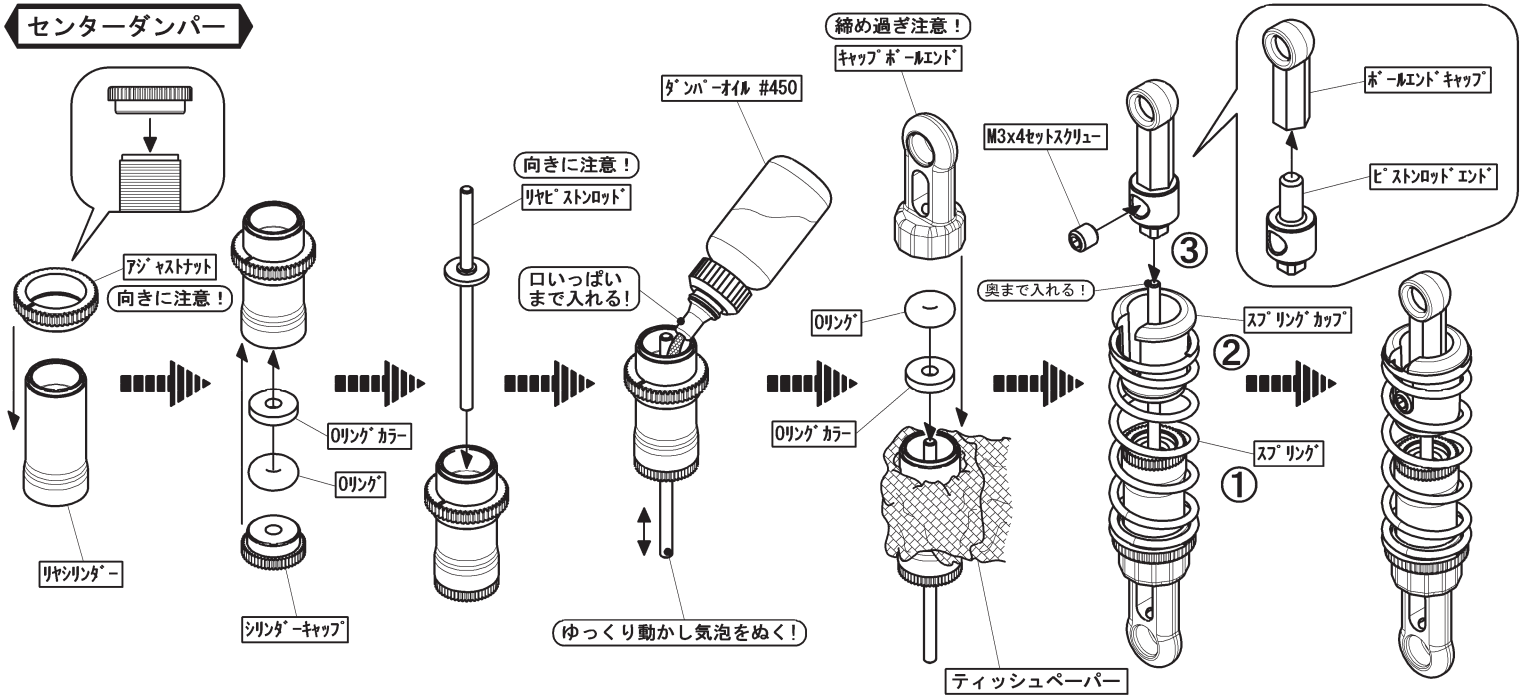

リヤダンパー

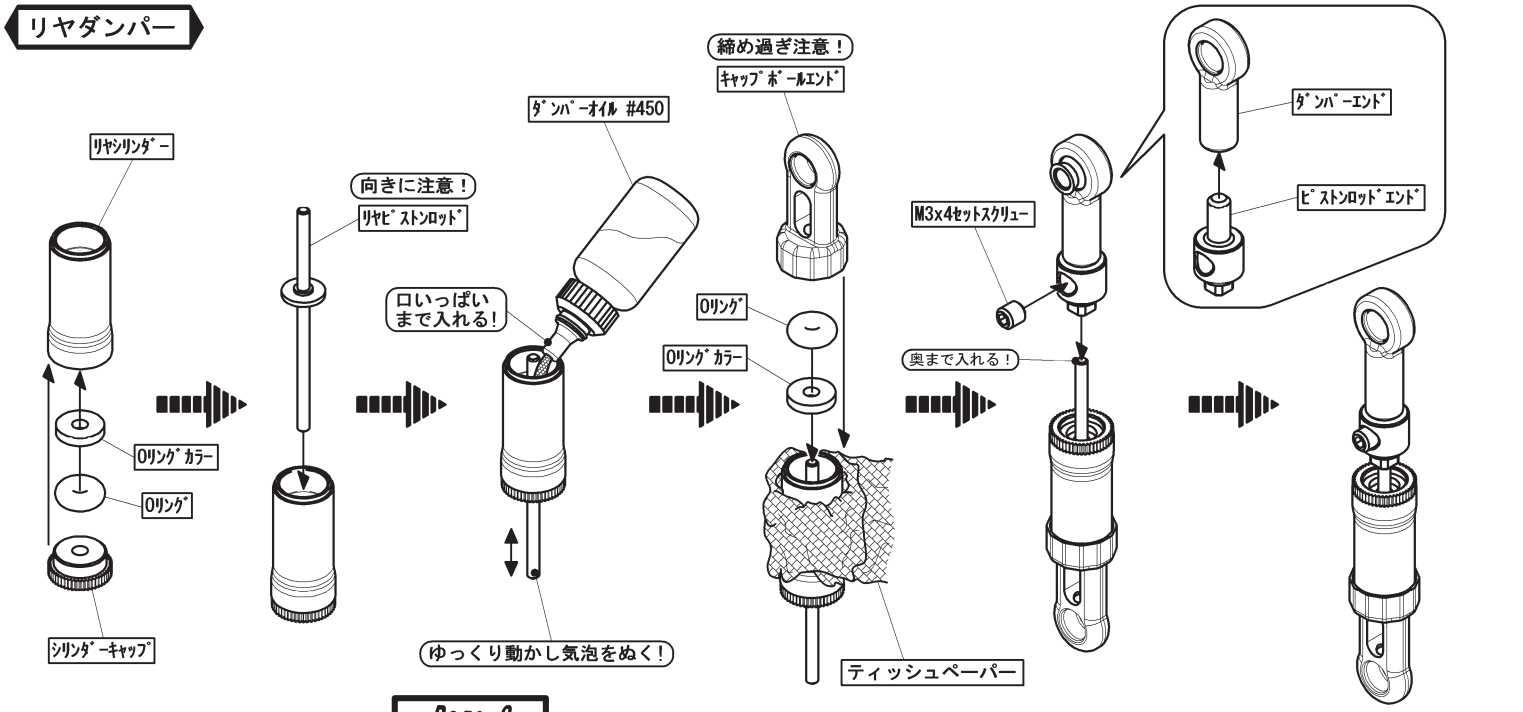

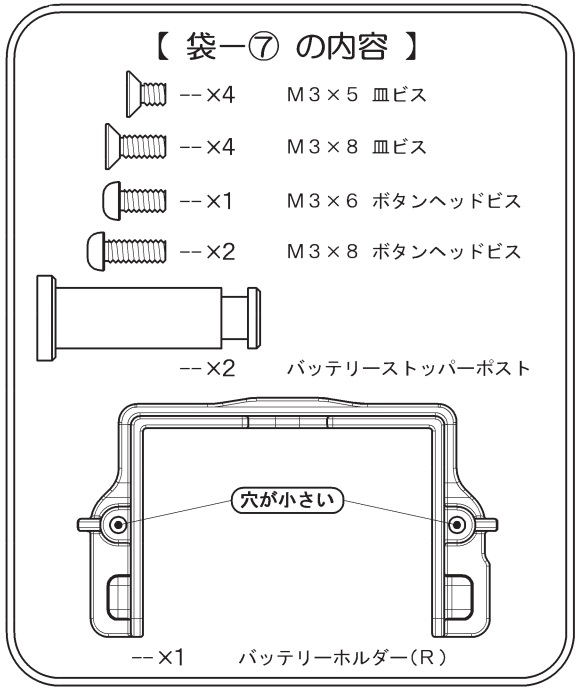
【 袋ー⑦ の内容 】
--×4 M3×5 皿ビス
--×4 M3×8 皿ビス
--×1 M3×6 ボタンヘッドビス
--×2 M3×8 ボタンヘッドビス
--×2 バッテリーストッパーポスト
穴が小さい
--×1 バッテリーホルダー(R)

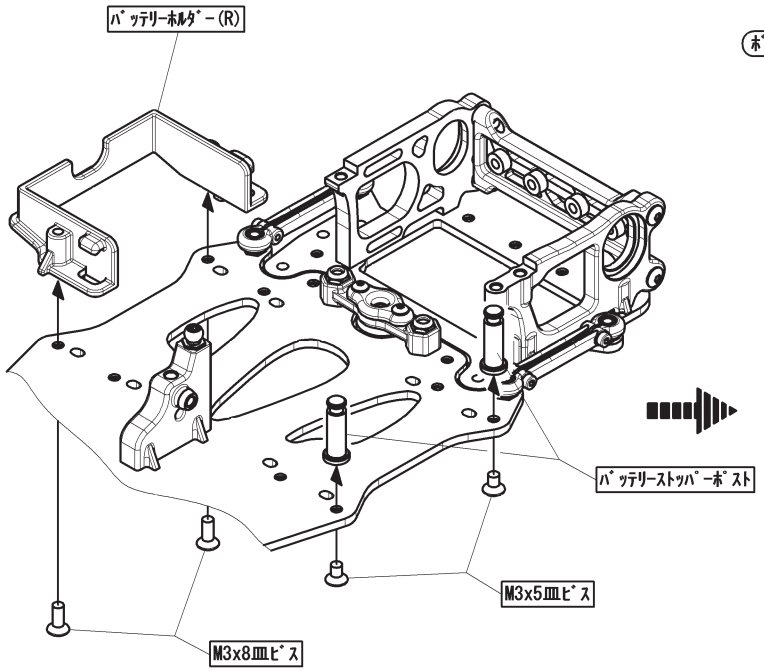
ﾊﾞｯﾃﾘｰﾎﾙﾀﾞｰ(R)
ﾊﾞｯﾃﾘｰｽﾄｯﾊﾟｰﾎﾟｽﾄ
M3x5皿ﾋﾞｽ
M3x8皿ﾋﾞｽ

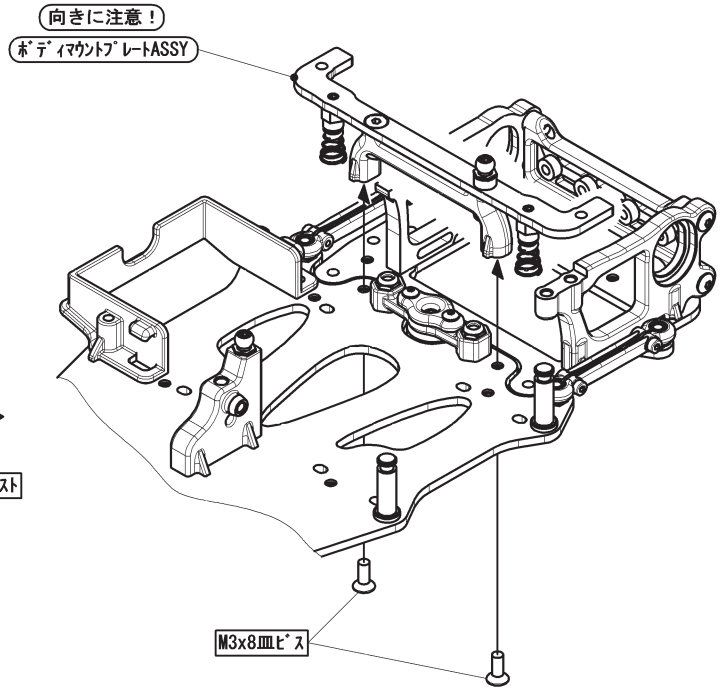
向きに注意！
ﾎﾞﾃﾞｨﾏｳﾝﾄﾌﾟﾚｰﾄASSY
M3x8皿ﾋﾞｽ

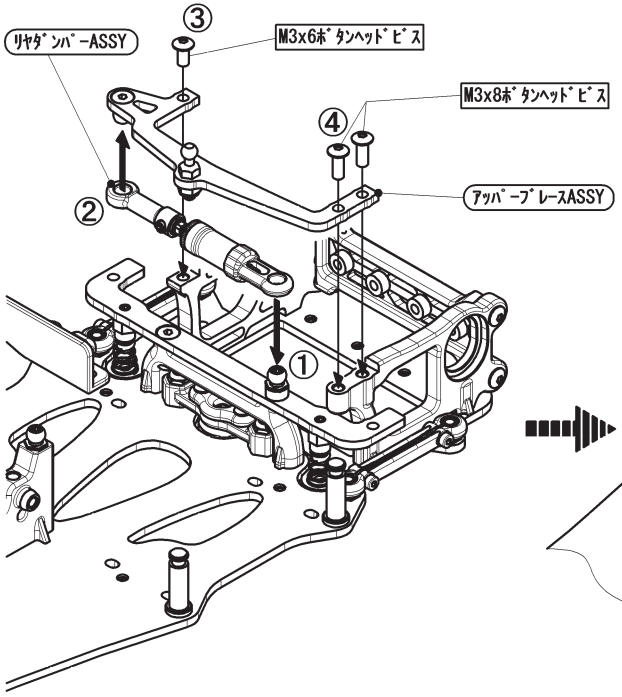
③
ﾘﾔﾀﾞﾝﾊﾟｰASSY
M3x6ﾎﾞﾀﾝﾍｯﾄﾞﾋﾞｽ
M3x8ﾎﾞﾀﾝﾍｯﾄﾞﾋﾞｽ
④
②
ｱｯﾊﾟｰﾌﾞﾚｰｽASSY
①

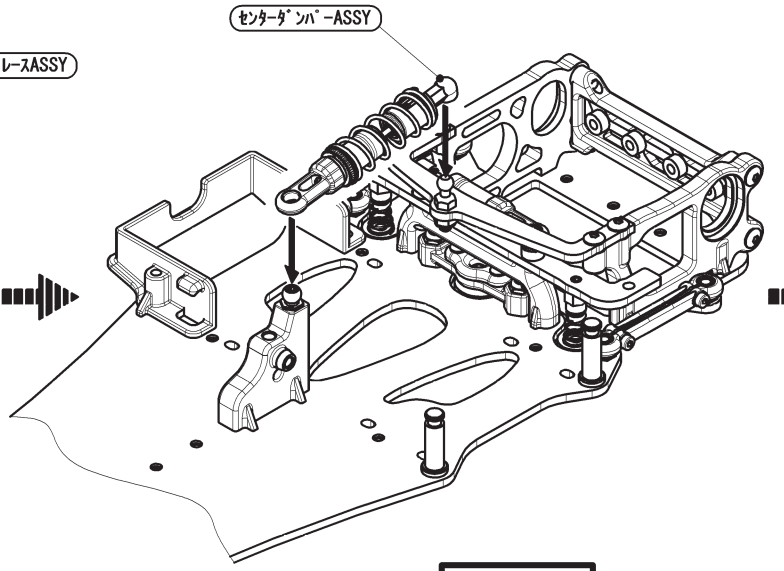
ｾﾝﾀｰﾀﾞﾝﾊﾟｰASSY

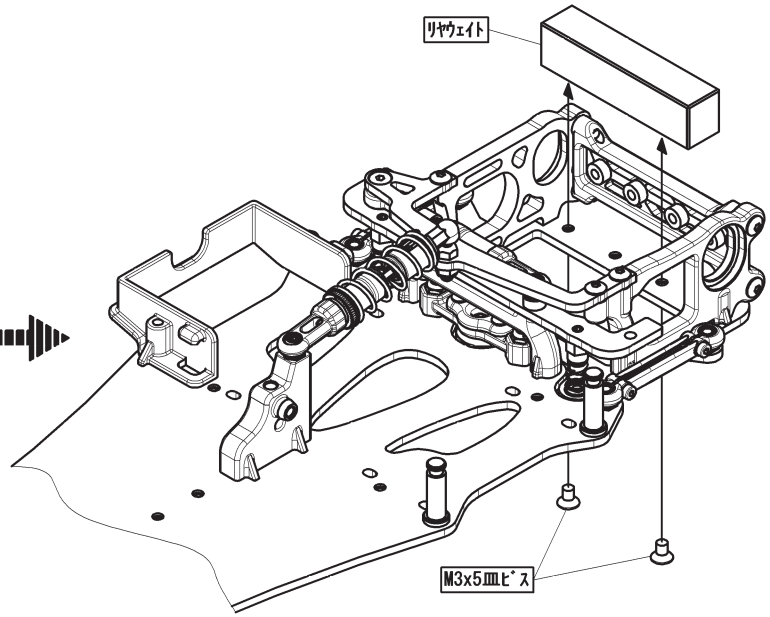
ﾘﾔｳｪｲﾄ
M3x5皿ﾋﾞｽ

【 袋ー⑧ の内容 】

--×1　スパーギヤ

--×4
デフベベルギヤ（小）

(R)　(L)
--×各1　デフベベルギヤ

--×1
ホイルハブピン

--×1
3mm Eリング

--×1
Oリング(φ12)

--×1　リヤアクスル

(R)　(L)
--×各1　ホイルハブ

0mm
--×2　ハイトアダプター

その他、ブラックグリス 1ヶ

--×1　4×8ベアリング

--×2　リヤアクスルベアリング
（フランジ無）

--×2　リヤアクスルベアリング
（フランジ有）

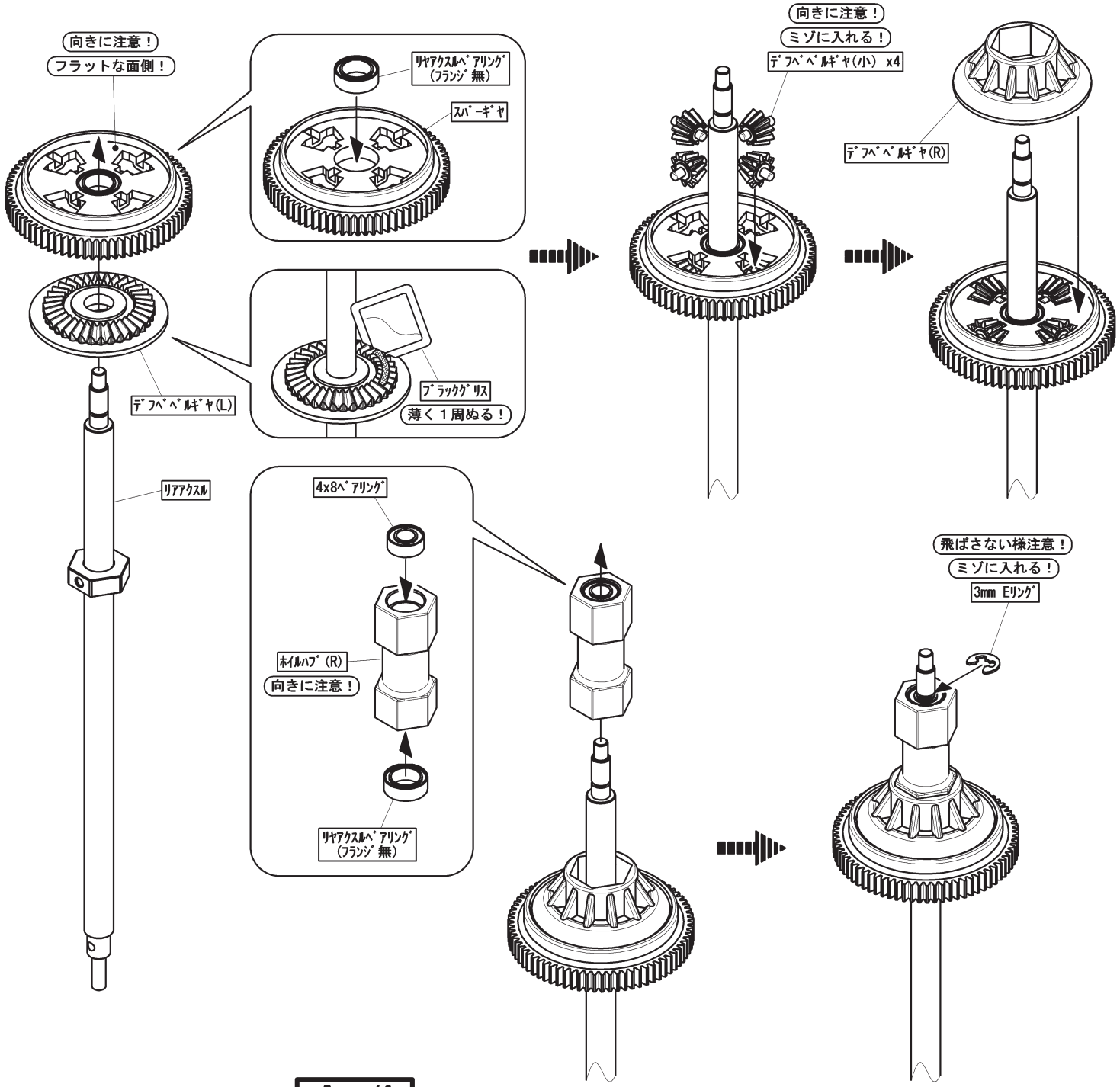

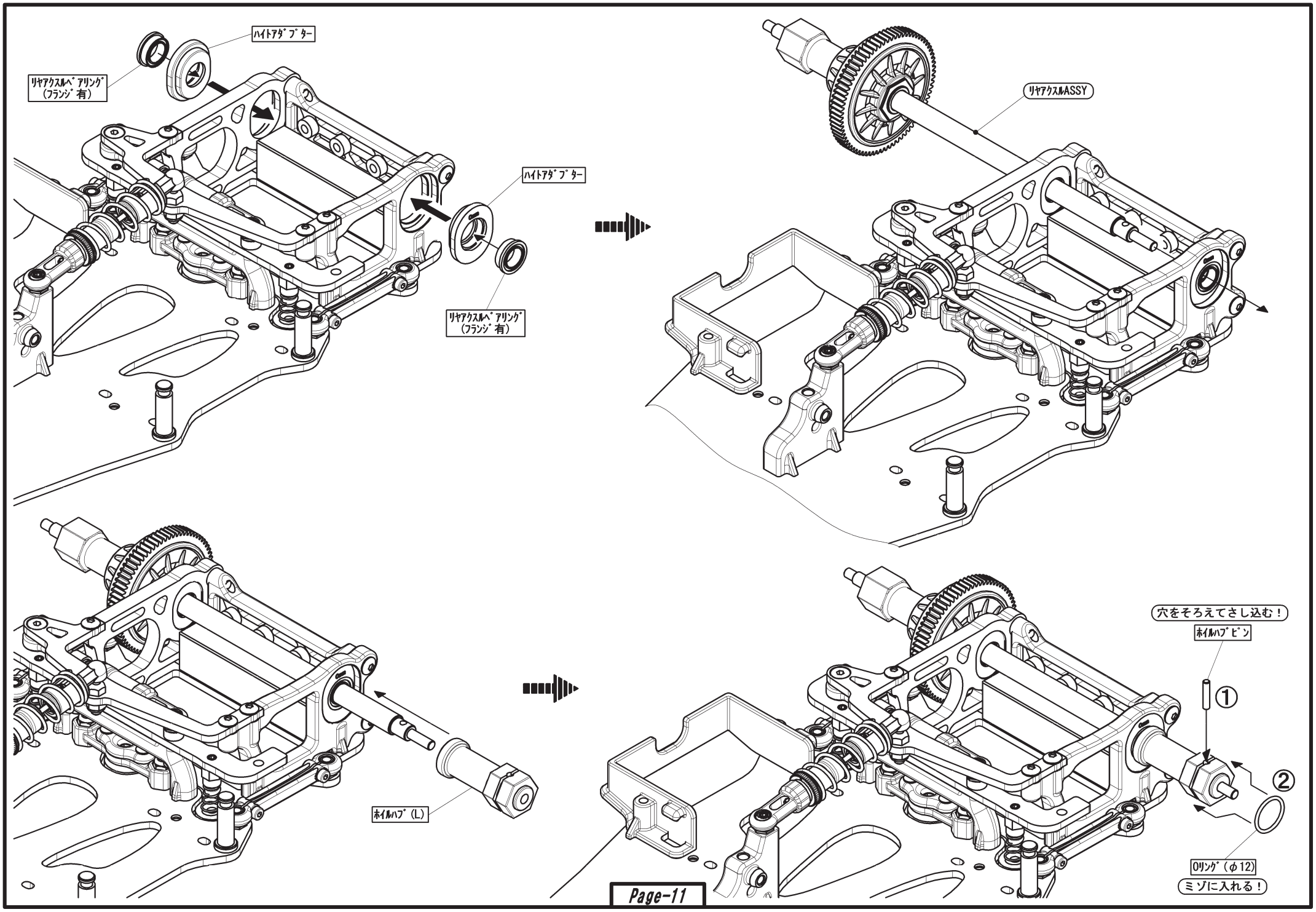
ハイトアダプター
リヤアクスルベアリング
(フランジ有)
ハイトアダプター
リヤアクスルベアリング
(フランジ有)
リヤアクスルASSY
ホイルハブ(L)
穴をそろえてさし込む！
ホイルハブピン
①
②
Oリング(φ12)
ミゾに入れる！

【 袋一⑨ の内容 】

--×2　M３×８ 皿ビス

--×2　M３×８ ボタンヘッドビス

--×1　M３×１０ ナベビス(黒)

--×1　M２.６×１０ タッピングビス

--×2　ロッドエンドボール

--×2　４５㎜ ターンバックル

--×4　ボールエンドキャップ

--×2　サーボマウント

--×1　サーボセーバーホーン
(サーボアダプター付)

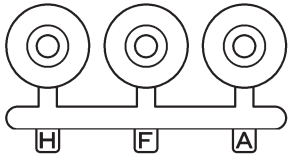

刻印	メーカー
H	ハイテック
F	フタバ
A	ＪＲ，ＫＯ，サンワ

付属の(サーボアダプター)には刻印が入っています。
ご使用になるメーカーに合わせてお選び下さい。

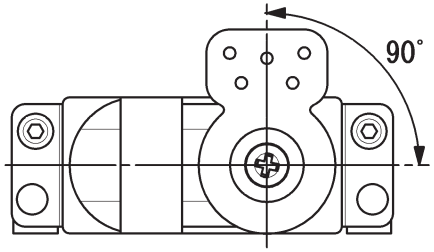

サーボのニュートラルを出した後、イラストのように
サーボホーンを取付けて下さい。

注意！

①サーボホーンを固定するビスは、使用するサーボに付属されているネジ部と同タイプのビスを使用して下さい。
(本キット付属のビスは、ﾄﾗｽM2.6x10ﾀｯﾋﾟﾝｸﾞﾋﾞｽ、M3x10ﾅﾍﾞﾋﾞｽ(黒)の２種類です。)

②(サーボセーバーホーン)を取付ける前に必ず、サーボのニュートラルを出して下さい。
(詳しくはプロポセットの説明書をご覧下さい。)

③キット付属の(サーボアダプター)は３種類用意されています。必ずご使用になるサーボ(メーカー)に合ったアダプターをお使い下さい。
(形が合わないアダプターを使うとサーボに無理な力が掛かり、故障の原因になります。)

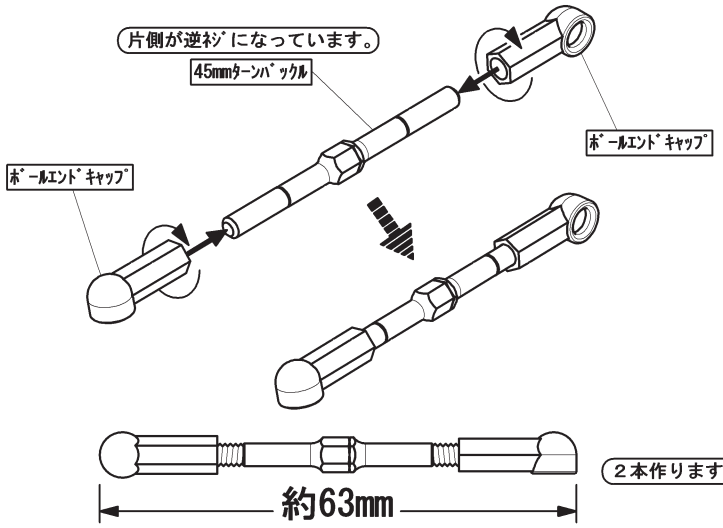

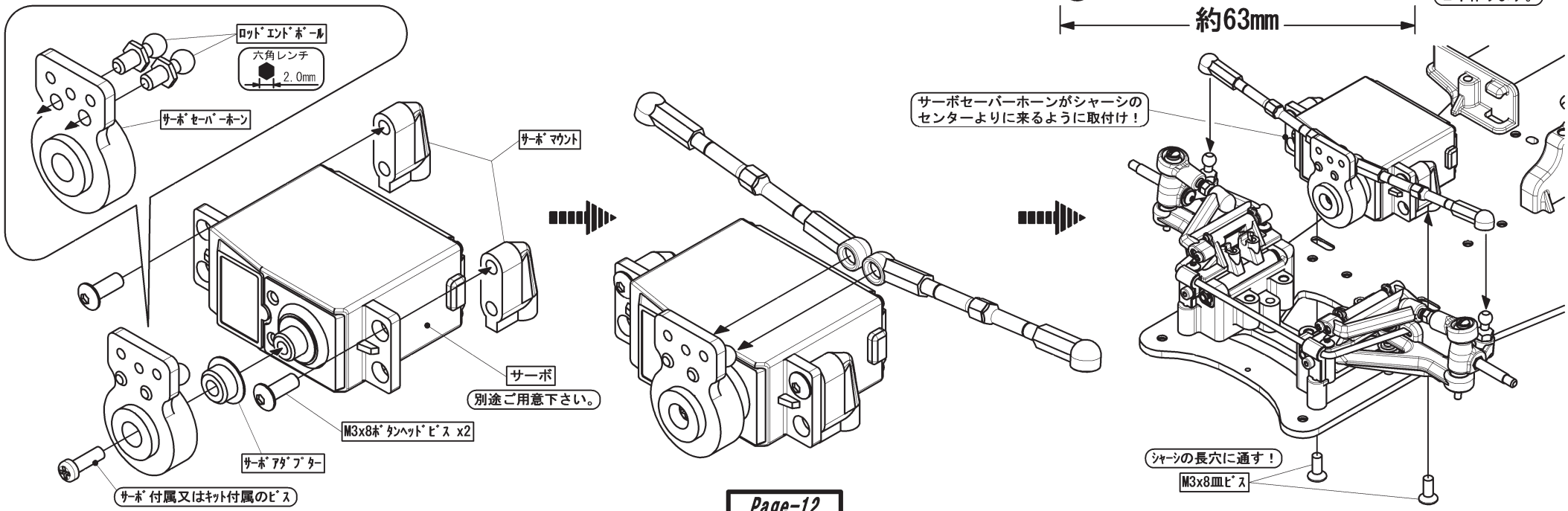

【 袋ー⑩ の内容 】

--×2	M2.6×5 皿ビス	
--×1	M3×8 皿ビス	
--×2	M3×8 ボタンヘッドビス	
--×2	ワッシャー（黒）	
--×1	M3×3 セットスクリュー	
--×1	17T ピニオンギヤ	
--×1	モーターアダプター	
--×1	ギヤカバー	

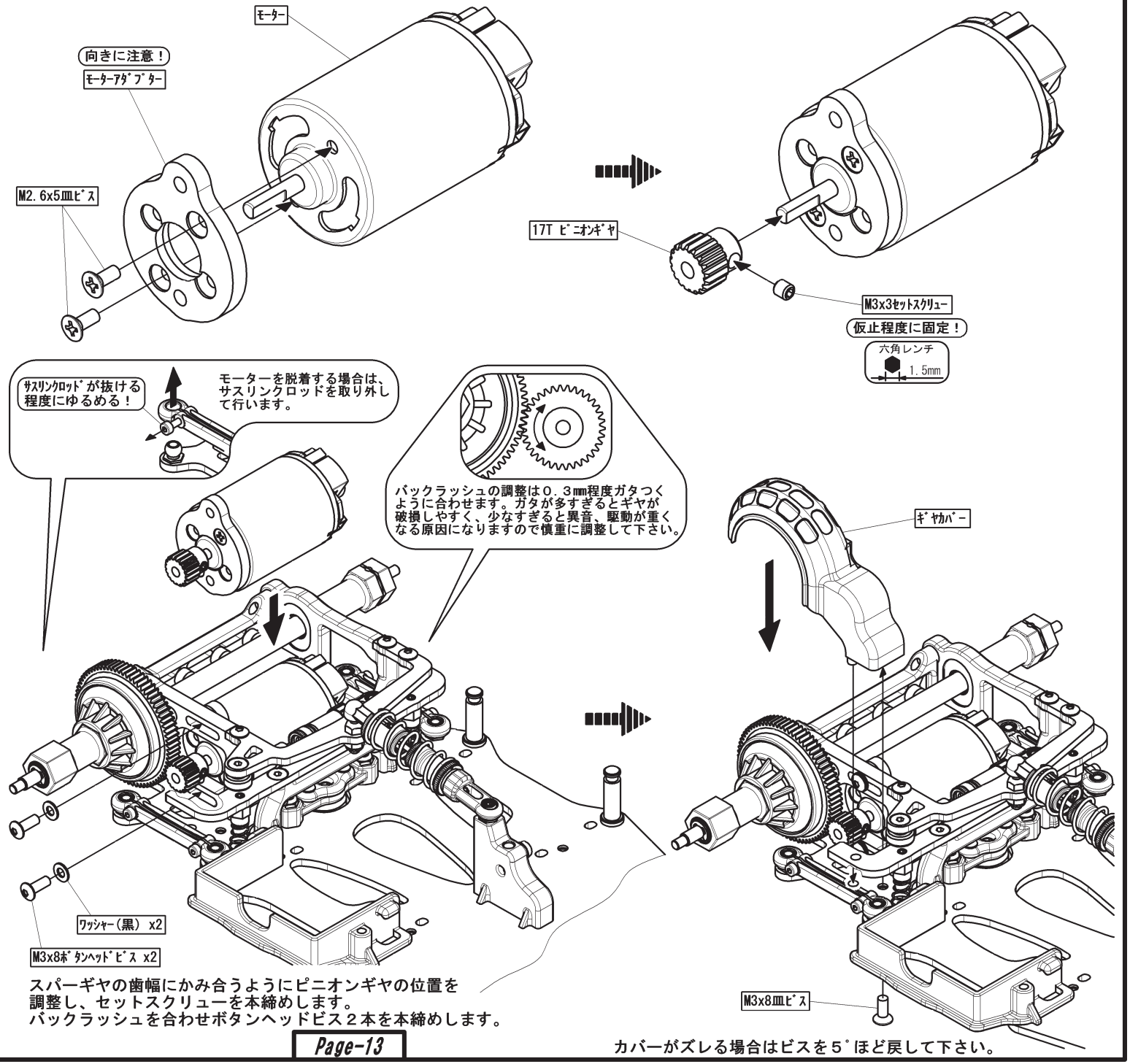

注意！

①ピニオンの取付けは、モーターシャフトの”Dカット”されている部分に、セットスクリューが当たる様、しっかりと締め込んで下さい。

②バックラッシュは少し隙間が出来る程度に調整して下さい。
（調整不足は、ノイズ及びギヤ破損の原因になります。）

③連続走行はモーターに必要以上の負荷を掛けるだけでなく寿命も短くなりますので、完全に冷えた事を確認してから走行をさせて下さい。

④リヤホイルが付いていない状態でモーターは回転させないで下さい。ホイルハブピンが飛び出す場合があり大変危険です。

スパーギヤの歯幅にかみ合うようにピニオンギヤの位置を調整し、セットスクリューを本締めします。
バックラッシュを合わせボタンヘッドビス２本を本締めします。

カバーがズレる場合はビスを５°ほど戻して下さい。

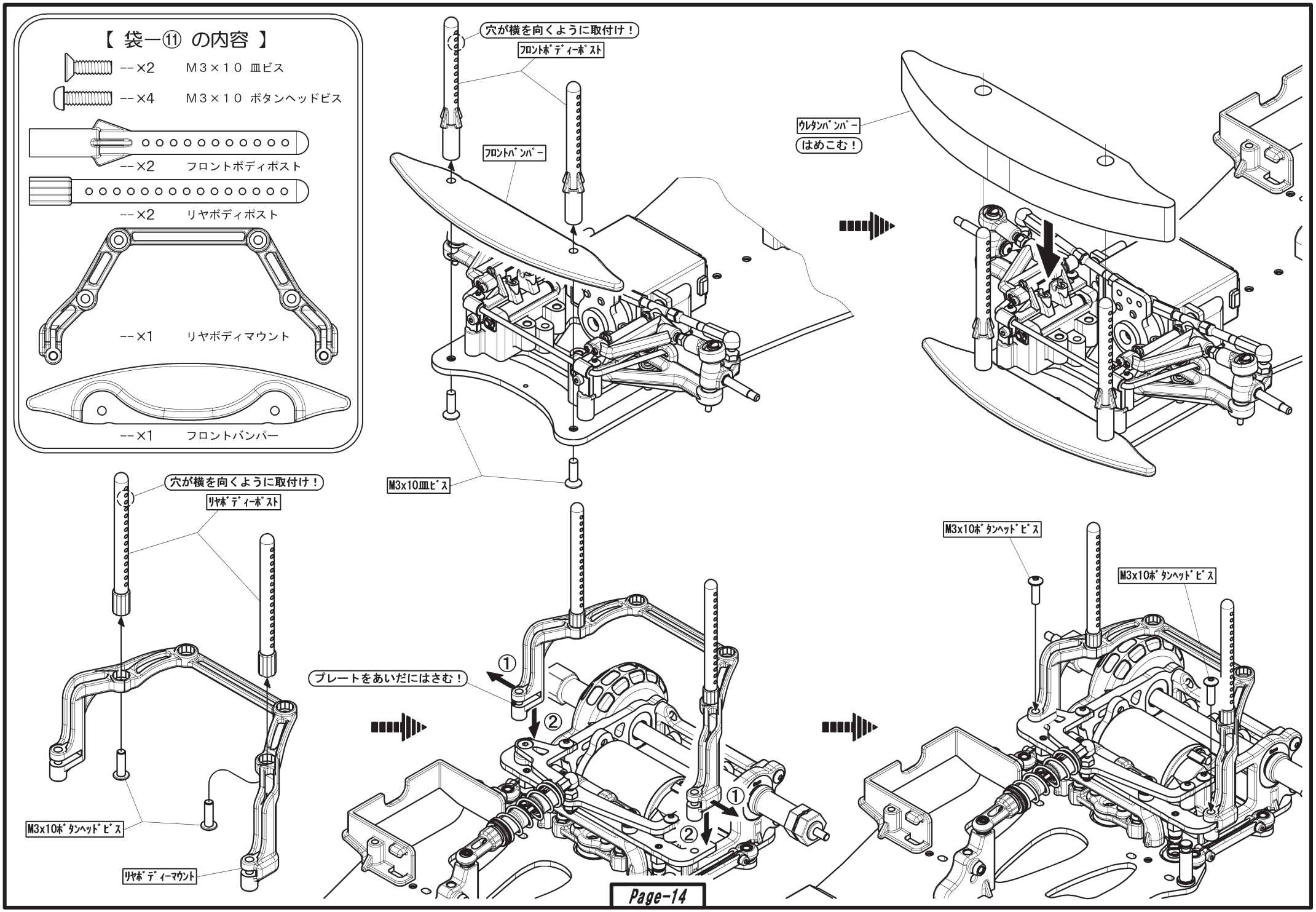
【 袋ー⑪ の内容 】
--×2 M3×10 皿ビス
--×4 M3×10 ボタンヘッドビス
--×2 フロントボディポスト
--×2 リヤボディポスト
--×1 リヤボディマウント
--×1 フロントバンパー
穴が横を向くように取付け！
ﾌﾛﾝﾄﾎﾞﾃﾞｨｰﾎﾟｽﾄ
ﾌﾛﾝﾄﾊﾞﾝﾊﾟｰ
M3x10皿ﾋﾞｽ
ｳﾚﾀﾝﾊﾞﾝﾊﾟｰ
はめこむ！
穴が横を向くように取付け！
ﾘﾔﾎﾞﾃﾞｨｰﾎﾟｽﾄ
M3x10ﾎﾞﾀﾝﾍｯﾄﾞﾋﾞｽ
ﾘﾔﾎﾞﾃﾞｨｰﾏｳﾝﾄ
プレートをあいだにはさむ！
①
②
M3x10ﾎﾞﾀﾝﾍｯﾄﾞﾋﾞｽ
M3x10ﾎﾞﾀﾝﾍｯﾄﾞﾋﾞｽ

【 袋ー⑫ の内容 】

	--×1	M３×４セットスクリュー
	--×4	M３ナイロンナット
	--×4	プラワッシャー
	--×8	フードピン
	--×1	アンテナキャップ
	--×4	ボディーマウントシーソー
	--×2	バッテリーホルダーリング

その他、両面テープ １ヶ
ナイロンストラップ ２ヶ

	--×4	フロントアクスルベアリング
	--×2	スラストワッシャー
	--×1	スラストボール

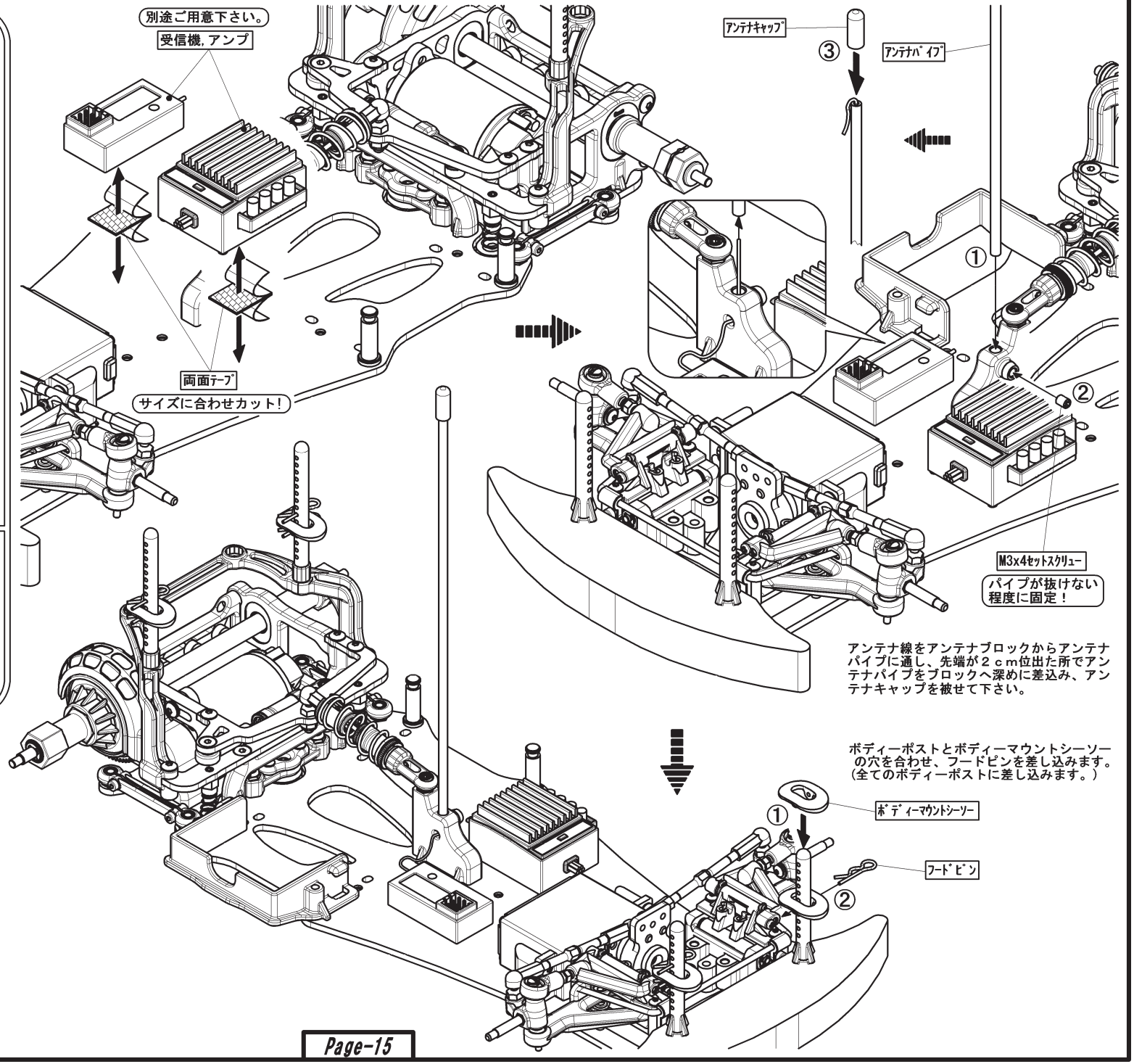

注意！

①受信機、アンプの固定は付属の両面テープを使用しシャーシにしっかりと固定して下さい。（接着面をクリーナーなどで脱脂しておくとはがれにくくなります。）

②余ったアンテナ線は稼動部分に触れない様にナイロンストラップで束ねて下さい。

③ボディーマウントシーソーは、ボディーの高さに合わせ、調整して下さい。

〔タイヤの組立て方〕

タイヤ内にインナースポンジを均一に押込み、タイヤのリブをホイルのミゾにはめ込みます。

注意！－ホイル＆タイヤは前後の区別があります。ホイルは裏側に６角部分がない物はフロント用
ある物はリヤ用です。タイヤはM（ミディアム）がフロント用、S（ソフト）がリヤ用です。
接着する際は組合せに注意して下さい。（インナースポンジに区別はありません。）

タイヤのサイドをめくり、ホイルとの隙間に
瞬間接着剤を流し込み、両サイドを接着します。

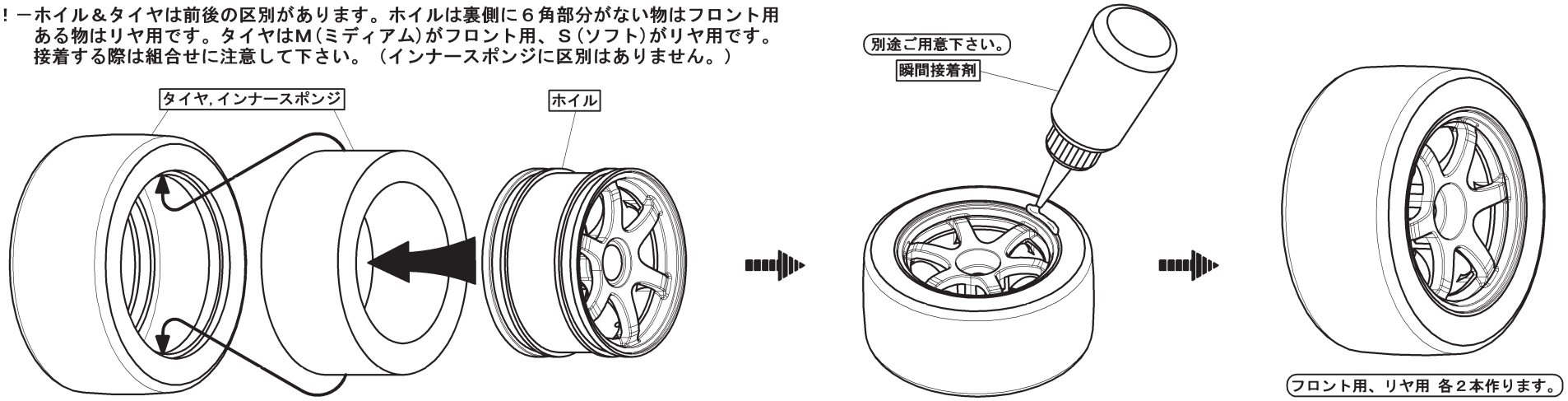

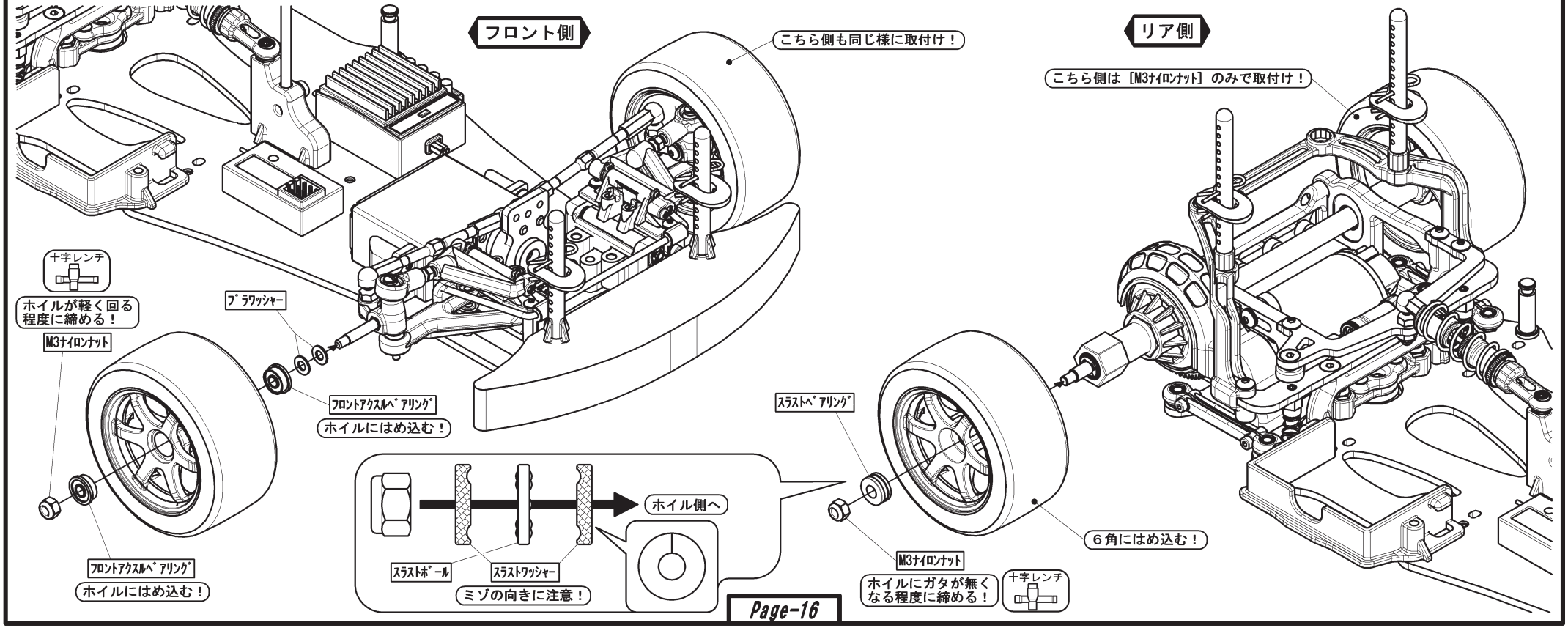

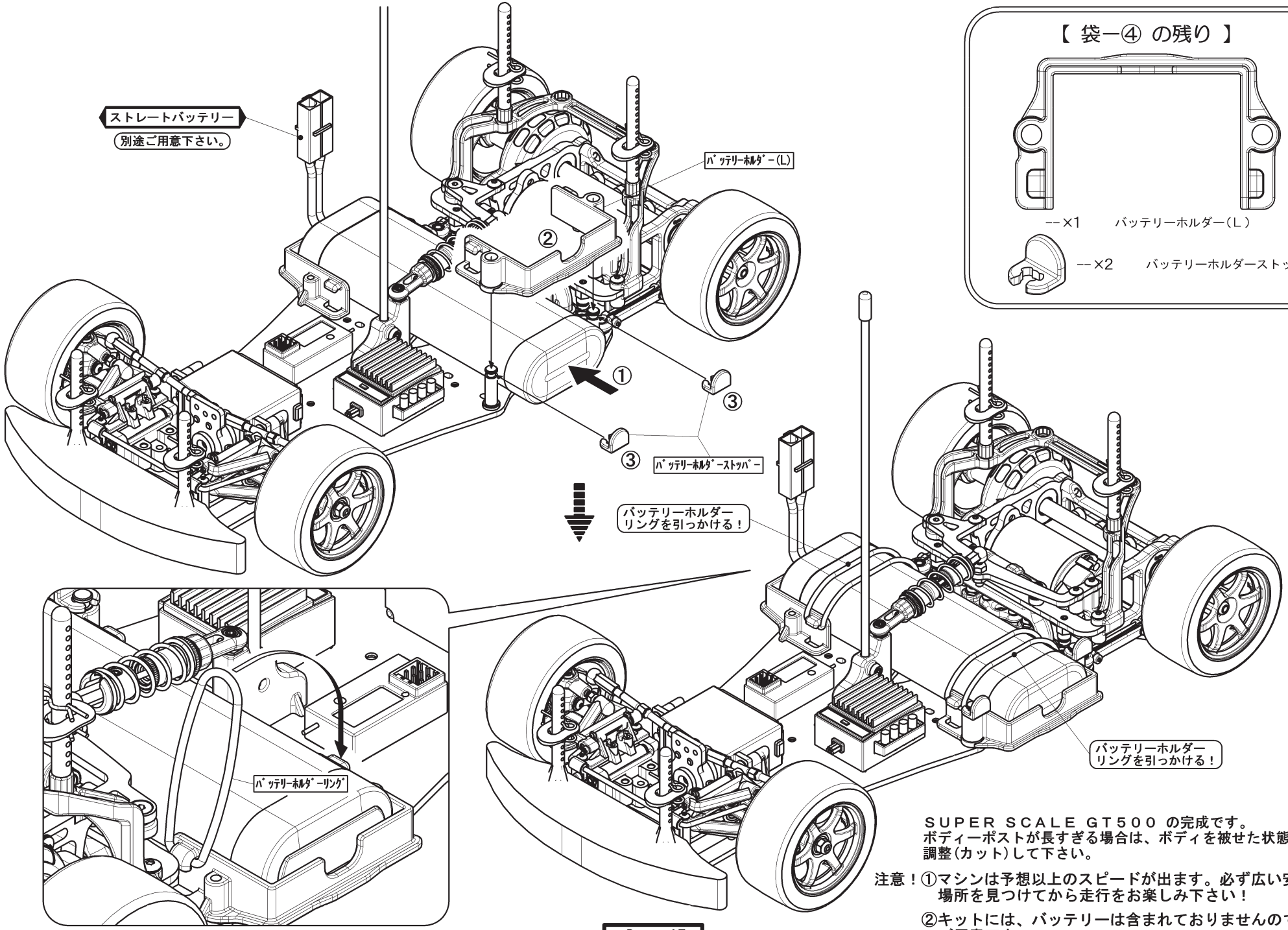

SUPER SCALE GT500 の完成です。
ボディーポストが長すぎる場合は、ボディを被せた状態で
調整(カット)して下さい。

注意！①マシンは予想以上のスピードが出ます。必ず広い安全な
場所を見つけてから走行をお楽しみ下さい！

②キットには、バッテリーは含まれておりませんので別途
ご用意下さい。

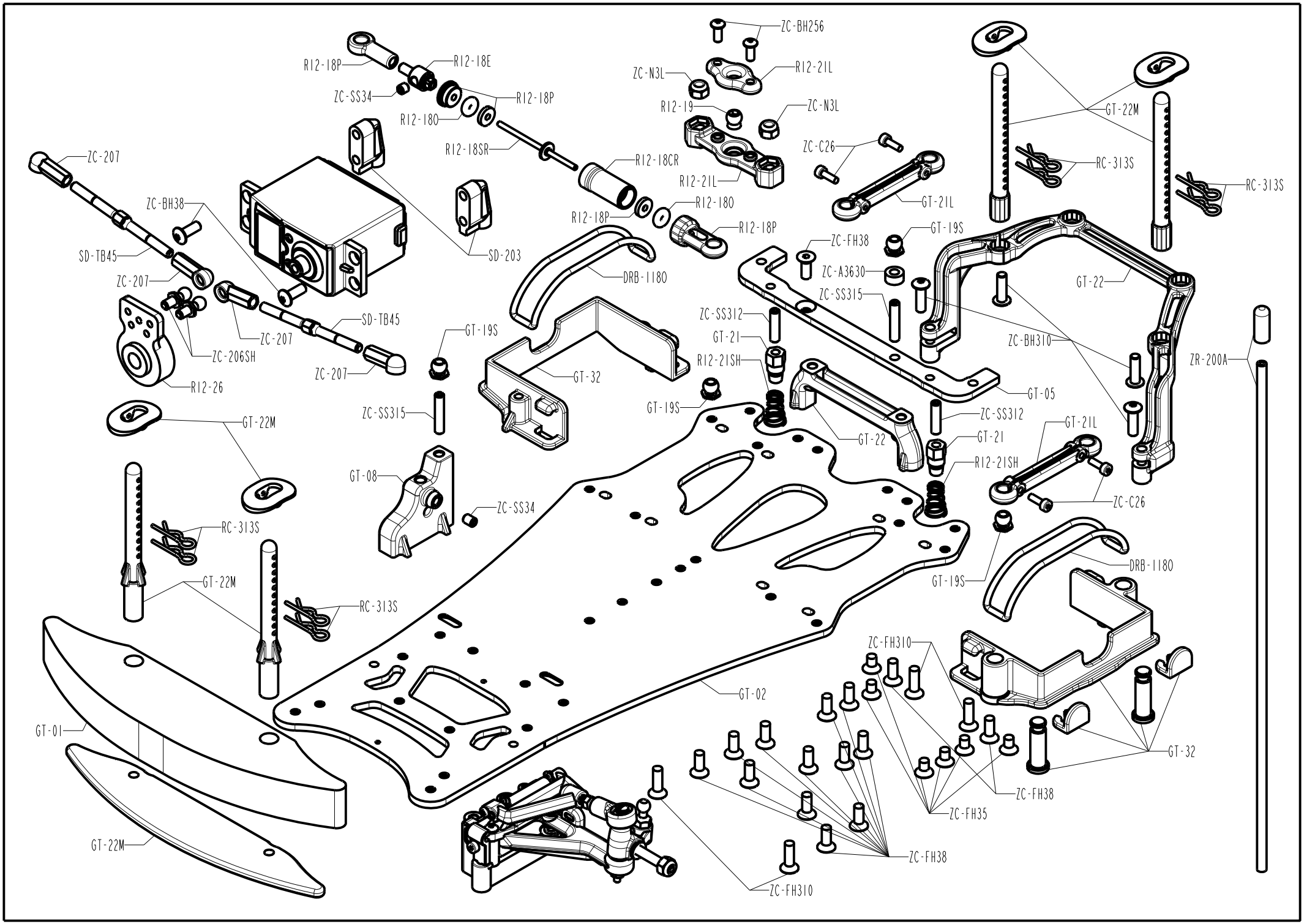
ZC-BH256
R12-18P
R12-18E
R12-21L
ZC-N3L
ZC-SS34
R12-18P
R12-19
ZC-N3L
R12-18O
GT-22M
R12-18SR
ZC-C26
ZC-207
R12-18CR
RC-313S
R12-21L
RC-313S
ZC-BH38
R12-18O
GT-21L
R12-18P
R12-18P
GT-19S
ZC-FH38
SD-TB45
SD-203
ZC-A3630
DRB-1180
GT-22
ZC-207
ZC-SS315
SD-TB45
ZC-SS312
GT-19S
GT-21
ZC-BH310
ZC-207
ZC-206SH
R12-21SH
ZR-200A
ZC-207
GT-32
R12-26
GT-05
GT-19S
ZC-SS312
GT-22M
ZC-SS315
GT-21L
GT-22
GT-21
R12-21SH
GT-08
ZC-SS34
ZC-C26
RC-313S
DRB-1180
GT-19S
GT-22M
RC-313S
ZC-FH310
GT-02
GT-01
GT-32
ZC-FH38
ZC-FH35
GT-22M
ZC-FH38
ZC-FH310

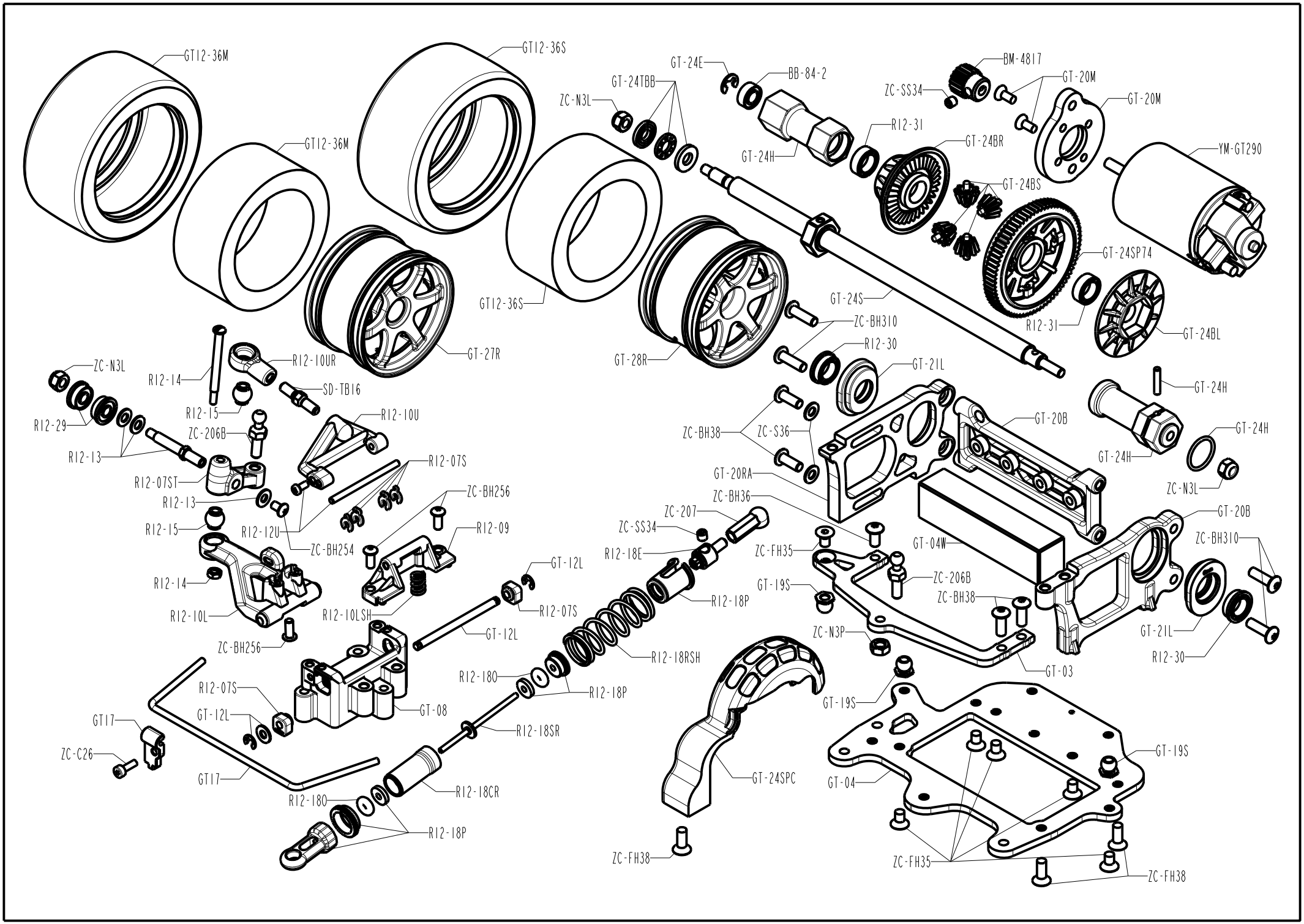
GT12-36M
GT12-36M
GT12-36S
GT12-36S
GT-24E
BB-84-2
GT-24TBB
ZC-N3L
BM-4817
ZC-SS34
GT-20M
GT-20M
R12-31
GT-24BR
GT-24H
YM-GT290
GT-24BS
GT-24SP74
GT-24S
R12-31
GT-24BL
ZC-BH310
R12-30
GT-21L
GT-27R
GT-28R
ZC-N3L
R12-14
R12-10UR
SD-TB16
R12-15
R12-29
ZC-206B
R12-10U
R12-13
R12-07S
R12-07ST
R12-13
ZC-BH256
R12-15
R12-12U
R12-09
ZC-BH254
R12-14
GT-12L
R12-10L
R12-10LSH
R12-07S
GT-12L
ZC-BH256
R12-07S
GT-08
GT-12L
GT17
ZC-C26
GT17
R12-18O
R12-18CR
R12-18P
R12-18O
R12-18P
R12-18SR
R12-18RSH
R12-18P
ZC-207
ZC-SS34
R12-18E
ZC-FH35
GT-19S
R12-18P
ZC-N3P
GT-24SPC
ZC-FH38
GT-24H
GT-24H
GT-24H
ZC-N3L
GT-20B
ZC-BH38
ZC-S36
GT-20RA
ZC-BH36
GT-04W
ZC-206B
ZC-BH38
GT-03
GT-20B
ZC-BH310
GT-21L
R12-30
GT-19S
GT-19S
GT-04
ZC-FH35
ZC-FH38

GT500 SETTING SHEET

DRIVER　　DATE　.　.

CIRCUIT

■ 環境　□ インドア　□ アウトドア
■ 路面　□ アスファルト　□ コンクリート　□ カーペット
■ グリップ　□ 高い　□ 普通　□ 低い　　■ 気温　℃
■ 路面状況　□ フラット　□ バンピー　　■ 湿度　%

FRONT

スキッド
Skid Angle

Front ☑ □ □
Rear ☑ □ □

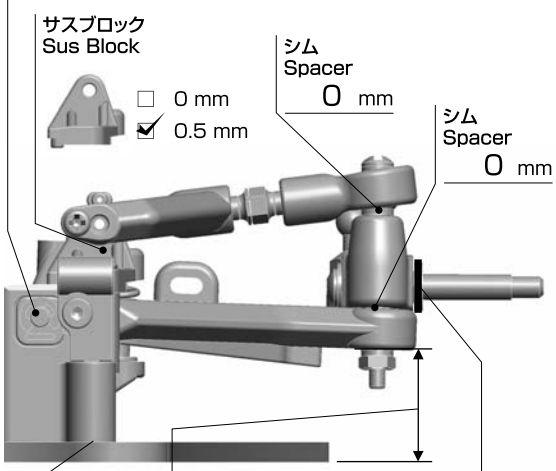

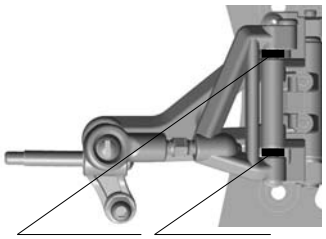

	Front Spacer	Rear Spacer	
□	×2+×2	–	0°
□	×1+×2	×1	2.4°
□	×2+×1	×1	3.2°
□	×2	×2	4.8°
☑	×1+×1	×1+×1	5.6°
□	×2	×2	6.8°
□	×1	×2+×1	8°
□	×1	×1+×2	8.8°
□	–	×2+×2	11.2°

車高
Ride Height　5 mm

キャンバー
Camber Angle　1.5 °

トー角
Toe Angle　OUT 1 °

メモ／Notes

ショック／shock absorber

オイル／Oil　NO

スプリング／Spring

センター
Center　NO

アーム
Arm　ゴールド ハード

スタビ／Sway Bar　STD

※基本セット

REAR

リヤショック ポジション
Rear Shock Position

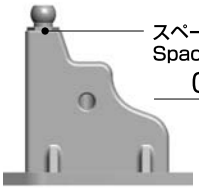

スペーサー
Spacer
0 mm

ダンパー長
Shock
66 mm

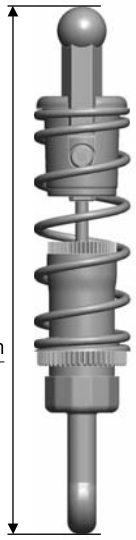

ライドハイト
Ride Height

☑ 0 mm
□ 0.25 mm
□ 0.5 mm
□ 0.75 mm
□ 1.0 mm
□ 1.25 mm
□ 1.5 mm
□ 1.75 mm

穴位置
Hole Position

□ 上／Top
□ 下／Bottom

車高
Ride Height　5 mm

メモ／Notes

ショック／shock absorber

ピッチ／Pitch

オイル／Oil　450

スプリング
Side Spring　ゴールド ハード

ロール／Roll

オイル／Oil　450

サイドスプリング
Side Spring　ゴールド ハード

OTHER

モーター
Motor

進角
Timing

スパーギア
Spur Gear

ピニオンギア
Pinion Gear

ボディ
Body

ボディマウント ポジション
Body Mount Position

前
Front

後
Rear

バッテリー
Battery

スピードコントローラー
Electric Speed Controller

SCセッティング
SC Setting

サーボ
Servo

受信機
Receiver

送信機
Transmitter

ステアリング エキスポ
Steering Expo

ブレーキエンドポイント
Brake E.P.

スロットル エキスポ
Throttle Expo

FRONT	REAR
タイヤ／Tire	タイヤ／Tire
直径／Diameter	直径／Diameter
ホイール／Wheel	ホイール／Wheel
トラクション／Tire Treatment	トラクション／Tire Treatment
塗り巾　FL　FR	塗り巾　RL　RR
時間／Time	時間／Time

GT500 SETTING SHEET

DRIVER **DATE** . .

CIRCUIT

■ 環境 □ インドア □ アウトドア
■ 路面 □ アスファルト □ コンクリート □ カーペット
■ グリップ □ 高い □ 普通 □ 低い ■ 気温 ℃
■ 路面状況 □ フラット □ バンピー ■ 湿度 %

FRONT

スキッド
Skid Angle

Front □ □ □
Rear □ □ □

サスブロック
Sus Block

□ 0 mm
□ 0.5 mm

シム
Spacer
mm

シム
Spacer
mm

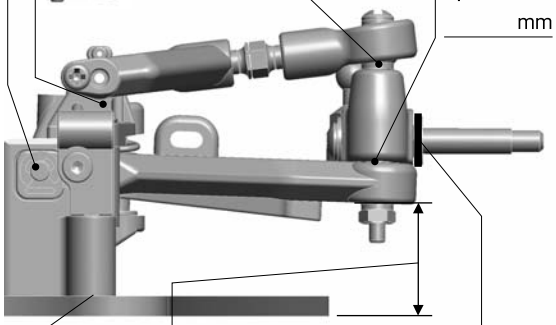

スペーサー
Spacer
mm

ダウンストップ
Down Stop
mm

シム
Spacer
mm

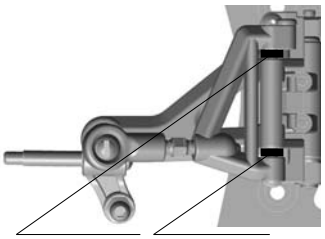

	Front Spacer	Rear Spacer	
□	×2+×2	–	0°
□	×1+×2	×1	2.4°
□	×2+×1	×1	3.2°
□	×2	×2	4.8°
□	×1+×1	×1+×1	5.6°
□	×2	×2	6.8°
□	×1	×2+×1	8°
□	×1	×1+×2	8.8°
□	–	×2+×2	11.2°

車高
Ride Height
mm

キャンバー
Camber Angle
°

トー角
Toe Angle
°

メモ／Notes

ショック／shock absorber

オイル／Oil

スプリング／Spring

センター
Center

アーム
Arm

スタビ／Sway Bar

REAR

リヤショック ポジション
Rear Shock Position

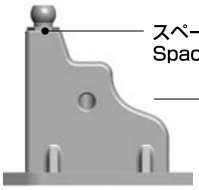

スペーサー
Spacer
mm

ダンパー長
Shock
mm

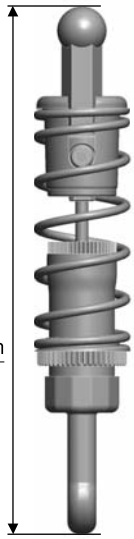

ライドハイト
Ride Height

□ 0 mm
□ 0.25 mm
□ 0.5 mm
□ 0.75 mm
□ 1.0 mm
□ 1.25 mm
□ 1.5 mm
□ 1.75 mm

穴位置
Hole Position

□ 上／Top
□ 下／Bottom

車高
Ride Height
mm

メモ／Notes

ショック／shock absorber

ピッチ／Pitch

オイル／Oil

スプリング
Side Spring

ロール／Roll

オイル／Oil

サイドスプリング
Side Spring

OTHER

モーター
Motor

進角
Timing

スパーギア
Spur Gear

ピニオンギア
Pinion Gear

ボディ
Body

ボディマウント ポジション
Body Mount Position

前
Front

後
Rear

バッテリー
Battery

スピードコントローラー
Electric Speed Controller

SCセッティング
SC Setting

サーボ
Servo

受信機
Receiver

送信機
Transmitter

ステアリング エキスポ
Steering Expo

ブレーキエンドポイント
Brake E.P.

スロットル エキスポ
Throttle Expo

FRONT

タイヤ／Tire

直径／Diameter

ホイール／Wheel

トラクション／Tire Treatment

塗り巾 FL FR

時間／Time

REAR

タイヤ／Tire

直径／Diameter

ホイール／Wheel

トラクション／Tire Treatment

塗り巾 RL RR

時間／Time

■ キャンバー角
基本は1度に調整します。キャンバーをつけていく（タイヤを八の字）とフロントの入りが良くなり、逆にキャンバーを起こすとアンダー傾向になります。

■ ロアアーム スキッド角
ロアアームスキッド角をつける（ロアアームが前上がり）とパワーオフのときのフロントの沈み込みが良くなりギャップ走破性にも優れます。
逆スキッドではフロントサスアームのアンチダイブとなりフロントシャーシ下面の底付きが軽減できます。

■ ダウンストップ
フロントのダウンストップの調整を行なうのに、必ず左右を同じ高さに合わせてください。
ダウンストップ量を増やしていく（ネジを締め込む）とフロントのロールが増え、逆に少なくするとフロントロールが減ります。

■ キャスター角
フロントのキャスター角をつける（寝かす）方向にすると直進安定性が増し、キャスター角を減らすとステアリングの初期反応が良くなります。

■ フロント サイドスプリング
フロントサイドスプリングは標準でハードが取り付けられています。オプションでのミディアム、ソフトスプリングが用意されており、スプリングを柔らかくしていくと曲がるようになっていきます。

■ リヤ サイドスプリング
リヤサイドスプリングの調整は基本、締め付け量0ミリからスタート、ロアブレースを左右にロールさせたときに均等に戻るように調整してください。

■ リヤ スプリング調整
リヤスプリングの締め付け調整は、メインシャーシリヤロアブレースが地面と平行になるように調整して下さい。（バッテリーを乗せた状態）
リヤスプリングは基本的にゴールド（ハード）を使用しますがオプションでミディアム、ソフトが用意されています。スプリングを軟らかくしていくとギャップ走破性が良くなり GT500が曲がるようになります。

■ ロール ダンパー
ロールダンパーオイルを硬くしていくとリヤグリップが増す方向になります。

■ ピッチング ダンパー
ピッチングダンパーオイルを硬くしていくとリヤグリップが増します。
アスファルト路面では硬くしていく方向となり、カーペット路面ではやわらかくしていく方向となります。

1／12 GT500 をセッティングしていくうえで、最初にリヤグリップをしっかりと確保したところでフロントの曲がりを調整していくと良い結果が得られます。

メモ／Notes

MEMO

ヨコモ 取扱店リスト

模型店

■ 北海道

旭川市	（有）竹内モデル	0166-48-7725
旭川市	ホビーショップ てづか	0166-33-9126
旭川市	WAO 100 満ボルト 旭川店	0166-60-7100
岩見沢市	ガンちゃん堂	0126-26-3435
岩見沢市	RC ショップ サーキット Do	0126-26-6044
音更町	ネストホビーズ	0155-32-2623
富良野市	ホビーショップ ササキ	0167-23-2817
釧路市	模型のいわさき	0154-22-1659
釧路市	ミヤケ模型	0154-22-2269
江別市	ホビーショップ シンタニ	011-384-9387
札幌市	セントラルホビー	011-241-3811
札幌市	（株）オーム模型	011-821-1367
札幌市	スポーツホビー	011-773-5090
札幌市	OHM ツインサーキット	011-879-5381
札幌市	プロ模型	011-851-2741
札幌市	日本平中自動車販売	011-763-2767
札幌市	稲荷体育用品（株）	011-682-2351
札幌市	D-SPACE	011-790-7621
札幌市	マスターズコート	011-771-3862
帯広市	おばらホビー	0155-35-2834
帯広市	100 満ボルト フレスポ本店	0155-48-3939
苫小牧市	（有）竹内モデル 苫小牧店	0144-32-3673
苫小牧市	ドリームホビー	0144-52-1811
中標津町	ラジコン専門店 松本	01537-2-4085
北見市	ロックス	0157-22-5501
北見市	鳩屋模型店	0157-23-2867
北見市	100 満ボルト 北見本店	0157-66-1060
幕別町	イリジョン	0155-22-1560
余市町	よいちもけい	0135-22-3908
北斗市	イルカサーキット	0138-77-1223
北斗市	ホビーショップ イルカ本店	0138-49-3080
亀田郡	マッチ模型店	0138-64-0371

■ 青森県

五所川原市	模型倶楽部	0173-35-6551
弘前市	ニシムラ模型	0172-35-1442
おいらせ町	コムカイ模型	0178-52-2554
おいらせ町	BIG D	0176-52-5300
青森市	有限会社 工藤模型	017-773-5160
八戸市	ミウラ電波模型店	0178-45-0156

■ 岩手県

一関市	プラモのエデン	0191-23-5791
宮古市	ホビーショップ ささき	0193-62-3431
奥洲市	水沢ラジコン	0197-23-6722
盛岡市	ホビープライム	019-654-1130
盛岡市	ホビースクェア にしな	019-641-2580
盛岡市	ホビースクェア にしな 津志田店	019-635-2475
盛岡市	ブックアイランド盛岡南 SC サンサ店	019-632-6123
奥州市	タカラジマ模型	0197-25-4129
八幡平市	ラジコン天国 盛岡店	0195-76-3739
北上市	アメリカンパラダイス	0197-63-7898

■ 宮城県

気仙沼市	R/C フジヤ	0226-27-4939
柴田町	RC ショップ マキシム	0224-58-1351
柴田町	ホビーショップ ぐらんぷり	0224-58-7060
石巻市	540 スピードパーク	0225-23-4172
仙台市	模型倶楽部	022-274-0665
仙台市	ファースト模型	022-254-7081
仙台市	ナカムラ模型	022-372-1818
仙台市	仙台模型	022-261-3489
仙台市	ホビーショップ タムタム 仙台店	022-771-9322
仙台市	ファンライドガレージ	022-393-5260
七ヶ浜町	D-RANGE	090-5237-5691

■ 秋田県

鹿角市	ラジコンハウス	0186-22-0105
秋田市	RC スペース みちおか	018-835-4055
秋田市	ホビーショップ K2	018-832-3006
由利本荘市	オートステージ	0184-23-5133

■ 山形県

寒河江市	（有）ノブ科学模型社	0237-86-2961
山形市	シバタモデル ラジコンセンター	023-644-7378
米沢市	ホビーショップ セイワ	0238-21-4912
天童市	Rolling Park Nakano	023-653-5009

■ 福島県

いわき市	アイ・アール・エス	0246-83-2457
いわき市	ファッショングループささき	0246-44-3311
いわき市	（有）いわき模型	0246-22-6414
いわき市	ホビーショップ YJ	0246-34-0710
いわき市	ラジコン ニューヨーク	0246-62-2409
郡山市	シルバーウイング	024-943-8700
郡山市	RC ラボ	024-973-5180
郡山市	ユニバーサル 郡山店	024-973-6951
福島市	せきや	024-522-5497
福島市	ラジコンサーキット ラボ	024-573-5121
白河市	TOYs サイトウ	0248-23-5489

■ 茨城県

つくば市	エムワンモデル	029-854-8533
つくば市	谷田部アリーナ	029-836-0914
ひたちなか市	勝田ラジコン模型	029-272-0038
ひたちなか市	エクストリーム RC	029-275-2255
常陸大宮市	開放倉庫 by ドッポ常陸大宮市	0295-54-1230
石岡市	タイヤハウス しばやま石岡店	0299-22-4880
筑西市	アライワークス	0296-22-5444
下妻市	ホビーショップ イチムラ	0296-44-3563
神栖市	カミスモケイ	0299-93-1402
土浦市	ラジコン天国　土浦店	029-824-8581
水戸市	RC ランドビクトリー	029-259-6171
日立市	多賀ホビー	0294-36-0077
守谷市	D-LINK Evolution Ⅱ	0297-46-1135
龍ヶ崎市	YR オフロードパーク	0297-62-4343
笠間市	ユニバース	0299-37-6620
結城市	ノベキカイシステム	0296-32-5876

■ 栃木県

宇都宮市	ビッグホビー	028-659-9000
宇都宮市	宇都宮ホビージャック	0284-43-6644
宇都宮市	ホビージャック J・speed	028-667-9922
宇都宮市	ホビーショップ GP-1	028-667-6348
宇都宮市	マチュア プレミアム サーキット	028-666-3000
矢板市	（株）若林モケイ　矢板店	0287-48-2747
真岡市	スターホビー	0285-83-5617
小山市	RC ショップ 950	0285-24-1588

■ 群馬県

桐生市	トイボックスオカザキ	0277-22-2017
高崎市	ホビー・ザ・トミー 緑町店	027-363-7272
みどり市	ホビーショップ アザミ	0277-76-6463
前橋市	ミュルサンヌ	027-233-8320
前橋市	ホビー・ザ・トミー 下大島店	027-266-9840
前橋市	カスタムモデル	027-233-6054
前橋市	ホビーハウスキッド	027-252-7048
安中市	アンデルセン RC パーク	027-393-3322
富岡市	ワールドジャムレーシング	0274-67-1922
藤岡市	enRoute FUJIOKA	0274-50-8688
玉村町	クレスト スピードウェイ	0270-75-5933

■ 埼玉県

さいたま市	ホビーショップ タムタム大宮店	048-688-9666
さいたま市	イーズホビー	048-682-1044
吉川市	ホビーショップ モリタ	048-983-0964
戸田市	ハイパーホビー 戸田美女木店	048-422-1812
志木市	ホビーボックスつるや 3 号店	048-470-2755
川越市	ケイ・ホビー	049-247-2020
川越市	SPEED WAY PAL	049-225-8998
草加市	ホビーショップ スズキ	048-925-1737
入間市	RC リカーズ	042-962-6201
三郷市	（有）Y.M 車舎	048-953-1848
越谷市	ラジコン天国 越谷店	048-970-6855
春日部市	風間オートサービス	048-745-2026
行田市	カスタム エングロウス	048-554-5321
本庄市	RC-2 ラジコンサーキット	080-6748-7583
本庄市	RCS ミサト	0495-72-8234
鴻巣市	スカイホビー 2	0480-58-8773
寄居町	サムライサーキット	048-582-2238
三芳町	ベストワン	049-258-3398
吉見町	翼 hobby	090-1600-5387

■ 千葉県

市原市	（有）エヌアイシー	0436-20-8855
印西市	ホビーショップ カワウチ	0476-42-2901
印西市	トップフォース印西店	0476-37-6840
印旛郡	AREA 33	0476-95-6062
鎌ヶ谷市	ワイズエリア	047-412-5080
君津市	ホビーショップ ビットイン	0439-55-2053
大栄町	ラジコンショップ ネクスト	0478-73-6356
匝瑳市	オートガレージ 須合	0479-73-5441
袖ヶ浦市	RC スタジアム 袖ヶ浦	0438-75-8880
九十九里町	ふじ模型	0475-76-7234
山武市	しんせいモデル	0475-82-2736
松戸市	オオタ模型	047-364-6334
千葉市	ラジコン天国 千葉店	043-251-2321
千葉市	ラジコン天国 千葉蘇我店	043-261-9030
千葉市	ホビーショップタムタム千葉店	043-204-2626
船橋市	フタバ模型専門店	047-425-2034
東金市	岩崎模型	0475-52-4419
茂原市	ナルケホビー	0475-22-3939
流山市	トントンランド	04-7155-0296
長柄町	RC・HIROBA	0475-47-2169

■ 東京都

秋葉原	ヨドバシカメラ 秋葉原店	03-5209-1019
秋葉原	（株）十字屋 ホビーショップ	03-3253-0535
秋葉原	RC アドバイザーチャンプ 秋葉原店	03-5807-5239
秋葉原	洛西モデル 東京店	03-3851-7506
秋葉原	フタバ産業株式会社	03-3255-9984
秋葉原	スーパーラジコン 秋葉原店	03-5688-1414
秋葉原	ドリフトマックス	03-3865-6009
板橋区	SPIRAL	03-5398-4007
武蔵村山市	（有）モデルショップ テクノ	042-565-2171
昭島市	RC ハウス CHAMP	042-549-1553
町田市	レーシングパラダイス	042-788-3900
西多摩郡	CHANCE 西東京店	048-729-0777

■ 神奈川県

横浜市	RC oahu	045-532-3116
横浜市	RC パーク YOKOHAMA	045-595-1123
横浜市	WARU サーキット	045-590-6231
横浜市	RC ショップ トップフォース	045-532-3577
横浜市	D-factory	045-383-9946
横浜市	KN-YOKOHAMA	045-593-9402
横須賀市	ハートランド	046-848-7125
川崎市	モデルメート ヒルトップ	044-988-0370
厚木市	レインボー	046-229-4929
秦野市	ナミキ模型	0463-87-0353
鎌倉市	鎌倉ホビー館	0467-44-3070
相模原市	サガミ堂	042-756-3477
相模原市	ホビーショップ タムタム 相模原店	042-752-2727
藤沢市	HOBBY SHOP ARMS	0466-47-2708
平塚市	RUNRIOT	0463-38-0250

■ 山梨県

甲府市	ロイヤルモデル	055-233-2727
甲府市	ホビーショップ みさき	055-240-1122
甲府市	ソニックパーク 甲府	055-267-6175
富士吉田市	SLIDE WAY	0555-72-9339

■ 長野県

長野市	スペチャーレモデッロ	026-257-4703
飯田市	松本電子部品 飯田	0256-24-6871
小諸市	ホビーショップ とみおか	0267-23-0997
松本市	アサヒ堂　模型店	0263-32-3903
安曇野市	パッシングポイント	0263-71-5519
松本市	おもちゃの店 パンダ	0263-78-3842
諏訪市	ホビーショップ 丸信	0266-52-3287

■ 新潟県

上越市	MC サーキット	0255-39-6350
新潟市	ホビーロード ツインタウン女池店	025-281-2686
新潟市	Heat	025-378-8558
長岡市	ホビーショップ コクピット	0258-28-4380
長岡市	モロテック・スピードウェイ	0258-25-3122

■ 石川県

金沢市	みなと模型 金沢店	076-298-9591
金沢市	三共ジョーシン もとまち店	076-251-1031
金沢市	みなと模型 若宮店	076-262-2006
金沢市	チャンピオン金沢模型	076-242-3316
金沢市	100 満ボルト 金沢東店	076-252-1011
小松市	みなと模型 小松店	0761-22-8935
小松市	ラジコン天国 小松店	0761-43-3670
小松市	100 満ボルト 小松本店	0761-23-7277

■ 富山県

滑川市	ツインホビー	076-471-2225
八尾町	ホビーショップ 風	076-455-0185
富山市	キタガワモデル	076-493-0058
富山市	ピットワン 富山南店	076-495-9101
富山市	HOBBY BOX 中川原店	076-423-1600
高岡市	ピットワン 高岡店	0766-25-6003

■ 福井県

越前市	山形模型	0778-23-2915
福井市	オーカワ模型	0776-35-6013
福井市	（株）ナカヤホビー福井	0776-23-5484
福井市	上新電機 ピットワン 福井本店	0776-54-6800
坂井市	RC ショップ mini one	0776-66-3201
越前町	（有）ガガ	0778-34-2075

■ 岐阜県

岐南町	ホビーショップタムタム 岐阜店	058-240-1212
羽島市	（有）ゲット	058-393-2491
各務原市	トータルホビーエリア ミスティ	0583-89-9572
中津川市	OVER RUN	0537-45-2522
岐阜市	ホビーショップ BIGMAN	058-245-7563
瑞浪市	ラジコンホビー TOMO	0572-68-9260
土岐市	ホビーショップ モデナ	0572-55-7177
大垣市	HOT LAP	0584-91-3090
本巣市	アート ゼロ	058-320-4321
高山市	アラジン	0577-33-0864
池田町	ドリフトワールド	0585-45-0774

■ 静岡県

御殿場市	（有）日光無線	0550-82-3040
御殿場市	一笑堂	0550-82-3848
三島市	（有）マルサンモケイ	055-972-1932
御前崎市	ホビーランド すみれ堂	0537-86-6827
沼津市	マルサンホビー 本店	055-962-5048
沼津市	マルサンホビー 原町店	055-967-3032
沼津市	ヨコタホビー	055-924-3010
焼津市	上新電機 焼津インター店	054-626-2211
静岡市	有限会社 レインボーテン	054-655-0023
静岡市	さの模型店	054-253-6361
静岡市	清水模型センター	0543-67-0238
浜松市	尾崎模型	053-471-8858
浜松市	ショートカット	053-421-3599
浜北市	ハマキタホビー	053-586-3141
富士宮市	マルシン模型	0544-27-7270
富士市	BOY HOOD	0545-53-7722
富士市	100 満ボルト富士本店	0545-32-1080
裾野市	ホビーショップ ロックウェーブ	055-997-3373

■ 愛知県

名古屋市	ラジコン天国 名古屋店	052-698-3751
名古屋市	カトーホビーセンター	052-732-2631
名古屋市	洛西モデル 名古屋店	052-733-4409
名古屋市	MODEL KIDS	052-351-7160
名古屋市	フクシマヤ	052-621-0124
名古屋市	模型センター カタギリ	052-833-4115
安城市	タイガー模型 三河店	0566-77-6735
安城市	ダックホビー	0566-98-2330
一宮市	タイガー模型 一宮店	0586-81-2797
一宮市	センキ模型店	0586-24-2929
一宮市	ラジコンデパート FUNFUN	0586-81-1500
岡崎市	ホビーショップ ウイナー	0564-32-8080
岡崎市	シルバーストーン	0564-23-3353
岡崎市	スピード	0564-26-6667
美和町	ミワホビー	052-441-1310
刈谷市	ウイークエンドホビー	0566-22-7725
小牧市	F-1 ホビー	0568-76-7838
小牧市	ラジコンランド	0568-43-1966
小牧市	M ヤードサーキット & ホビーショップ	0568-41-0118
北名古屋市	アリスホビー RC 店	0568-26-2151
北名古屋市	ホビーショップ タムタム 名古屋店	0568-27-2777
西尾市	ムラセモケイ	0563-54-3666
豊橋市	ジュニア模型	0532-31-5769
豊川市	トヨカワホビー	0533-86-2779
豊川市	サニーランド サーキット店	0533-87-3596
豊川市	上新電機 アクロス豊川店	0533-83-5511
豊田市	（有）コロモホビー	0565-31-7066
豊田市	本町ラジコン	0565-52-4412
豊明市	ドリームランド 本店	0562-97-3647
春日井市	ヒコテック	0568-83-1400

■ 三重県

鈴鹿市	ラジコンカーの店 ミヤザキ	0593-78-9012
松坂市	TRS	0598-56-7388
四日市市	だいに模型 四日市店	0593-33-4111
四日市市	ギンガ模型店	0593-51-2611
四日市市	SAM SPEED WAY	059-349-3636
津市	小林模型	059-234-2488

■ 滋賀県

大津市	模型の店 チャンプ	077-525-9405
大津市	ラジコン天国大津店	077-545-7648
長浜市	富士模型店	0749-62-1462
草津市	ホビーランド京都 草津店	077-567-3055
高島市	トイショップ みずの	0740-22-2457
甲賀市	MECCA	0748-86-4192
東近江市	らじこん屋 久保栄商店	050-5802-8733

■ 京都府

京都市	洛西モデル 京都店	075-312-2620
京都市	プラネット模型	075-781-7220
京都市	たかたに模型	075-592-1598
京都市	ガレージ 24	075-415-0932
木津川市	PRO SPEED Kizu	0774-73-0206
城陽市	城陽模型	0774-52-2415
京丹後市	ラジコン天国 丹後店	0772-62-7556
舞鶴市	M レーシング	0773-64-5243
亀岡市	七谷川サーキット	0771-22-6755

■ 大阪府

大阪市	スーパーラジコン 大阪日本橋店	06-6644-3139
大阪市	模型・ホビーの店 ぽけっと	06-6913-1231
大阪市	RC アドバイザーチャンプ	06-6702-8870
大阪市	上新電機 スーパーキッズランド 日本橋店	06-6634-3711
茨木市	ラジコン天国 南茨木店	072-652-3011

和泉市	ラジコン天国 和泉店	0725-53-1059
貝塚市	TOP GEAR 貝塚店	072-432-7715

■ 兵庫県

尼崎市	ホビーショップ　タムタム尼崎店	06-6496-6170
西宮市	RC ショップ goody	0798-57-3770
加西市	ボエム	0790-42-5224
三田市	ラジコン天国 三田店	079-553-9559
三木市	TOY land-park 三木	0794-86-7535
神戸市	有限会社ライト サーキット店	078-994-2194
神戸市	有限会社ライト 新長田店	078-611-2510
香寺町	アヒルホビー	0792-32-5897
豊岡市	トヨダデパート玩具コーナー	0796-22-0181

■ 奈良県

生駒市	上新電機　登美ケ丘店キッズランド	0743-78-1971
宇陀市	RC ショップ バンビ大宇陀店	0745-83-0314
大和郡山市	上新電機 キッズランド	0743-59-2221
大和郡山市	太子ホビー	0743-59-2167

■ 和歌山県

田辺市	アサヒヤ模型	0739-24-6598
和歌山市	（株）日本橋模型 RC センター	073-445-9058
和歌山市	うちはら模型	073-446-1561
和歌山市	H.R.C.R	073-477-5658

■ 鳥取県

鳥取市	スターホビー	0857-31-2878
鳥取市	オートウェーブ フォーラム	0875-53-5886
米子市	ホビーショップ エース	0859-33-4354
米子市	おおはら模型	0859-32-5919
米子市	ラジコン天国 米子店	0859-27-5630

■ 島根県

出雲市	おおとり模型	0853-21-0459
松江市	ベニヤ模型	0852-21-5571

■ 岡山県

岡山市	フジモデル　岡山店	086-264-2269
岡山市	プラトピア　岡山店	086-264-7880
岡山市	模型工場	086-252-3905
岡山市	RC POWER ON	086-297-7522
玉野市	プラトピア 玉野店	0863-31-4100
津山市	TGM Factory	0868-27-2091
津山市	トイランド マキノ	0868-22-9227
真庭市	大橋商事	0867-54-0311
笠岡市	Droo-P	0865-66-4563

■ 広島県

呉市	マルタ ホビー	0823-23-0977
広島市	模型のつちや	0828-12-2679
広島市	プラトピア 広島店	082-262-2695
広島市	HOBBY TOWN 広島店	082-831-6577
東広島市	ラジコン天国 東広島店	082-430-9150
東広島市	ホビーショップ Pony	0824-22-4466
府中市	WAKO RC	0847-41-2410
福山市	福山ラジコンセンター	0849-21-7505
福山市	HOBBY TOWN 福山店	0849-27-1129

■ 山口県

岩国市	アトム模型	0827-22-4823
宇部市	（有）ムック	0836-32-9221
下関市	ラジコン天国 下関店	0832-54-2320
周南市	旭模型	0834-25-4970
周南市	ラジコン天国 徳山店	0834-31-9597
防府市	玉屋模型店	0835-22-1908
山口市	フジイホビー	0839-23-1208

■ 徳島県

阿南市	ビックモデル	0884-22-8080
阿南市	ラジコン天国 徳島店	0884-21-2828
徳島市	クリッパー さこ	088-623-5653
小松島市	BIG+ 3ラジコンサーキット＆ショップ	0885-35-7708
吉野川市	ELEX	0883-24-9540

■ 香川県

高松市	レミヤン	087-841-6271
高松市	ホビープラザ タカマツ	087-866-2003
高松市	三条マイカーセンター	087-885-7311
高松市	RC Shop Crawlers	087-867-0727
三豊市	シーサイドリンク アドバンテージ	0875-73-3558
白鳥町	おもちゃのタキ	0879-25-8535
香川町	ホビーセンター SPK 店	087-879-8445

■ 愛媛県

今治市	今治模型	0898-31-4015
松山市	ブルーウェイ	089-977-7651
松山市	オーバーシー プラモ	089-971-2323
松山市	RC ショップ ソニック	089-970-9337
新居浜市	ホビーショップ コモダ	0897-33-1309
西条市	FAST STAGE	0898-68-3112
東予市	ながい模型	0898-65-4791
八幡浜市	ホビーショップ井上	0894-29-1755

■ 高知県

高知市	モデルショップ デイトナ	088-833-4331
高知市	モデルショップ ヨシオカ	088-872-6420
南国市	土居模型店	088-863-2249

■ 福岡県

福岡市	洛西モデル 福岡店	092-472-3411
福岡市	URAS(ユーラス)	092-504-5550
遠賀町	F-1 ホームサーキット	093-293-2445
久留米市	中村模型	0942-22-3225
行橋市	K2 Factory	0930-25-2117
大牟田市	ＪＣモデルプラザ	0944-52-4822
大野城市	ラジコン天国 福岡南店	092-503-5640
那珂川町	福岡 R/C プラザ	092-953-3283
福岡市	スーパーラジコン 博多店	092-434-7878
北九州市	洛西モデル 小倉店	093-511-1885
北九州市	西小倉モデル	093-592-6636
北九州市	マルオ模型	093-603-6348

■ 佐賀県

佐賀市	モデラーズ 松永 南部店	0952-23-0228
佐賀市	オーシャン カートランド	0952-51-0390

■ 長崎県

佐世保市	西海模型	0956-23-6294
長崎市	ホビーショップ ウエスタン	095-855-0840

■ 熊本県

合志市	D-Like	096-248-8008
宇城市	ウエストマウンテン	0964-42-7711
上天草市	R/C VILLAGE	0969-56-3988
山鹿市	ホビーショップシオザキ	0968-44-7287
熊本市	ラジコン天国 熊本店	096-389-9005
益城町	RC スタジオ ユッチ	096-284-8113

■ 大分県

宇佐市	RC ワールド USA 店	0978-33-2728
大分市	78 スピードウェイ	097-522-7878
大分市	STEP UP	097-568-3000
大分市	ホビパ	097-527-7530
大分市	いちぎ RC サーキット	097-560-1871
宇佐市	RC SHOP STEP ONE	0978-34-4716

■ 宮崎県

西都市	ラジコン天国 宮崎店（MHC）	0983-42-4781
都城市	マルエイ模型	0986-24-4589
延岡市	DRC CIRCUIT	0982-20-5577

■ 鹿児島県

鹿児島市	福地模型 サーキット	099-238-4050
鹿児島市	ホビーサンパティオ	099-223-8136
川内市	K's ホビー	0996-25-1133

■ 沖縄県

沖縄市	T-SLIDE	098-927-8162
那覇市	ラジコンショップ　SIRO	098-886-3114
宜野湾市	沖縄ラジコンセンター	098-897-2191

ドリフトパッケージ取扱 カー用品店

■ 北海道

函館市	イエローハット 函館新道店	0138-34-2800
釧路市	イエローハット 星が浦店	0154-55-5535
札幌市	イエローハット 札幌里塚店	011-883-3221
美唄市	イエローハット 美唄店	01266-2-4424

■ 岩手県

一関市	イエローハット 一関店	0191-31-3680
盛岡市	スーパーオートバックス 盛岡南店	019-638-8763

■ 宮城県

仙台市	スーパーオートバックス 仙台ルート 45	022-232-2345
仙台市	オートバックス 仙台吉成店	022-277-4726
仙台市	カーテック 仙台	022-247-3452
仙台市	スーパーオートバックス 仙台泉加茂	022-374-1131
栗原市	イエローハット 築館店	0228-22-8255
柴田郡	ファインプロジェクト	0224-55-2645

■ 秋田県

秋田市	イエローハット 土崎店	018-857-0202
大仙町	イエローハット 大曲店	0187-86-0122
横手市	イエローハット 横手店	0182-35-7077

■ 山形県

酒田市	オートバックス 酒田店	0234-24-8602
米沢市	オートバックス米沢店	0238-26-2242

■ 福島県

会津若松市	スーパーオートバックス 会津若松店	0242-24-0456
郡山市	スーパーオートバックス 郡山南店	024-945-3356
郡山市	三幸オートサービス	024-944-8224

■ 茨城県

石岡市	タイヤハウス しばやま石岡店	0299-22-4880

■ 栃木県

小山市	スーパーオートバックス 小山店	0285-28-6688

■ 群馬県

伊勢崎市	オートバックス 伊勢崎店	0270-26-4100

■ 埼玉県

戸田市	スーパーオートバックス TODA	048-424-0189
本庄市	イエローハット 本庄店	0495-24-0377
松伏町	オートクラフト	0489-93-1980

■ 千葉県

千葉市	スーパーオートバックス 千葉長沼店	043-424-8561
松戸市	スーパーオートバックス 松戸店	047-308-5400
柏市	オートバックス セコハン市場 かしわ沼南	04-7190-0070

■ 東京都

杉並区	オートバックス 環八高井戸店	03-3334-0301

■ 神奈川県

横浜市	スーパーオートバックス 横浜ベイサイド	045-791-5111
横浜市	スーパーオートバックス 港南中央店	045-840-0189
横浜市	スーパーオートバックス 横浜みなとみらい店	045-640-6601
横浜市	CAR MAKE T&E	045-913-3130
厚木市	スーパーオートバックス 厚木店	046-248-0331
相模原市	タイヤショップ ビットボーイ	0427-58-6691
川崎市	スーパーオートバックス かわさき店	044-223-4774
平塚市	スーパーオートバックス 湘南平塚店	0463-54-9555

■ 新潟県

新潟市	スーパーオートバックス 新潟竹尾店	025-274-8765
長岡市	スーパーオートバックス 長岡店	0258-25-9180

■ 山梨県

甲府市	スーパーオートバックス 甲府店	055-225-2155
韮崎市	オートバックス 韮崎店	0551-23-2666
南アルプス市	タイヤ館 南アルプス	055-283-7220

■ 長野県

長野市	タイヤ館イエスワン	026-223-2002
飯田市	オートバックス 飯田店	0265-21-1655
北佐久郡	イエローハット西軽井沢店	0267-32-1680

■ 岐阜県

岐阜市	スーパーオートバックス 岐阜店	058-274-9871
可児市	ABC HOUSE	0574-62-8848

■ 静岡県

三島市	オートバックス 三島店	055-977-2295
富士市	イエローハット 富士青葉通店	0545-63-5522

■ 愛知県

西尾市	スーパーオートバックス 西尾店	0563-53-0033
北名古屋市	きっずはぁと	0568-24-1222

■ 滋賀県

草津市	スーパーオートバックス 湖南店	077-563-6663
東近江市	オートバックス 八日市店	0748-23-5677
長浜市	タイヤガーデン長浜	0749-63-2632

■ 大阪府

高槻市	スーパーオートバックス 高槻店	0726-73-9377
東大阪市	レイプロス	06-6747-3451

■ 兵庫県

神戸市	オートバックス 兵庫中ノ島	078-685-6877
神戸市	スーパーオートバックス サンシャイン神戸	078-435-6006
尼崎市	スーパーオートバックス 43 道意店	06-6413-0500
姫路市	スーパーオートバックス 姫路店	0792-51-0117

■ 岡山県

総社市	総社タイヤ（株）	0866-93-3560

■ 山口県

岩国市	スーパーオートバックス 広島商工センター	082-270-2111
岩国市	イエローハット 岩国店	0827-22-0105
防府市	タイヤガーデン 防府店	0835-25-8205

■ 和歌山県

岩手町	スーパーオートバックス 岩手店	0736-62-7650
有田郡	ハローズ	0737-52-2439

■ 福岡県

北九州市	スーパーオートバックス 小倉西港店	093-591-5623
福岡市	URAS(ユーラス)	092-504-5550
福岡市	スーパーオートバックス 東福岡店	092-621-7021
飯塚市	オートバックス 東飯塚店	0948-28-2622
飯塚市	（株）イーストコーポレーション タイヤ一番	0948-72-5017
大野城市	スーパーオートバックス 大野城三笠川店	092-503-8686
久留米市	スーパーオートバックス 久留米店	0942-48-3558
那珂川町	プロテック	092-953-6537

■ 熊本県

熊本市	スーパーオートバックス 熊本東バイパス	096-384-6466
小国町	インプレス トライオート時松	0967-46-6776

■ 宮崎県

宮崎市	スーパーオートバックス 宮崎南店	0985-54-2321

■ 鹿児島県

鹿屋市	オートバックス　鹿屋店	0994-41-1212

インターネット通販

■三栄書房グループ　ウェルク
http://www.rakuten.ne.jp/gold/welc/

■ Goo-net ショッピング ホビー
http://shop.goo-net.com/hobby/index.html

■モノコレ オンラインショップ
http://www.monocolle.com/

■ RC Maniax Web STORE
http://www.rcmxstore.com/

■ラジドリ
http://www.radidri.jp/

■ドリラジキング
http://www.drc-king.com/

商品の入手が困難な場合は・・・

お近くの模型店にて商品の入手が困難な場合は通信販売をご利用下さい。
通信販売のお支払いは、先に代金を送る方法と商品受け取り時に代金を支払う方法があります。先に代金を送る場合は、ご注文される商品の合計金額に消費税（5%）と送料 ¥315（商品の合計金額が ¥5,000 以上の場合は無料）を加算して現金書留又は郵便振替（口座番号 00110-6-365564）にてご注文下さい。商品受け取り時に代金を支払う場合は、インターネット又はファックスにてご注文下さい（着払い手数料が別途かかります）。
お申し込みの際は商品番号、商品名、数量、お客様のご住所、お名前、電話番号を必ずご記入下さい。

通信販売受付メールアドレス　order@teamyokomo.com
通信販売受付 FAX　03-5613-7552（ヨコモ通販部）

お申し込みはヨコモ・アフターサービス部まで

As a manufacturer of World Championship winning cars,

Yokomo will continue to provide the best available technology to R/C enthusiasts all over the world.
Enjoy this product knowing that you are driving one of the best handling R/C cars ever designed.

RC MODEL CARS

YOKOMO

www.teamyokomo.com

世界のブランド YOKOMO

ヨコモは競技用 R/C カー（ラジオコントロールカー）の専門メーカーです。その製品は、全日本選手権、全米選手権、ヨーロッパ選手権、
そして R/C カーレースの最高峰である世界選手権レースでも優勝。世界の R/C カーマニアに愛用されています。

株式会社 ヨコモ　〒120-0005 東京都足立区綾瀬 5-23-7　TEL 03-5613-7553　FAX 03-5613-7552　営業時間：9 時～ 12 時・13 時～ 17 時（祝祭日を除く月～金）